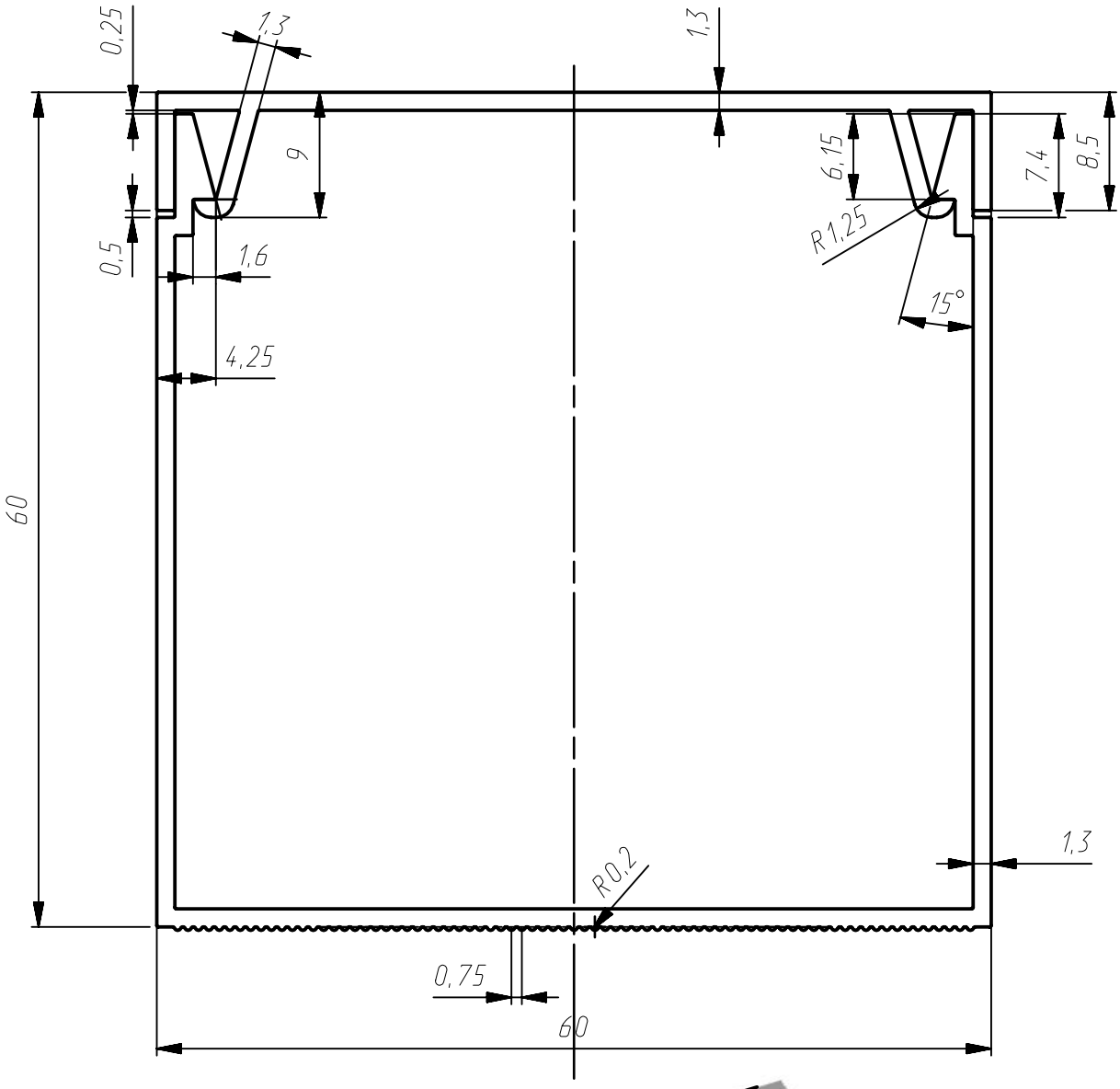

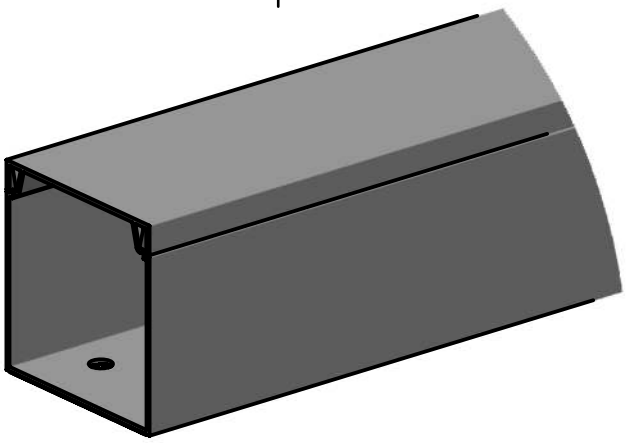

Изм.	Лист	№ докум.	Подп.	Дата
Разраб.				
Пров.				
Т.контр.				
Н.контр.				
Утв.				

60x60

Лит.	Масса	Масштаб
		1:1
Лист 1	Листов 2	

ЭРА

Перв. примен.

Справ. №

Подп. дата

Инв. № дубл.

Взам. инв. №

Подп. и дата

Инв. № подл.

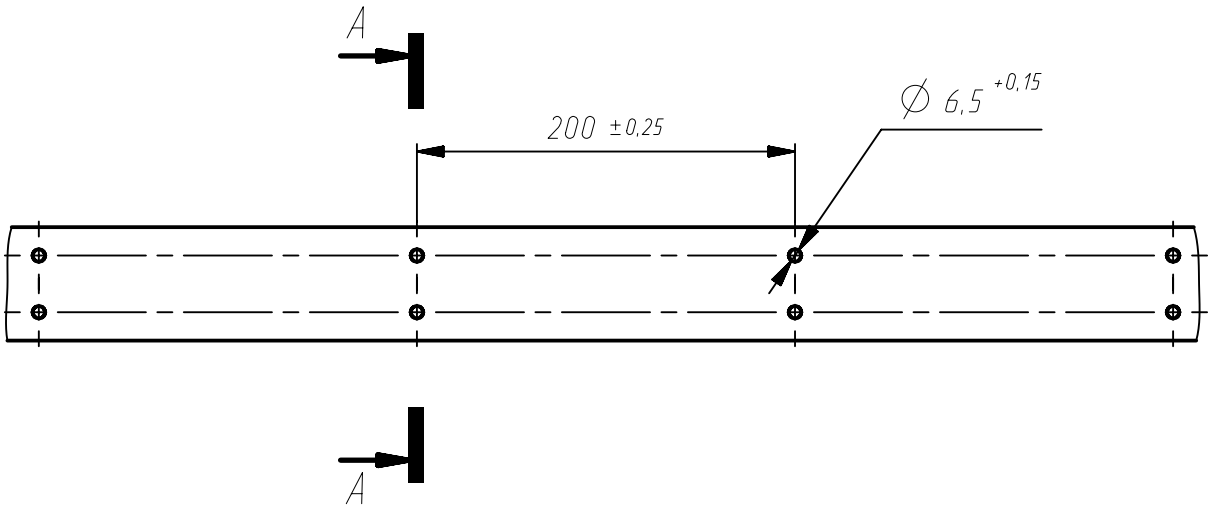

А – А (2:1)

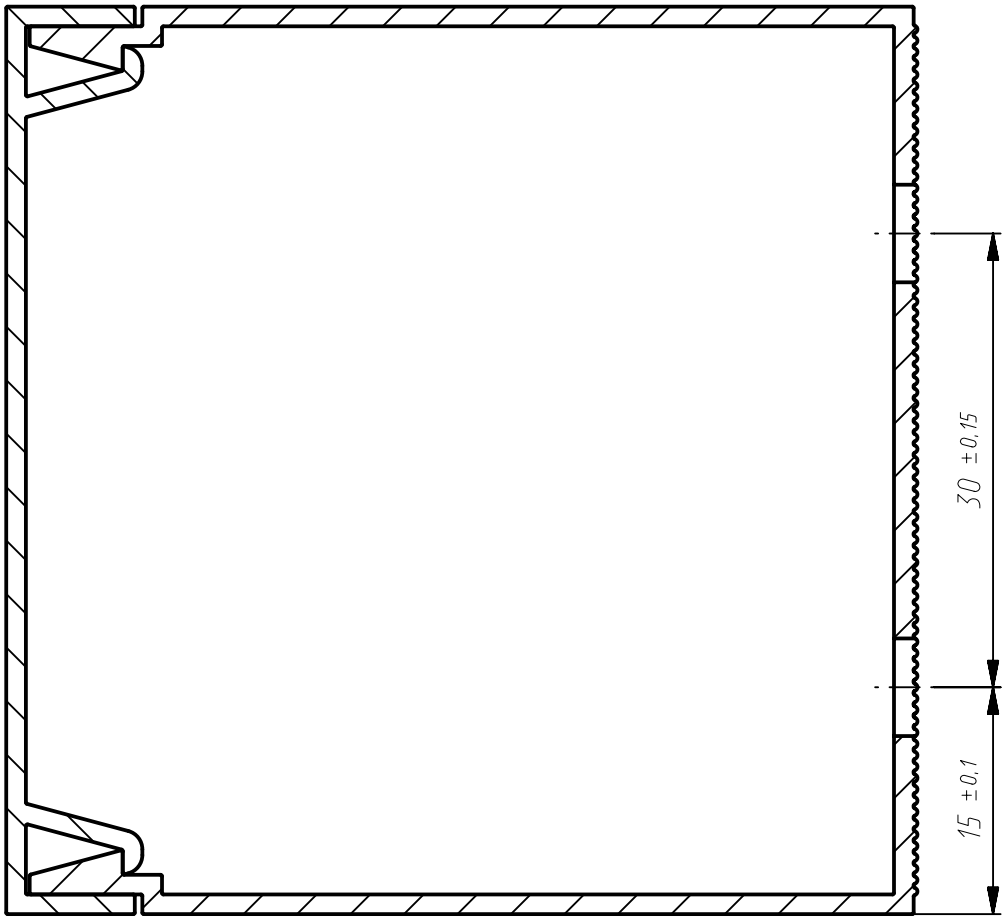

Подпись и дата	Инв. № дубл.	Взам. инв. №	Подпись и дата	Инв. № подл.

Изм.	Лист	№ докум.	Подпись	Дата	60x60(1,3)	Лист 2

Файл: 60x60(1,3).prt Копировал Формат А4