6 Техническое обслуживание

6.1 Необходимо периодически проверять надежность крепления осветительного прибора, а также надежность соединения питающего кабеля.
6.2 Следует осматривать осветительный прибор на предмет накопления пыли на элементах его корпуса, а также очищать поверхность осветительного прибора при накоплении слоя пыли.
6.3 Периодичность осмотра следует устанавливать согласно регламента эксплуатирующей/обслуживающей организации, но не реже одного раза в год. Очистку производить мягкими материалами.
6.4 Ремонт осветительных приборов производится только изготовителем либо предприятиями, которые уполномочены изготовителем для выполнения такого ремонта.

7 Транспортирование, хранение и утилизация

7.1 Осветительные приборы в индивидуальной упаковке транспортируются всеми видами транспорта в соответствии с правилами перевозки грузов, действующими на используемом виде транспорта.
При транспортировке должны быть приняты меры для защиты осветительных приборов в индивидуальной упаковке от воздействия влаги, атмосферных осадков и солнечной радиации.
7.2 Условия хранения осветительных приборов должны соответствовать группе хранения 1Л по ГОСТ 15150-69.
7.3 Условия транспортировки осветительных приборов в части воздействия климатических факторов внешней среды должны соответствовать группе хранения 2 по ГОСТ 15150-69, в части воздействия механических факторов – группе Ж по ГОСТ 23216-78.
7.4 Осветительные приборы не представляют опасности для жизни, здоровья людей и окружающей среды. Осветительные приборы на полупроводниковых источниках света (светодиодах) относятся к малоопасным твердым бытовым отходам и утилизируются в соответствии с ГОСТ Р 55102-2012.

8 Комплект поставки

Наименование	Количество
Осветительный прибор	1 шт.
Паспорт	1 шт.
Упаковка	1 шт.

9 Гарантийные обязательства

9.1 Завод-изготовитель в лице ООО «Русский Свет» обязуется безвозмездно отремонтировать или заменить осветительный прибор, вышедший из строя не по вине покупателя в условиях нормальной эксплуатации, при условии соблюдения правил транспортирования, хранения, монтажа и эксплуатации в соответствии с настоящим паспортом в течение гарантийного срока.
9.2 Гарантийный срок службы – 60 месяцев с даты покупки осветительного прибора, при условии соблюдения правил эксплуатации.
9.3 Срок службы осветительных приборов в нормальных климатических условиях при соблюдении правил монтажа и эксплуатации составляет не менее 10 лет.

Артикул осветительного прибора	Дата выпуска	Дата продажи	М.П.

RS-SVET.ru

Изготовитель:
ФОШАНЬ АНЧАНТАЙ ИМП&ЭКС Ко., ЛТД, Китай, Гуандун, Фошань, район Наньхай, Гуйчэн, ул. Шенхай, 17, Научно-технический центр Хантянь, блок А, здание N°6, 5-й этаж, пом. 508

Импортер в РФ: ООО «Русский Свет», 170100, Тверская обл., г. Тверь, пр. Победы, д. 71, пом. 5.

Русский Свет®

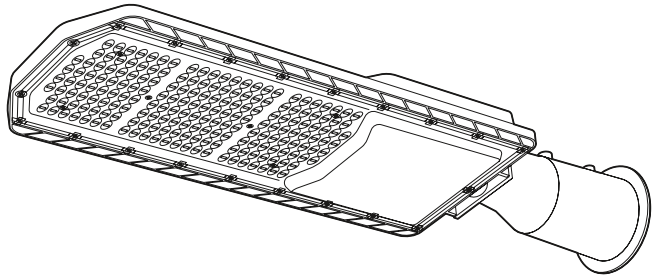

ООО «Русский Свет»
170100, Тверская обл., г. Тверь,
пр. Победы, д. 71, пом. 5
RS-SVET.ru

ПАСПОРТ ИЗДЕЛИЯ
RD 10 P Семейство светодиодных осветительных приборов с установкой на консольный кронштейн для применения снаружи помещений

1 Назначение и общие сведения

- Светодиодные осветительные приборы RD 10 P предназначены для работы в однофазных сетях переменного тока напряжением 230 В и частотой сети 50/60 Гц.
- Светодиодные осветительные приборы RD 10 P являются энергоэффективной заменой аналогичных устройств с МГЛ, натриевых и ртутных ламп, а также устаревших светодиодных осветительных приборов с низкой эффективностью.
- Светодиодные осветительные приборы RD 10 P применяются для освещения парковых аллей, улиц, дорог, дворов, площадей, автостоянок, промышленных площадок и т.д.
- Светодиодные осветительные приборы RD 10 P соответствуют требованиям нормативных документов ТР ТС 004/2011 «О безопасности низковольтного оборудования»; ТР ТС 020/2011 «Электромагнитная совместимость технических средств», ТР ЕАЭС 037/2016 «Об ограничении применения опасных веществ в изделиях электротехники и радиоэлектроники».
- Страна производства – Китай.

2 Основные технические характеристики

Параметр	Значение						
	RD 10 35W	RD 10 50W	RD 10 80W	RD 10 100W	RD 10 120W	RD 10 150W	RD 10 200W
Номинальное напряжение / частота тока	AC 230 В / 50-60 Гц						
Диапазон рабочих напряжений	AC 120-277 В / DC 170-390 В						
Класс защиты от поражения электрическим током	I						
Потребляемая мощность	35 Вт	50 Вт	80 Вт	100 Вт	120 Вт	150 Вт	200 Вт
Коэффициент мощности	> 0.95						
Пусковые токи	46.4 А / 74 мкс		60.8 А / 110 мкс			67.2 А / 148 мкс	
Встроенная защита от перенапряжения	6 кВ (10 кВ по запросу)						
Световой поток осветительного прибора	4900 лм	7500 лм	12000 лм	15500 лм	18000 лм	23000 лм	32000 лм
Световая отдача осветительного прибора	140 лм/Вт	150 лм/Вт			160 лм/Вт		

Продолжение таблицы

Параметр	Значение
Индекс цветопередачи	Ra > 80
Цветовая температура	2700 К / 4000 К / 5000 К / 6500 К
Коэффициент пульсации	< 1 %
Угол светового пучка	ШБ 70° х 140°
Полезный срок службы L70B50	50 000 ч
Степень защиты от механических повреждений	IK 10
Степень защиты от воздействия окружающей среды	IP 66
Диапазон рабочих температур	от -40 °С до +50 °С, УХЛ 1*
Диапазон температуры хранения	от -45 °С до +65 °С при относительной влажности не более 80%
Материал корпуса	Алюминий ADC12
Цвет корпуса	Серый RAL 7042
Материал оптического модуля	Поликарбонат, стойкий к ультрафиолету
Способ установки	На консольный кронштейн 48-60 мм, на поверхность
Длина кабеля питания, сечение жил	800 мм, 3 х 1.0 мм^2
Отклонение параметров от заявленных	< 10 %
Класс энергоэффективности	A++

* - Климатическое исполнение соответствует ГОСТ 15150-69, предельные значения рабочих температур составляют -40°С, +50°С

3 Конфигуратор серии

RD	10	P	100W	SHB	850	GR
1	2	3	4	5	6	7

1	Тип	RD – осветительный прибор для применения снаружи помещений
2	Тип рассеивателя	10 – оптический модуль из поликарбоната, без стекла
3	Тип монтажа	P – установка осветительного прибора на консольный кронштейн
4	Мощность	xW, где x – это мощность в Вт
5	Угол светового пучка	ШБ 70° х 140°
6	Светодиодный модуль	827 – Ra > 80, 2700 К 850 – Ra > 80, 5000 К 840 – Ra > 80, 4000 К 865 – Ra > 80, 6500 К
7	Цвет корпуса	GR – серый цвет корпуса, порошковый окрас RAL7042

4 Габаритные размеры и масса

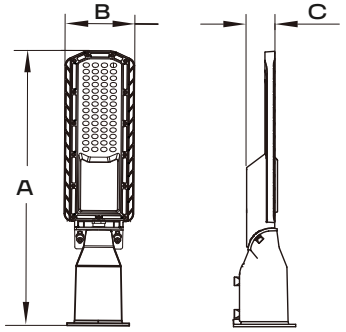

RD 10 35W	RD 10 50W	RD 10 80W/100W
1.0 кг	1.2 кг	1.9 кг
A x B x C 425 x 108 x 49 мм	A x B x C 477 x 138 x 49 мм	A x B x C 566 x 177 x 52 мм

RD 10 120W/150W	RD 10 P 200W
2.7 кг	3.2 кг
A x B x C 650 x 210 x 54 мм	A x B x C 719 x 244 x 56 мм

5 Монтаж и подключение

5.1 При монтаже осветительного прибора необходимо руководствоваться ГОСТ 12.2.007.0-75 «Изделия электрические. Общие требования безопасности»; ПУЭ «Правила устройства электроустановок»; настоящим документом.
5.2 Питающая сеть должна быть защищена от коммутационных и грозовых импульсных помех.
5.3 Качество электроэнергии должно соответствовать ГОСТ 32144-2013.
5.4 Все параметры осветительных приборов указаны при номинальном напряжении питания и нормальных условиях эксплуатации.
5.5 Рабочее положение осветительного прибора должно исключать возможность смотреть на источник света с расстояния менее 0,5 м.
5.6 Запрещается эксплуатация осветительного прибора с поврежденной оптической частью.
5.7 Сеть питания осветительного прибора должна иметь надежное заземление.
5.8 Перед монтажом осветительный прибор должен подвергаться внешнему осмотру, особое внимание необходимо обращать на целостность оболочки осветительного прибора и на целостность проводки.
5.9 Монтаж и демонтаж осветительного прибора должен производить квалифицированный персонал, изучивший настоящий документ и проинструктированный по мерам безопасности при работах на электроустановках.
5.10 Конструкция осветительного прибора предусматривает стационарное крепление на консольный кронштейн (рис. 1):
5.10.1 Перед установкой осветительного прибора необходимо убедиться, что питание сети отключено (1).
5.10.2 Открутить винты (2) так, чтобы осветительный прибор можно было беспрепятственно наживить на консольный кронштейн.
5.10.3 Разместить осветительный прибор на консольном кронштейне (3), отрегулировать относительно горизонтальной плоскости.
5.10.4 Затянуть винты (4) до упора так, чтобы надежно зафиксировать осветительный прибор на консольном кронштейне.
5.10.5 Освободить фиксирующие винты поворотной части кронштейна осветительного прибора, отрегулировать (5) положение осветительного прибора относительно горизонтали на требуемый угол, после чего затянуть фиксирующие винты до упора и убедиться в надежности фиксации регулировочной части кронштейна осветительного прибора.
5.10.6 Выполнить электрическое подключение осветительного прибора (6) согласно рис. 2.
5.10.7 Включить питание сети (7) и проверить работоспособность прибора.

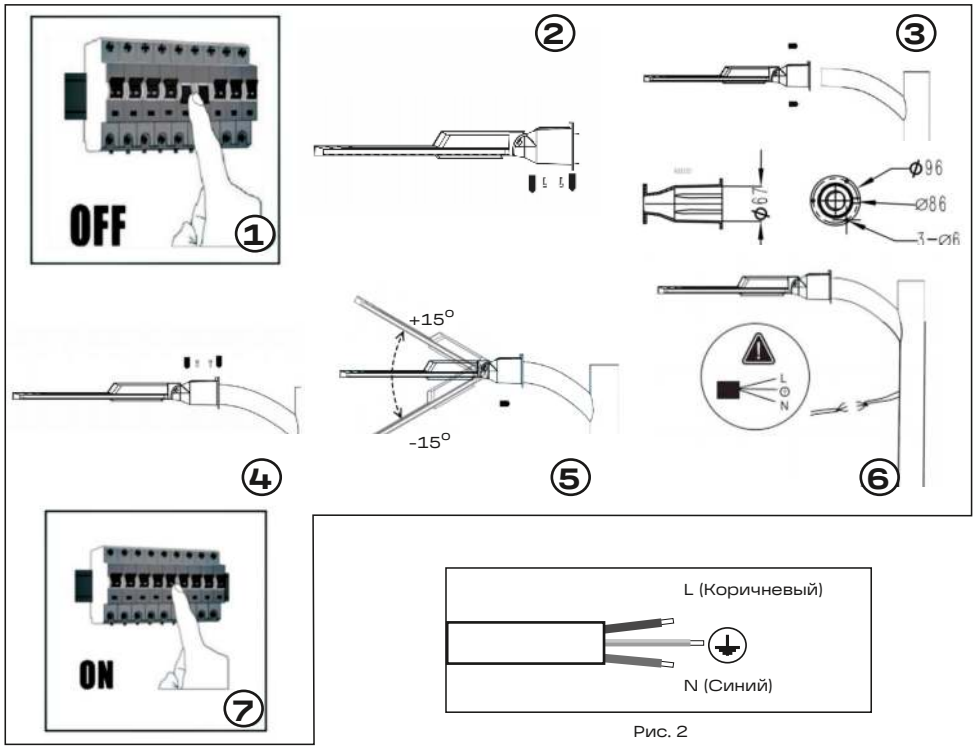

Рис. 1

Рис. 2