6 Техническое обслуживание

6.1 Необходимо периодически проверять надежность крепления осветительного прибора, а также надежность соединения питающего кабеля.
6.2 Следует осматривать осветительный прибор на предмет накопления пыли на элементах его корпуса, а также очищать поверхность осветительного прибора при накоплении слоя пыли.
6.3 Периодичность осмотра следует устанавливать не реже одного раза в год. Очистку производить мягкими материалами.
6.4 Ремонт осветительных приборов производится только изготовителем либо предприятиями, которые уполномочены изготовителем для выполнения такого ремонта.

7 Транспортирование, хранение и утилизация

7.1 Осветительные приборы в индивидуальной упаковке транспортируются всеми видами транспорта в соответствии с правилами перевозки грузов, действующими на используемом виде транспорта.
При транспортировке должны быть приняты меры для защиты осветительных приборов в индивидуальной упаковке от воздействия влаги, атмосферных осадков и солнечной радиации.
7.2 Условия хранения светильников должны соответствовать группе хранения 1Л по ГОСТ 15150-69.
7.3 Условия транспортировки осветительных приборов в части воздействия климатических факторов внешней среды должны соответствовать группе хранения 2 по ГОСТ 15150-69, в части воздействия механических факторов группе Л по ГОСТ 23216-78.
7.4 Осветительные приборы не представляют опасности для жизни, здоровья людей и окружающей среды. Осветительные приборы на полупроводниковых источниках света (светодиодах) относятся к малоопасным твердым бытовым отходам и утилизируются в соответствии с ГОСТ Р 55102-2012

8 Комплект поставки

Наименование	Количество
Осветительный прибор	1 шт.
Паспорт	1 шт.
Упаковка	1 шт.

9 Гарантийные обязательства

9.1 Завод-изготовитель в лице ООО «Русский Свет» обязуется безвозмездно отремонтировать или заменить осветительный прибор, вышедший из строя не по вине покупателя в условиях нормальной эксплуатации, при условии соблюдения правил транспортирования, хранения, монтажа и эксплуатации в соответствии с настоящим паспортом в течение гарантийного срока.
9.2 Гарантийный срок службы – 60 месяцев с даты покупки осветительного прибора, при условии соблюдения правил эксплуатации.
9.3 Срок службы осветительных приборов в нормальных климатических условиях при соблюдении правил монтажа и эксплуатации составляет 10 лет.

Артикул светильника	Дата выпуска	Дата продажи	М.П.

RS-SVET.ru

Изготовитель:
FOSHAN ANCHANGTAI IMP&EXP CO. LTD, Китай, Гуандун, Фошань, район Наньхай, Гуйчэн, ул. Шенхай, 17, Научно-технический центр Хантянь, блок А, здание N0 6, 5-й этаж, пом. 508

Импортер в РФ: ООО «Русский Свет», 170100, Тверская обл., г. Тверь, пр. Победы, д. 71, пом. 5.

Русский Свет®

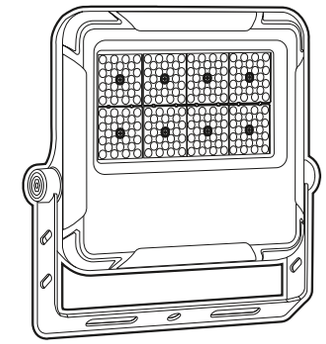

ООО «Русский Свет»
170100, Тверская обл., г. Тверь,
пр. Победы, д. 71, пом. 5
RS-SVET.ru

ПАСПОРТ ИЗДЕЛИЯ
FL 21 C Семейство светодиодных осветительных приборов (прожекторов) для заливающего освещения

1 Назначение и общие сведения

- Светодиодные осветительные приборы FL 21 C предназначены для работы в однофазных сетях переменного тока напряжением 230 В и частотой сети 50/60 Гц.
- Светодиодные осветительные приборы FL 21 C являются энергоэффективной заменой аналогичных устройств с галогенными лампами, а также устаревших светодиодных осветительных приборов с низкой эффективностью.
- Светодиодные осветительные приборы FL 21 C предназначены для освещения производственных и складских зон, зданий и сооружений, парковок, для использования на опорах и мачтах, применяются внутри и снаружи помещений.
- Светодиодные осветительные приборы FL 21 C соответствуют требованиям нормативных документов ТР ТС 004/2011 «О безопасности низковольтного оборудования»; ТР ТС 020/2011 «Электромагнитная совместимость технических средств», ТР ЕАЭС 037/2016 «Об ограничении применения опасных веществ в изделиях электротехники и радиоэлектроники».
- Страна производства – Китай

2 Основные технические характеристики

Параметр	Значение								
	FL 21 C 30W	FL 21 C 50W	FL 21 C 100W	FL 21 C 150W	FL 21 C 200W	FL 21 C 250W	FL 21 C 300W	FL 21 C 400W	FL 21 C 500W
Номинальное напряжение / частота тока	AC 230 В / 50–60 Гц								
Диапазон рабочих напряжений	AC/DC 100-277 В								
Класс защиты от поражения электрическим током	I								
Потребляемая мощность	30 Вт	50 Вт	100 Вт	150 Вт	200 Вт	250 Вт	300 Вт	400 Вт	500 Вт
Коэффициент мощности	>0,95								
Пусковые токи	15A / 50uS	15A / 50uS	90A / 160uS	100A / 200uS	100A / 316uS	100A / 316uS	120A / 316uS	100A / 316uS	100A / 316uS
Световой поток осветительного прибора	4200 лм	7000 лм	14 000 лм	21 000 лм	28 000 лм	35 000 лм	42 000 лм	56 000 лм	70 000 лм
Световая отдача осветительного прибора	140 лм/Вт								
Индекс цветопередачи	Ra > 80								
Цветовая температура	3000 К / 4000 К / 5700 К / 6500 К								
Коэффициент пульсации	< 5%								
Угол светового пучка	30° / 60° / 90° / 120° / 70 × 150° / 30 × 90°								
Полезный срок службы L70B50	60 000 ч								

Продолжение таблицы

Параметр	Значение	
Степень защиты от механических повреждений	IK08	
Степень защиты от воздействия окружающей среды	IP66	
Диапазон рабочих температур	от -40 °C до +50 °C, УХЛ1*	
Диапазон температуры хранения	от -45 °C до +85 °C при относительной влажности не более 80%	
Материал корпуса	Алюминий ADC12	
Цвет корпуса	Серый RAL9006	
Материал оптического модуля	Поликарбонат, стойкий к ультрафиолету	
Защита оптического модуля	Да, закаленное стекло	
Длина кабеля питания, сечение жил	300 мм / 3 x 1.0 мм^2	800 мм / 3 x 1.0 мм^2
Отклонение параметров от заявленных	< 10 %	
Класс энергоэффективности	A++	

3 Конфигуратор серий

FL	21	C	100W	AM1	850	GR	CL
1	2	3	4	5	6	7	8

1	Тип	FL – осветительный прибор для акцентного освещения (прожектор)
2	Семейство	21 – с защитным стеклом, с оптическим модулем из поликарбоната
3	Тип монтажа	C – накладной тип монтажа
4	Мощность	30 Вт / 50 Вт / 100 Вт / 150 Вт / 200 Вт 250 Вт / 300 Вт / 400 Вт / 500 Вт
5	Угол светового пучка	N - 30° / M – 60° / W – 90° / VW – 120° / SHB – 70 x 150° / AM1 – 30 x 90°
6	Светодиодный модуль	840 – Ra > 80, 4000 K 850 – Ra > 80, 5000 K
7	Цвет корпуса	GR – серый цвет корпуса, порошковый окрас RAL9016
8	Защитное стекло	CL – прозрачный, стекло

4 Габаритные размеры и масса

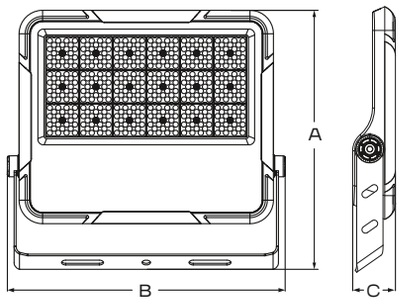

FL 21 C 30W	FL 21 C 50W	FL 21 C 100W
1,2 кг	1,7 кг	2,9 кг
A x B x C 217 x 212 x 38 мм	A x B x C 254 x 239 x 38 мм	A x B x C 302 x 314 x 49 мм

FL 21 C 150W	FL 21 C 200W	FL 21 C 250W
3,9 кг	4,8 кг	6,7 кг
A x B x C 358 x 364 x 49 мм	A x B x C 386 x 414 x 51 мм	A x B x C 460 x 480 x 54 мм

FL 21 C 300W	FL 21 C 400W	FL 21 C 500W
6,7 кг	11,0 кг	11,0 кг
A x B x C 460 x 480 x 54 мм	A x B x C 550 x 589 x 56 мм	A x B x C 550 x 589 x 56 мм

5 Монтаж и подключение

5.1 При монтаже осветительного прибора необходимо руководствоваться ГОСТ 12.2.007.0-75 «Изделия электрические. Общие требования безопасности»; ПУЭ «Правила устройств электроустановок»; настоящим документом.
5.2 Питающая сеть должна быть защищена от коммутационных и грозовых импульсных помех.
5.3 Качество электроэнергии должно соответствовать ГОСТ 32144-2013.
5.4 Все параметры осветительного прибора указаны при номинальном напряжении питания и нормальных условиях эксплуатации.
5.5 Рабочее положение осветительного прибора должно исключать возможность смотреть на источник света с расстояния менее 0,5 м.
5.6 Запрещается эксплуатация осветительного прибора с поврежденным защитным стеклом.
5.7 Сеть питания осветительного прибора должна иметь надежное заземление.
5.8 Перед монтажом осветительный прибор должен подвергаться внешнему осмотру, особое внимание необходимо обращать на целостность оболочки осветительного прибора и на целостность проводки.
5.9 Монтаж и демонтаж осветительного прибора должен производить квалифицированный персонал, изучивший настоящий документ и проинструктированный по мерам безопасности при работах на электроустановках.
5.10 Конструкция осветительного прибора предусматривает стационарное крепление с помощью лиры.
5.11 Разместить и просверлить три отверстия для установки лиры на поверхности стены или любой другой поверхности согласно отверстиям на лире (рис. 1).
5.12 Закрепить осветительный прибор на устанавливаемой поверхности, ослабить боковые винты с помощью шестигранника, отрегулировать угол наклона осветительного прибора (рис. 5), после чего надежно затянуть боковые винты (рис. 2).
5.13 Отключить питание сети перед подключением осветительного прибора!
5.14 Для выполнения электрических подключений обратиться к схеме на рис. 3.
5.15 Обратить внимание на расположения кабеля относительно кабельного ввода на корпусе осветительного прибора (рис. 4).
5.16 Проверить, чтобы кабельный ввод был туго затянут для предотвращения проникновения влаги внутрь корпуса осветительного прибора.
5.17 Включить питание сети и проверить работоспособность прибора.

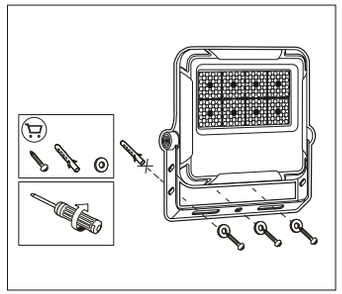

Рис. 1

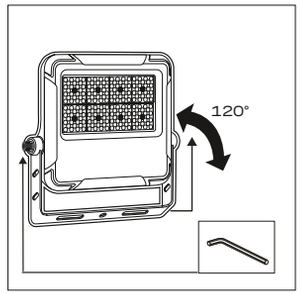

Рис. 2

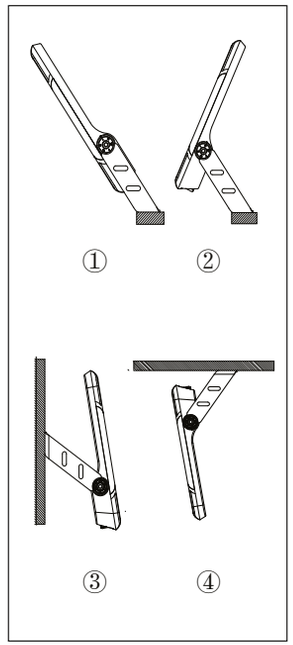

Рис. 5

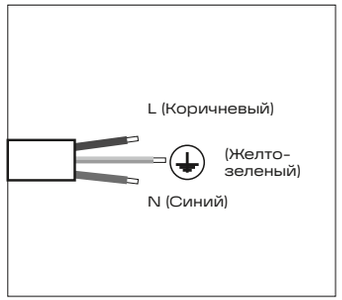

Рис. 3

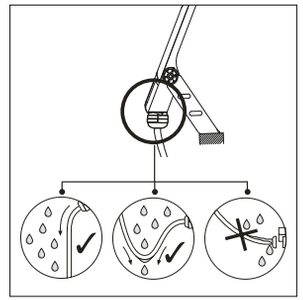

Рис. 4