CHINT

Внимательно прочтите этот документ, прежде чем приступать к монтажу и эксплуатации устройства.

Импульсный разрядник NXU-IIG

Технический паспорт

0ZTD.463.1287.EN

Zhejiang Chint Electrics Co., Ltd.

Сентябрь 2019 г.

ISO9001
ISO14001
OHSAS18001

Техника безопасности

1) Запрещается устанавливать данное изделие на участках, где присутствуют взрывоопасные или воспламеняющиеся газы, а также влага или конденсат. Категорически запрещается прикасаться к изделию мокрыми руками.

2) Запрещается прикасаться к токоведущим деталям изделия во время его работы.

3) Перед монтажом и ремонтом изделия отключите напряжение питания.

4) Электромонтаж и установку изделия должен выполнять только квалифицированный персонал. Регулярно проверяйте изделие.

5) Не разрешайте детям играть с изделием или упаковочными материалами.

6) Не допускайте попадания посторонних объектов внутрь изделия.

7) Запрещается устанавливать изделие в местах, где газообразная среда способствует появлению коррозии на металле, а также приводит к повреждению изоляции.

8) При монтаже и эксплуатации изделия проверяйте затяжку винтов. Провода должны быть надежно закреплены, чтобы их невозможно было вытащить руками. Сечение проводов и внешний разъединитель должны выбираться в строгом соответствии с существующими требованиями.

9) При изменении цвета индикатора с зеленого на красный своевременно замените изделие.

1 Назначение и область применения

Импульсный разрядник NXU-IIG предназначен для использования в однофазных и трехфазных системах распределения энергии и системах управления с частотой 50/60 Гц и номинальным напряжением 230/400 В. Разрядник отвечает требованиям испытаний SPD уровень II и используется для подавления выбросов напряжения переходных процессов и разряда скачков энергии с целью защиты цепей системы и оборудования. Основные характеристики импульсного разрядника: В режимах защиты L-PE, N-PE и L-N разрядник подходит для использования в различных электрических сетях. При ухудшении свойств защиты в результате старения и перегрева в разряднике предусмотрена индикация, вставная конструкция и дополнительная функция дистанционной аварийной сигнализации.

2 Основные технические параметры

Таблица 1 Основные технические параметры

№ п/п	Максимальный ток разряда Imax (8/20 мкс) кА	Максимальное непрерывное рабочее напряжение Uc В перем. тока	Уровень защиты от перегрузок по напряжению Up кВ	Номинальный ток разряда In (8/20 мкс) кА	Внешний разъединитель
1	40	275	1,5	20	Предохранитель 125 A gL/gG
		320	1,6		
		385	1,8		
		440	2,0		
2	65	255[a]	1,5	30	Предохранитель 160 A gL/gG
		275	1,6		
		320	1,8		
		385	2,0		
		440	2,2		
a: Imax используется для моделей 1P+N и 3P+N с током 65 кА и 40 кА. Imax = 65 кА для полюса N-PE, 225 В для Uc, 1,5 кВ для Up и 30 кА для In					

3 Монтаж, эксплуатация и техобслуживание

1） Габаритные и установочные размеры (мм)

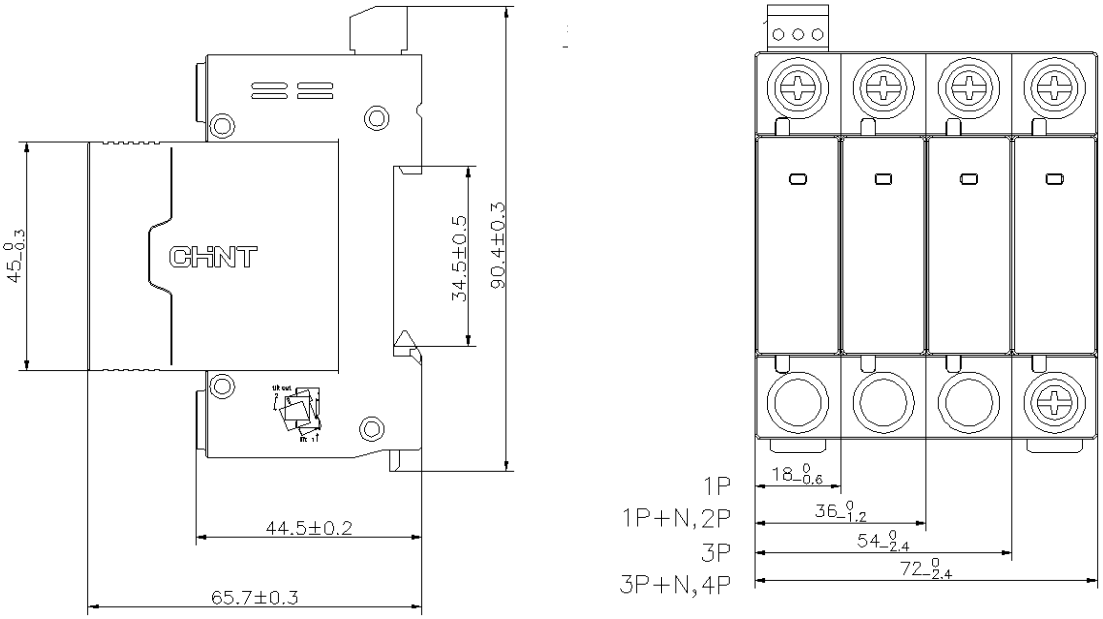

NXU-Ⅱ G/F (40, 65 кА)

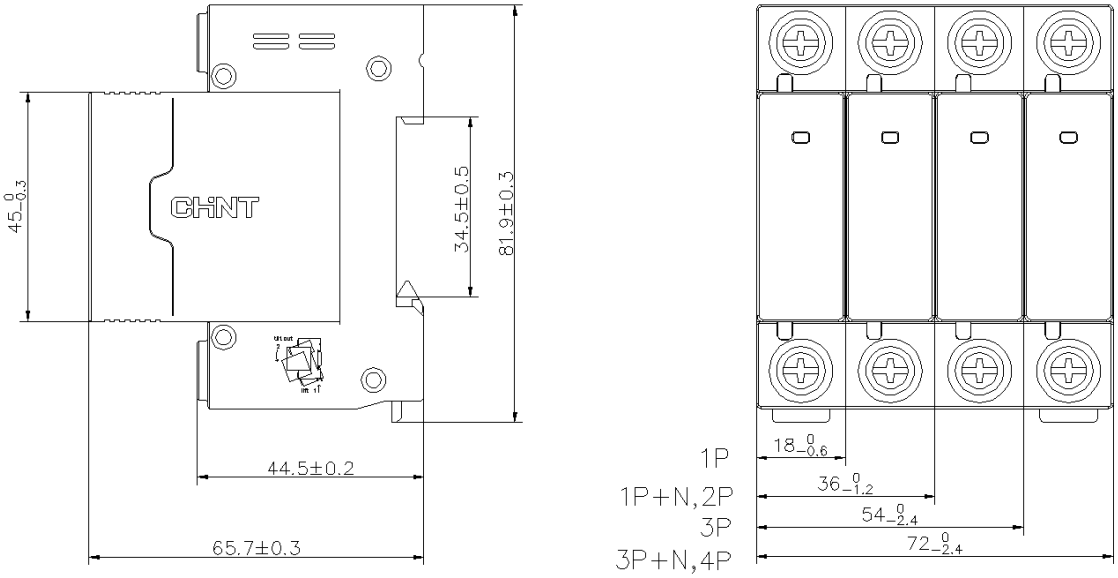

NXU-Ⅱ G (40, 65 кА)

2) Индикация включения/отключения

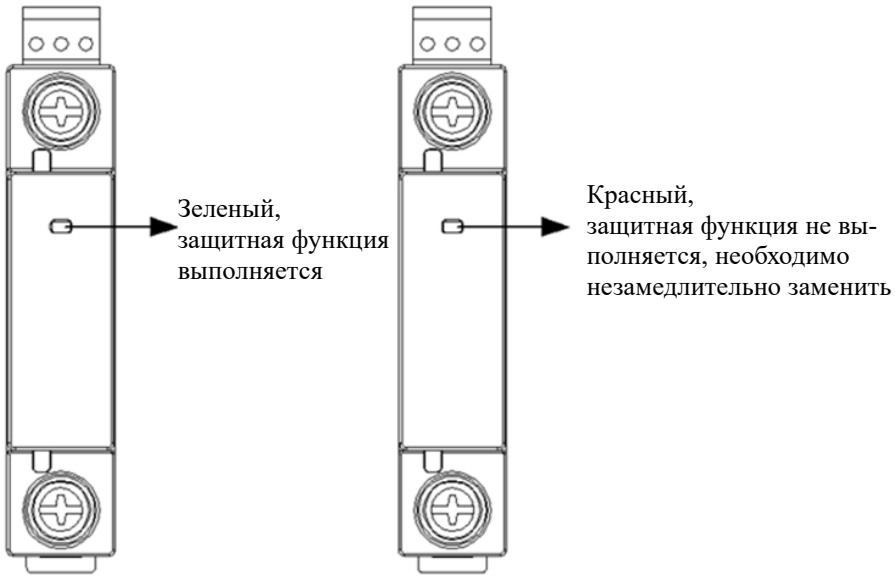

3) Установка

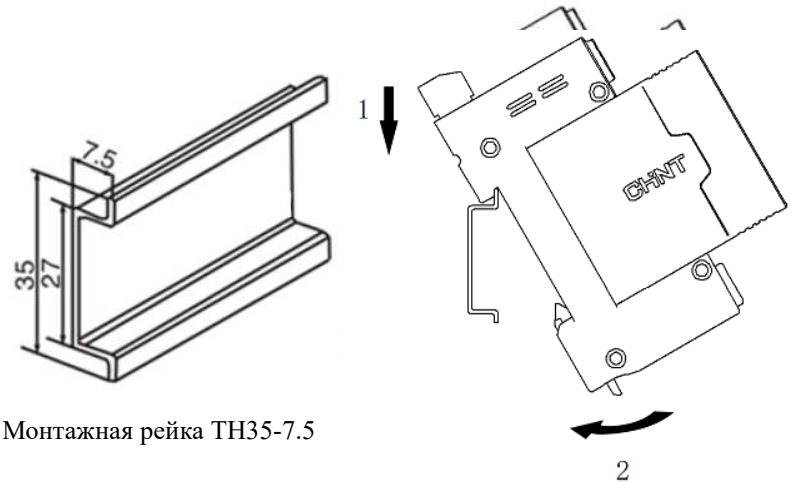

Монтажная рейка TH35-7.5

4) Разборка

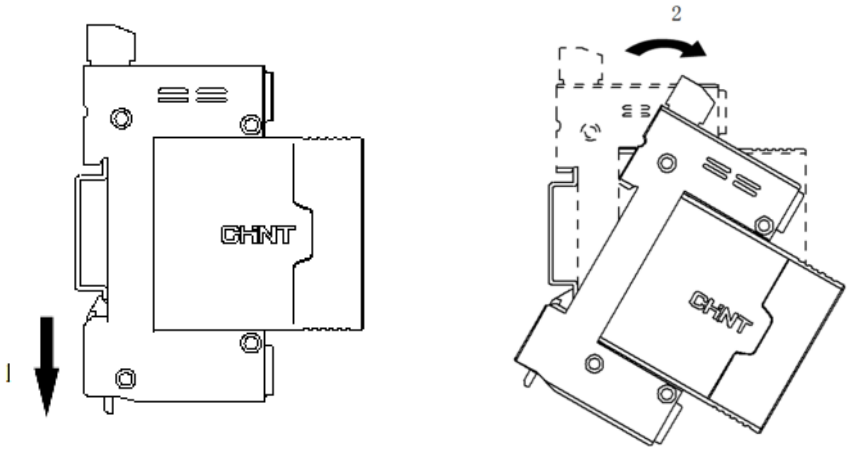

5) Электромонтаж: только медные провода

Таблица 2 Поперечное сечение соединительного медного провода

Характеристики	Поперечное сечение соединительного медного провода ($мм^2$)
Ток входных линий L и N = 40 кА	4
Ток входных линий L и N = 65 кА	6
Ток линии заземления 40 кА	6
Ток линии заземления 60 кА	10

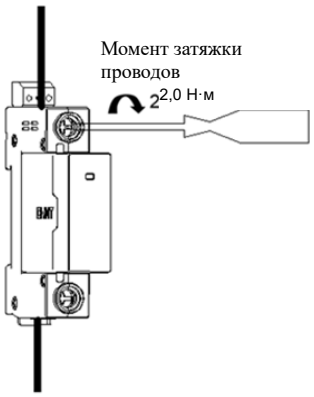

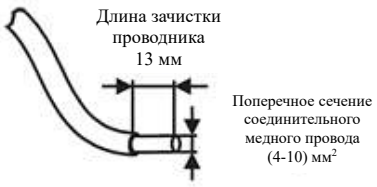

4 Техническое обслуживание

-- Регулярно проверяйте состояние окружающей среды на предмет соответствия требованиям эксплуатации импульсного разрядника.

-- Изменение цвета индикатора модуля защиты разрядника на красный говорит о старении разрядника и необходимости его замены.

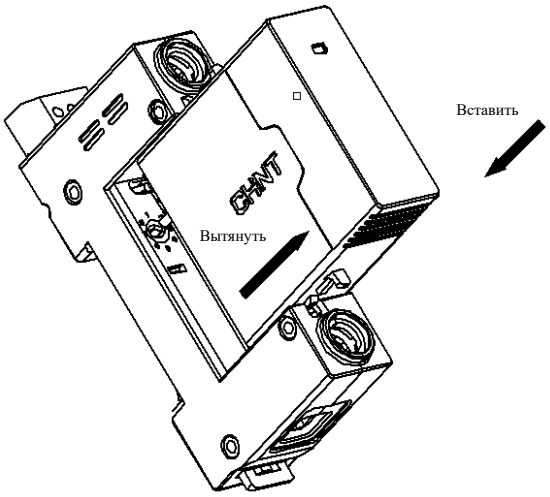

Таблица 3 Поиск и устранение неисправностей

Признаки	Возможные причины	Способ устранения
Защита отсутствует	Ненадежное заземление или слишком большое сопротивление линии заземления	Обеспечьте надежное заземление или уменьшите сопротивление линии заземления
	Рабочее напряжение импульсного разрядника не соответствует типу защищаемого оборудования	Замените изделие
	Импульсный разрядник находится слишком далеко от защищаемого оборудования	Добавьте разрядник на удалении до 30 м или сократите расстояние
	Не затянуты винты или ослабла проводка, что привело к отсутствию напряжения питания	Зачистите провода и затяните винты согласно требованиям

5 ⚠ Защита окружающей среды

С целью защиты окружающей среды изделие или его части должны утилизироваться в соответствии с утвержденным процессом переработки промышленных отходов или отправляться на перерабатывающее предприятие для сортировки, разборки и переработки.

Приложение: пояснения к обозначениям, используемым при наборе, печати и изготовлении

Приложение 1 Титульный лист: (требования к содержанию при печати титульного листа см. таблицу ниже)

№ п/п	Пункт на печать	Содержание на печать	Пояснение требований
1	Товарный знак	CHINT	Отдел управления брендом предоставляет изображение для титульного листа, включая конфигурацию содержания: верстку расположения на титульной странице
2	Элементы культуры компании Чжэнтай	“символ молния”	
3	Номер версии	NO:2019.09	Определяется месяцем и годом внесения поправок в технический паспорт продукта
4	QR-код продукта	/	Оставлено пустое поле, будущие продукты будут промаркированы в зависимости от фактического состояния полученного обслуживания
5	Серия и модель продукта	Серия CJ19	Организация по продукту заполняет номера фактических моделей и серий, а также наименований продуктов, которые включаются в данный технический паспорт. В данной строке напечатан только номер модели
	Наименование продукта	Контактор с переключением конденсаторов серии CJ19	
6	Номер стандарта соответствия	IEC/EN 60947-4-1	Все международные стандарты, которым обеспечивается фактическое соответствие продукта
7	Заголовок на титульном листе (наименование продукта + технический паспорт)	Контактор с переключением конденсаторов серии CJ19 Технический паспорт	Операционный отдел интегрированных систем организует перевод на все иностранные языки, указанные в шифрах технической документации, для помещения в данный раздел

Приложение 2 Сертификат соответствия: (сертификат соответствия является подтверждением успешного прохождения продуктом инспекции при выпуске с завода, является неотъемлемым сопроводительным документом, может быть использован самостоятельно, также может использоваться вместе с техническим паспортом, располагается на предпоследней странице технического паспорта, информацию о технике печати сертификата соответствия см. таблицу ниже)

№ п/п	Содержание на печать	Содержание на печать	Пояснение требований
1	Товарный знак	CHINT	Унифицированный дизайн, предоставляемый отделом управления брендом
2	Заголовок	QC PASS (контроль качества пройден)	Отдел маркетинга и исследовательский институт устанавливают образец и осуществляют перевод
3	Номер стандарта соответствия	IEC/EN 60947-4-1	Текстовое описание и формат неизменны, обновляется только номер стандарта, которому соответствует новый продукт
4	Номер инспектора	KZ Check 46	В соответствии с рабочим номером инспектора, фактически осуществившего инспекцию готового продукта (совпадает с номером инспектора в версии технического паспорта на китайском языке)
5	Дата инспекции: см. упаковку	Дата инспекции: см. упаковку	Необходимо добавить при разработке верстки
6	Наименование компании на английском языке	ZHEJIANG CHINT ELECTRICS CO., LTD.	Необходимо добавить при разработке верстки

Приложение 3 Задняя обложка: (требования к содержанию и технике печати задней обложки см. таблицу ниже:)

№ п/п	Содержание на печать	Содержание на печать	Пояснение требований
1	Товарный знак	CHINT	Унифицированный дизайн, предоставляемый отделом управления брендом
2	QR-код предприятия	/	Унифицированный дизайн, предоставляемый отделом управления брендом
3	Значок вторичной переработки или значок запрета утилизации с бытовыми отходами	,	/
4	Наименование, адрес производителя (изготовителя) (контактная информация главного офиса на английском языке)	Zhejiang Chint Electrics Co., Ltd. Add: No.1, CHINT Road, CHINT Industrial Zone, North Baixiang, Yueqing, Zhejiang Province. Tel: 86-577-62777777 4001177797 Fax: global-sales@chint.com Web：http://en.chint.com	В соответствии с единым, принятым в компании, правилом, включая информацию для отправки корреспонденции, т.е. индекс, телефон, факс, горячая линия службы клиентской поддержки, сайт и пр.

Приложение 4 Требования к размерам полотна бумаги для печати технического паспорта, цветам печати, способу сшивания, используемым материалам

№ п/п	Пункт	Требования (к заполнению пункта)	Пояснение требований
1	Размеры полотна	Стандартное раскрытие, класс 128（65X92）	Подразделяется на 4 вида на выбор: стандартное раскрытие, класс 16 (185X260), стандартное раскрытие, класс 32 (130X185), стандартное раскрытие, класс 64 (92X130), стандартное раскрытие, класс 128 (65X92)
2	Цвета печати	Полноцветная печать	Титульный лист (а также задняя обложка, сертификат соответствия): 3 вида на выбор - цветная ч/б, полностью монохром (синий с фиолетовым подтоном), полноцветная печать
3	Способ сшивания	Складывание одинарных листов	Подразделяется на 4 вида на выбор: складывание одинарных листов, скрепление, склеивание, прошивание; преимущественно вариант складывания
4	Используемые материалы	Офсетная бумага, плотность 60 г/м2	Подразделяется на: класс 128 - офсетная бумага 60 г/м^2, класс 64 и выше - офсетная бумага 70 г/м^2; Цветная печать, скрепление: класс 64 и класс 32 - обложка - матовая мелованная бумага 80 г/м^2, внутренние страницы - офсетная бумага 60 г/м^2; класс 16 - обложка - матовая мелованная бумага 128 г/м^2, внутренние страницы - офсетная бумага 70 г/м^2; Полностью монохром (синий с фиолетовым подтоном), скпрепление: офсетная бумага 70 г/м^2

Сохраняйте данный технический паспорт для обращения к нему в будущем.

CHINT