CHINT

Стандарт: МЭК/EN 60947-4-1

Серия NXR-12 - NXR-100

ТЕРМОРЕЛЕ ЗАЩИТЫ ОТ ПЕРЕГРУЗКИ

ТЕХНИЧЕСКИЙ ПАСПОРТ УСТРОЙСТВА

CHINT

ZHEJIANG CHINT ELECTRICS.CO.,LTD

1 Основные технические данные термореле защиты от перегрузки приведены в таблице 1.

Таблица 1

Модель		NXR-12	NXR-25	NXR-38	NXR-100
Функция защиты от обрыва фаз		Есть	Есть	Есть	Есть
Автоматический и ручной сброс		Есть	Есть	Есть	Есть
Компенсация влияния температуры		Есть	Есть	Есть	Есть
Индикатор срабатывания		Есть	Есть	Есть	Есть
Кнопка проверки		Есть	Есть	Есть	Есть
Кнопка остановки		Есть	Есть	Есть	Есть
Класс тока (А)		0,1-12	0,1-25	23-38	23-100
Рекомендуемый подходящий контактор		NXC-06M.09M I2M	NXC-06.09.12.16 NXC-18,22 NXC-25,32,38	NXC-25,32,38	NXC-40,50,65 NXC-75,85,100
Схема контактов		1 НР + 1 НЗ			
Номинальное напряжение изоляции (Ui)		690 В			
Номинальное рабочее напряжение (Ue)		660/690 В			
Выдерживаемое номинальное импульсное напряжение (Uimp)		6 кВ			
Вспомогательный контакт	Ith	5 А			
	AC-15	380/400 В - 1,5 А			
	DC-13	220 В - 0,2 А			
Категория повышенного напряжения		III			
Степень загрязнения		3			
Стандарт		МЭК/EN 60947-4-1			
Степень защиты		IP20			
Сертификат		CE CCC			
Температура окружающего воздуха		Нормальная рабочая температура окружающей среды составляет от -5 °C до + 40 °C (по паспорту), пределы рабочей температуры окружающей среды: от -35 °C до + 70 °C, среднее значение составляет менее + 35 °C в течение 24 часов; (Если температура выходит за пределы нормального рабочего диапазона, обратитесь к разделу «Инструкции по эксплуатации устройства в экстремальных условиях»)			
Высота над уровнем моря		Не более 2000 м			
Атмосферные условия		В месте установки относительная влажность не должна превышать 50% при температуре окружающего воздуха +40 °C; при более низкой температуре воздуха относительная влажность может быть выше.			
Номинальные режимы работы		Восьмичасовой режим работы; Непрерывная работа; Работа через определенные промежутки времени			

2 График соотношения время-ток во время работы реле (трехфазное, состояние нагрева)

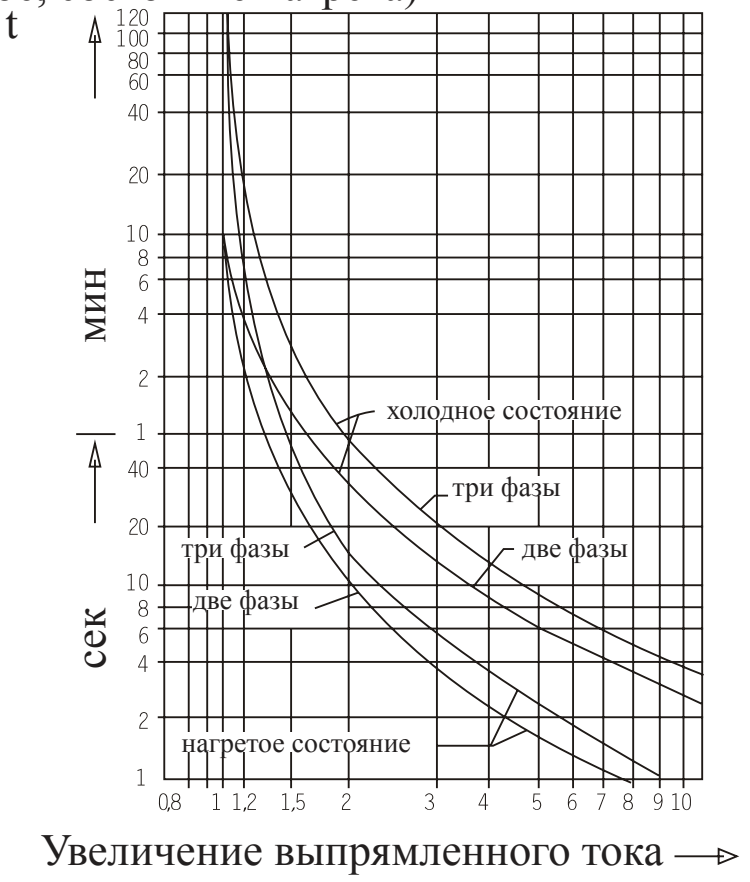

3 Принцип работы

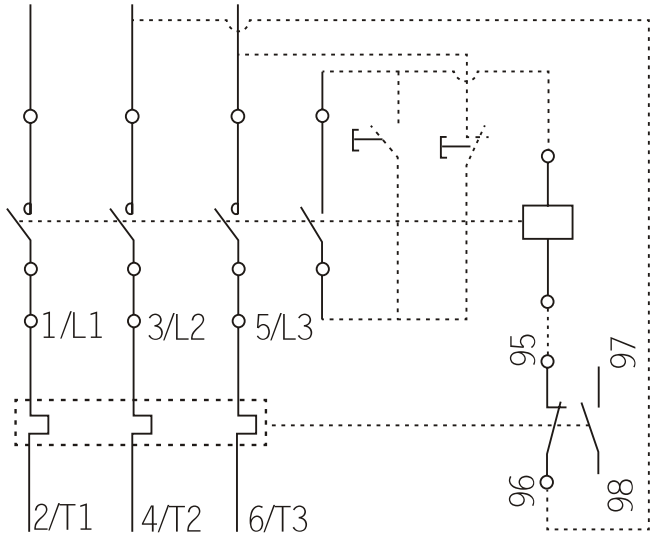

4 Размеры места под установку и габаритные размеры

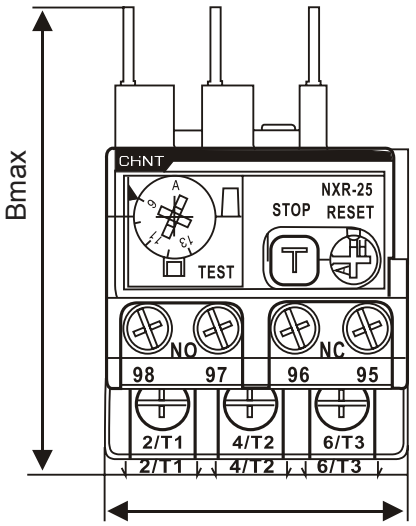

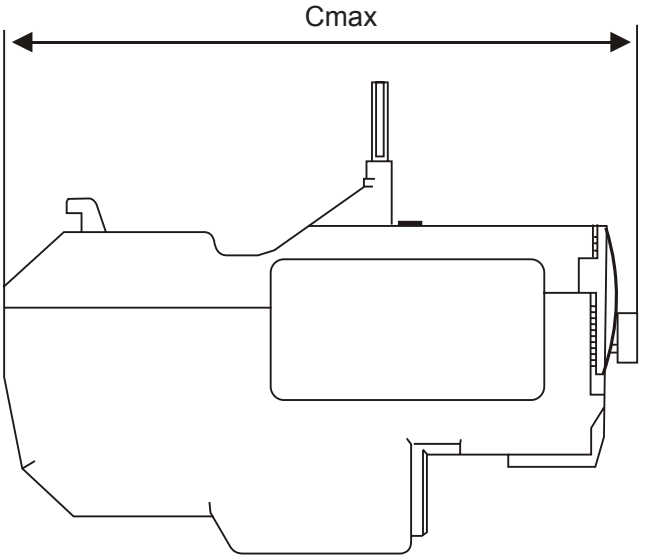

Таблица 2

Модель	Amax	Bmax	Cmax
NXR-12	45	73	68
NXR-25	45	67	94
NXR-38	55	82	94
NXR-100	72	87	117

5 Монтаж, эксплуатация и техобслуживание

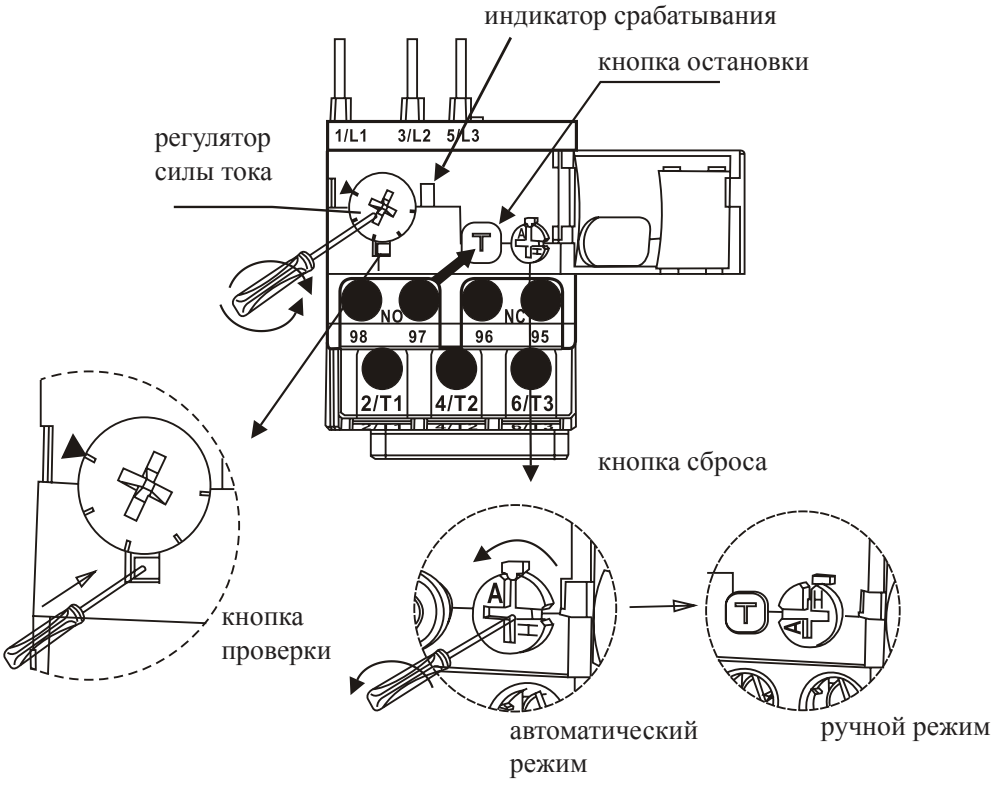

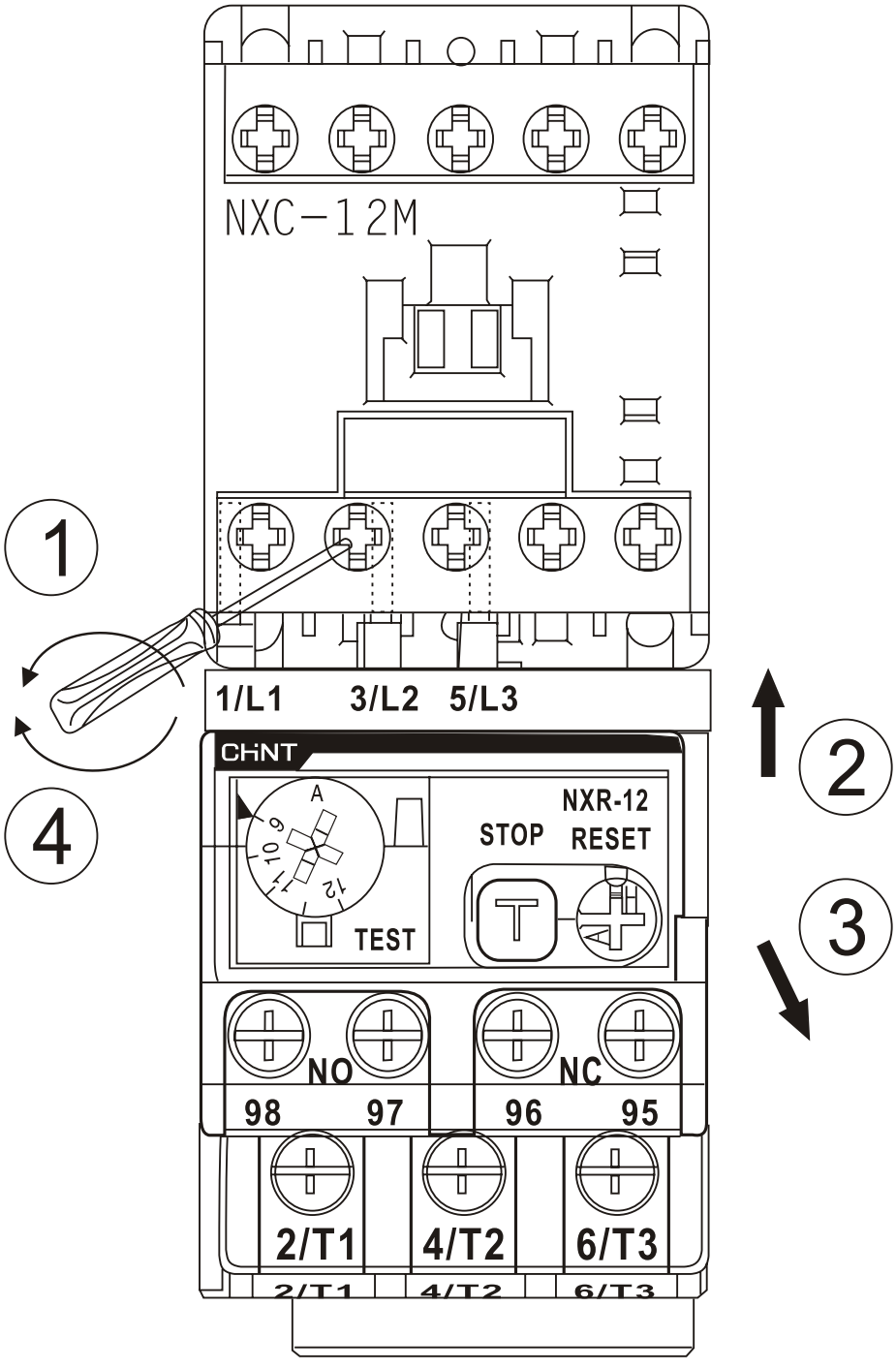
NXC-12M
1
2
3
4
1/L1
3/L2
5/L3
CHNT
A
6
10
11
12
TEST
NXR-12
STOP
RESET
NO
NC
98
97
96
95
2/T1
4/T2
6/T3

6 Требования к подключению силовой цепи

				S (мм²)						
Контакты силовой цепи	M10 10 Н•м	Торцевой ключ №4	NXR-100	–	–	4 - 35	–	4 - 35	–	
	M4 1,7 Н•м	Отвертка Philips №2	NXR-38	–	–	4 - 10	4 - 10	4 - 10	4 - 10	A > 4 мм, L < 12 мм
			NXR-25	1 - 4	1 - 4	1 - 4	1 - 4	1 - 4	1 - 4	A > 4 мм, L < 10 мм
	M3,5 1,2 Н•м	Отвертка Philips №2	NXR-12	1 - 2,5	1 - 2,5	1 - 2,5	1 - 2,5	1 - 2,5	1 - 2,5	A > 3,5 мм, L < 9 мм
Контакты вспомогательной цепи	M3,5 0,8 Н•м	Отвертка Philips №2	NXR-12 - NXR-100	мм²	мм²	мм²	мм²	мм²	мм²	A > 3,5 мм, L < 8 мм
				1 - 2,5	1 - 2,5	1 - 2,5	1 - 2,5	1 - 2,5	1 - 2,5	

Приложение: инструкции по эксплуатации устройства в экстремальных условиях

- Согласно положению GB 14048.1-2010, использование устройства при нормальной рабочей температуре не окажет существенного влияния на рабочие характеристики изделия.
- Если температура окружающей среды превышает +40 °C, можно отрегулировать максимальный номинальный ток изделия с целью уменьшить допустимое повышение температуры. В противном случае такие условия могут повредить изделие или сократить срок его службы, снизить надежность работы и повлиять на рабочие характеристики. Если температура окружающей среды менее -5 °C, следует учесть влияние теплоотводящих систем на изменение характеристик изделия.
- В приведенной ниже таблице показаны коэффициенты компенсации температуры при температуре окружающей среды от -35 °C до +70 °C.

Температура окружающей среды °C		-35	-5	+20	+40	+70
Поправочный коэффициент	без отключения	1,05	1,05	1,05	1,0	0,9
	с отключением	1,4	1,3	1,2	1,2	1,2