ПРОФЕССИОНАЛЬНОЕ ОСВЕЩЕНИЕ

СВЕТИЛЬНИК УЛИЧНЫЙ СВЕТОДИОДНЫЙ ДКУ - LEVEL

Светодиодный уличный светильник **ДКУ-LEVEL** с датчиком освещения – это современное решение с высокой светоотдачей 175 лм/Вт, он оснащенный защитой от импульсных перенапряжений до 10 кВ и драйвером для работы в сетях с напряжением 100-277В с диммированием 0-10V. На светильник предоставляется расширенная гарантия 5 лет.

- **ВЫСОКАЯ СВЕТООТДАЧА.** Современные светодиоды с высокой светоотдачей в 175 лм/Вт.
- **ДАТЧИК ОСВЕЩЕННОСТИ.** Интегрированный датчик освещенности автоматически включает и выключает светильник в зависимости от времени суток. При необходимости функция фотоэлемента легко отключается с помощью встроенного выключателя.
- **IP66.** Класс защиты IP66 обеспечивает повышенную защиту от проникновения пыли и влаги.
- **ФУНКЦИЯ ВЫБОРА МОЩНОСТИ.** Вы можете легко изменить мощность и световой поток с помощью встроенного переключателя.
- **ФУНКЦИЯ ВЫБОРА ЦВЕТОВОЙ ТЕМПЕРАТУРЫ.** С помощью встроенного переключателя возможно выбрать требуемую цветовую температуру 3000K, 4000K и 5000K.

Номер	
Примечания	
Тип	

175 лм/Вт светоотдача | 100-277В напряжение | датчик освещенности | IP66 степень защиты | 5 лет гарантия

ТИПЫ МОНТАЖА

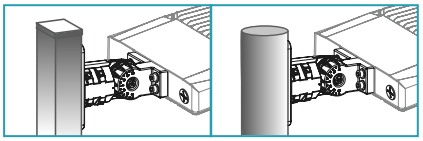

Поворотный кронштейн АМА-ДКУ-LEVEL для монтажа на квадратную или круглую трубу

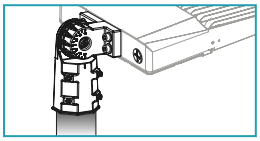

Консольный кронштейн SF-ДКУ-LEVEL на трубу диаметром от 45-60мм

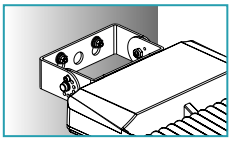

Кронштейн TR-ДКУ-LEVEL для монтажа на стену

ДКУ-LEVEL 100, 150, 200Вт

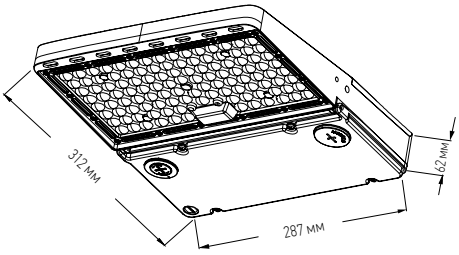

ДКУ-LEVEL 300Вт

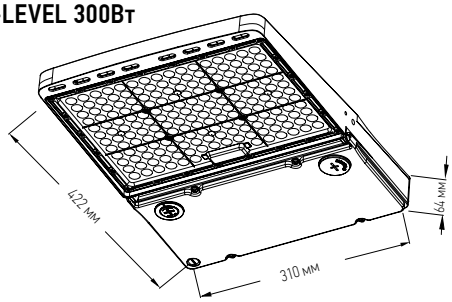

Наименование модели	Напряжение	Мощность	Тип диммирования	Люмены	Цветовая температура	Цвет корпуса	Длина провода	Габариты	Артикул
ДКУ-LEVEL									
100PA3C-PC-BL	100-277В	100/80/50 Вт	0-10V	17 500 Лм	3CCT: 3000, 4000, 5000	Черный	1,2 м	312x287x62 мм	4690612061191
150PA3C-PC-BL	100-277В	150/120/100 Вт	0-10V	26 250 Лм	3CCT: 3000, 4000, 5000	Черный	1,2 м	312x287x62 мм	4690612061207
200PA3C-PC-BL	100-277В	200/150/100 Вт	0-10V	35 000 Лм	3CCT: 3000, 4000, 5000	Черный	1,2 м	312x287x62 мм	4690612061214
300PA3C-PC-BL	100-277В	300/240/200 Вт	0-10V	52 500 Лм	3CCT: 3000, 4000, 5000	Черный	1,2 м	422x310x64 мм	4690612061221
Аксессуары									
АМА-ДКУ-LEVEL-BL	Поворотный кронштейн для монтажа на квадратную или круглую трубу					Черный		186x124x73 мм	4690612062983
SF-ДКУ-LEVEL-B	Кронштейн консольный на трубу диаметром 45-60 мм					Черный		203x124x159 мм	4690612062990
TR-ДКУ-LEVEL-BL	Кронштейн для монтажа на стену					Черный		147x120x45 мм	4690612063003

1. Комплектность

1.1 Светильник светодиодный – 1 шт.;
1.2 Руководство по эксплуатации, паспорт – 1 экз.;
1.3 Упаковочная коробка – 1 шт.

2. Назначение и область применения

2.1 Светильники светодиодные ДКУ-LEVEL предназначены для работы в сетях переменного тока с напряжением 230В +-10%, частота 50 Гц, ГОСТ 32144-2013.
2.2 Светильники светодиодные ДКУ-LEVEL предназначены для наружной установки (освещение или подсветки производственных объектов, стоянок, площадей и т.д.) Установка светильников может осуществляется на наружных стенах, парапетах зданий и сооружений, других ровных поверхностях и трубах.

3. Меры предосторожности

3.1 Запрещена эксплуатация светильника с поврежденным питающим кабелем, поврежденным корпусом или без рассеивателя.
3.2 Запрещена эксплуатация светильника в сетях, не соответствующих требованиям ГОСТ Р 32144-2013.
3.3 Эксплуатация светильника без использования провода защитного заземления запрещена.

4. Требования ТР ТС

Изделие соответствует требованиям технического регламента таможенного союза «О безопасности низковольтного оборудования» (ТР ТС 004/2011);
Технического регламента таможенного союза «Электромагнитная совместимость технических средств» (ТР ТС 020/2011);
Технического регламента Евразийского экономического союза «Об ограничении применения опасных веществ в изделиях электротехники и радиоэлектроники» (ТР ЕАЭС 037/2016).

5. Габаритные размеры, электротехнические и технические характеристики изделия

Наименование	ДКУ-LEVEL 100PA3C-PC-BL	ДКУ-LEVEL 150PA3C-PC-BL	ДКУ-LEVEL 200PA3C-PC-BL	ДКУ-LEVEL 300PA3C-PC-BL
Мощность, Вт	100/80/50	150/120/100	200/150/100	300/240/200
Рабочее напряжение, В	100-277	100-277	100-277	100-277
Тип диммирования	0-10V	0-10V	0-10V	0-10V
Световой поток, лм	17 500	26 250	35 000	52 500
Световая отдача, лм/Вт	175	175	175	175
Цветовая температура, К	3CCT: 3000, 4000, 5000	3CCT: 3000, 4000, 5000	3CCT: 3000, 4000, 5000	3CCT: 3000, 4000, 5000
Индекс цветопередачи	≥ 70	≥ 70	≥ 70	≥ 70
Коэффициент пульсации, %	< 3	< 3	< 3	< 3
EMC тест	да	да	да	да
Класс энергоэффективности	A++	A++	A++	A++
Потребляемый ток, мА	490	730	970	1450
Коэффициент мощности cos φ	> 0,9	> 0,9	> 0,9	> 0,9
Тип КСС	III	III	III	III
Угол рассеивания	130°	130°	130°	130°
Материал рассеивателя	пластик	пластик	пластик	пластик
Материал корпуса	алюминий	алюминий	алюминий	алюминий
Цвет корпуса	черный	черный	черный	черный
Температурный режим работы, °C	-40...+55	-40...+55	-40...+55	-40...+55
Степень защиты	IP66	IP66	IP66	IP66
Классы защиты от поражения электрическим током	I	I	I	I
Климатическое исполнение	УХЛ 1	УХЛ 1	УХЛ 1	УХЛ 1
Габариты, мм	312x287x62	312x287x62	312x287x62	422x310x64
Вес нетто, кг	2,25	2,25	2,25	3,21
Срок службы, ч	54 000	54 000	54 000	54 000

*Цветовая температура свечения может отличаться от номинальной ±200К *Подробную информацию о световом потоке см. в Приложении 1

ВНИМАНИЕ! Производитель имеет право вносить изменения в конструкцию, не допускающие ухудшения основных характеристик, без предварительного уведомления.

Приложение 1

Наименование модели	Мощность, Вт	3000 К	4000 К	5000 К
100PA3C-PC-BL	50	8 000	7 500	8 750
	80	12 000	12 800	14 000
	100	17 100	18 100	17 500
150PA3C-PC-BL	100	17 200	18 600	18 100
	120	19 900	25 900	25 500
	150	24 300	33 500	26 250
200PA3C-PC-BL	100	17 700	26 900	26 400
	150	24 700	34 300	33 600
	200	32 400	40 200	35 000
300PA3C-PC-BL	200	35 800	37 100	37 000
	240	41 000	43 600	42 700
	300	48 800	52 530	52 500

6. Аксессуары (продаются отдельно)

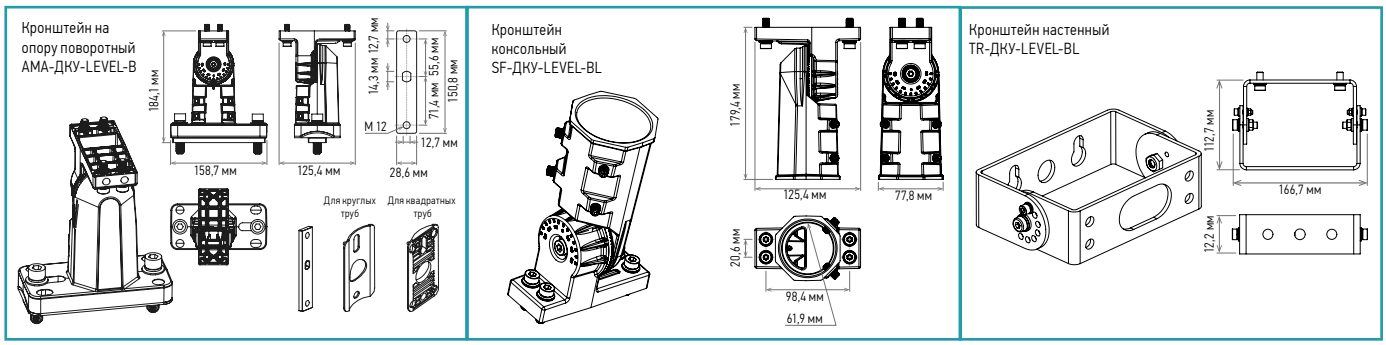

Таблица совместимости аксессуаров:

Наименование	ДКУ-LEVEL 100PA3C-PC-BL	ДКУ-LEVEL 150PA3C-PC-BL	ДКУ-LEVEL 200PA3C-PC-BL	ДКУ-LEVEL 300PA3C-PC-BL
Кронштейн на опору поворотный АМА-ДКУ-LEVEL-B	•	•	•	•
Кронштейн консольный SF-ДКУ-LEVEL-BL	•	•	•	•
Кронштейн настенный TR-ДКУ-LEVEL-BL	•	•	•	•

7. Монтаж и подключение

7.1 **Монтаж на кронштейн на опору поворотный АМА-ДКУ-LEVEL-BL** (продается отдельно):

7.1.1 Откройте дверцу на кронштейне рычага (1 винт). Установите монтажный рычаг на столб* (2 болта). Убедитесь, что силиконовые прокладки образуют герметичное уплотнение;

7.1.2 Пропустите шнур от светильника через кронштейн в столб и затяните четыре винта М8 на корпусе светильника. Подключите провода в соответствии со схемой электропроводки;

7.1.3 Закройте дверцу на кронштейне рычага и отрегулируйте положение светильника.

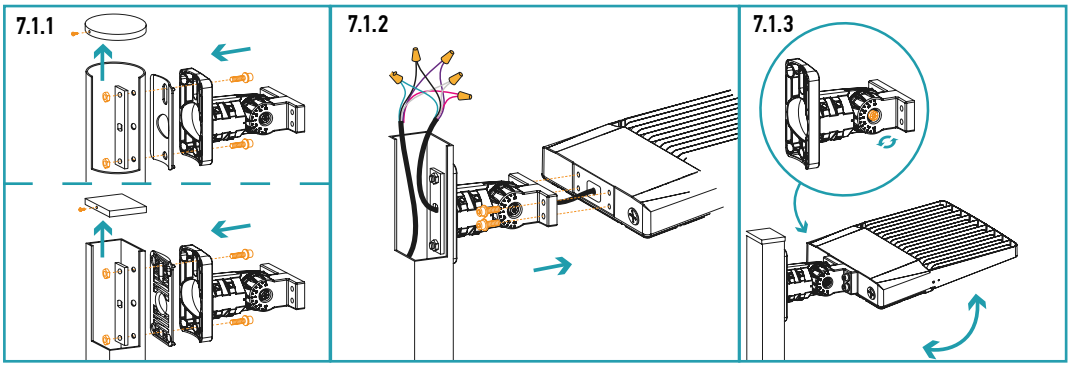

*Монтаж возможен на круглую или квадратную трубу

7.2 **Монтаж на кронштейн консольный SF-ДКУ-LEVEL-BL** (продается отдельно):

7.2.1 Пропустите провод через консольный кронштейн и закрепите его на креплении четырьмя винтами;

7.2.2 Подключите провода в соответствии со схемой электропроводки;

7.2.3 Наденьте кронштейн на трубу и отрегулируйте положение светильника.

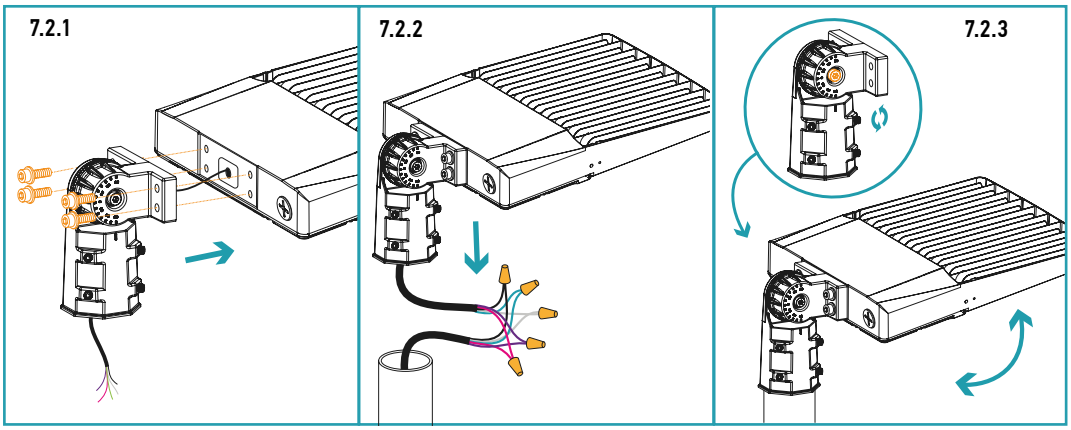

7.3 Монтаж на кронштейн настенный TR-ДКУ-LEVEL-BL (продается отдельно):

7.3.1 Просверлите отверстия в стене соответствующие по размеру отверстиям на кронштейне. Закрепите кронштейн на стене;
7.3.2 Подключите провода в соответствии со схемой электропроводки;
7.3.3 Отрегулируйте угол наклона светильника, при необходимости.

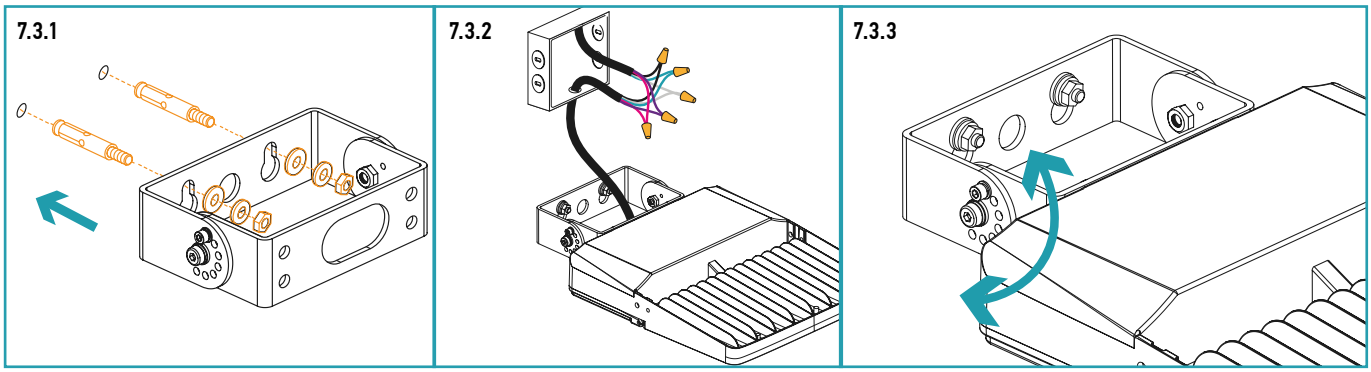

7.4 Установка мощности, цветовой температуры и включение/выключение датчика освещенности:

7.4.1 Откройте заглушку на передней панели светильника. Выберите необходимую мощность, цветовую температуру и режим включения/выключения датчика освещенности встроенным переключателем;
7.4.2 Закройте заглушку после установки требуемых параметров.

Технические характеристики датчика освещенности	
Уровень освещенности окружающей среды для включения светильника	≤ 80 лк
Уровень освещенности окружающей среды для отключения светильника	≥ 150 лк
Рабочая температура	от -40°С до 60°С

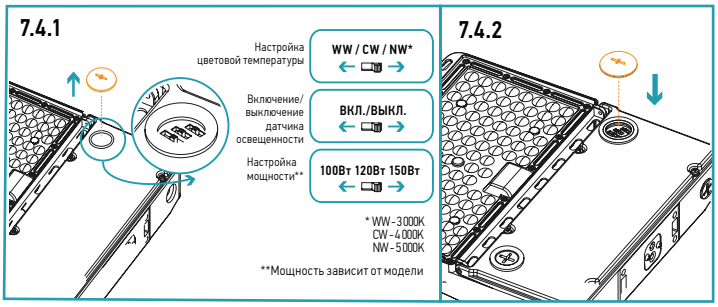

8. Утилизация

По окончании эксплуатации запрещается выбрасывать прибор вместе с бытовыми отходами. Необходимо сдать его в пункт приема электрических и электронных устройств для вторичной переработки или согласно требованиям законодательства, на территории реализации.

9. Транспортировка и хранение:

9.1 Транспортировка и хранение осуществляется по ГОСТ 23216 и ГОСТ 15150;
9.2 Транспортирование допускается любым видом крытого транспорта, обеспечивающим предохранение упакованной продукции от механических повреждений и ударных нагрузок;
9.3 Хранение светильника осуществляется в упаковке изготовителя в закрытых помещениях с естественной вентиляцией с соблюдением мер предохранения от механических повреждений и воздействия атмосферных осадков. Температура хранения –40...+55 °С. Относительная влажность воздуха не более 98%. При хранении на стеллажах упаковки должны быть сложены не более чем в 4-5 рядов по высоте.

Наименование	100РАЗС-РС-BL	150РАЗС-РС-BL	200РАЗС-РС-BL	300РАЗС-РС-BL	SF-ДКУ-LEVEL-BL	AMA-ДКУ-LEVEL-BL	TR-ДКУ-LEVEL-BL
Вес ящика, кг	2,3	2,3	2,3	3,2	18	5	4
Объем ящика, м^3	0,0151	0,0151	0,0151	0,0207	0.0168	0.0168	0.0168
Минимальная упаковка	1	1	1	1	1	1	1
Количество в ящике	1	1	1	1	20	50	50
Штрих-код EAN-13	4690612062945	4690612062952	4690612062969	4690612062976	4690612063010	4690612063027	4690612063034
Транспортный штрих-код ITF-14	14690612062942	14690612062959	14690612062966	14690612062973	14690612063014	14690612063024	14690612063031
Код товара	200.1301	200.1302	200.1303	200.1304	200.1308	200.1309	200.1310

10. Гарантийные обязательства

10.1 Замене подлежат неработающие светодиодные светильники при отсутствии видимых физических повреждений;
10.2 Замена осуществляется при предъявлении правильно заполненного гарантийного талона (указать наименование изделия, штрих код, дату и место продажи), подписи продавца, печати магазина, в котором был приобретен светильник. Светильник подлежит замене при условии сохранения товарного вида упаковки;
10.3 Замена предполагает предварительное тестирование светильника;
10.4 Все вышеизложенные гарантии действуют в рамках законодательства государств-членов ЕАЭС о защите прав потребителей;
10.5 Гарантийные обязательства не распространяются на:
- 10.5.1 Светильники, имеющие видимые физические повреждения корпуса;
- 10.5.2 Светильники, вышедшие из строя в результате нарушения Покупателем условий эксплуатации;
- 10.5.3 Светильники, вышедшие из строя в результате попадания внутрь корпуса посторонних предметов, жидкостей, насекомых;
- 10.5.4 Светильники, вышедшие из строя в результате действия обстоятельств непреодолимой силы (пожар, затопление и прочее);
- 10.5.5 Случаи, если падение (уменьшение) светового потока составляет менее 10% от номинального (заявленного производителем);

10.6 Расходы, связанные с монтажом/демонтажом и транспортировкой светильника;
10.7 Дата производства указана на изделии;
10.8 Гарантийный срок составляет 5 лет с момента продажи;
10.9 В период гарантийных обязательств и при возникновении претензий обращаться к продавцу или в организации:
Российская Федерация ООО «НЕОКС-ЛАЙТ», 690034, Приморский край, г. Владивосток, ул. Фадеева, 30, кабинет 4А.

12. Производитель:

XINHUA ELECTRICAL CO., LTD OF GUANDONG ADD: No.1 North of longsheng Road. Leliu District, Shunde District, Foshan China. Синьхуа Электрикал Ко, Лтд Гуандун, ул. Норс оф Луншен №1, район Лэлю, г. Фошань, провинция Гуандун, Китай.

13. Гарантийный талон

Место продажи/Place of sale	Дата продажи/Date of sale
Подпись продавца/Seller's signature	Подпись покупателя/Customer's signature