Ящики силовые серии ЯРП11М

ЕАС ГОСТ ТУ

Товар сертифицирован.
ТУ 27.12.31-008-59826184-2020.
Гарантийный срок –2 года с момента ввода в эксплуатацию.

1. Назначение

Ящики силовые серии ЯРП11М предназначены для применения в электрических установках переменного тока напряжением до 380В частоты 50Гц и постоянного тока 220В. Служат для управления оборудованием, осуществляющим передачу, распределение и преобразование электрической энергии, а также для защиты электрических цепей от токов перегрузки и токов короткого замыкания.

2. Преимущества и технические особенности

- Возможность установки на открытом воздухе;
- Высокий уровень электробезопасности;
- Простота монтажа и обслуживания;
- Безопасность в эксплуатации обеспечена конструктивом;
- Благодаря повышенной антикоррозионной стойкости обеспечивается высокая долговечность ящиков.

Съёмная рукоятка позволяет безопасно и быстро управлять оборудованием, а при необходимости её можно снять, исключив несанкционированный доступ

Шпильки заземления гарантирует надёжное соединение с заземляющим проводником в полном соответствии с требованиями электробезопасности

Петля обеспечивает блокировку двери, исключая её открытие при включённом выключателе-разъединителе

Дополнительный козырёк корпуса предотвращает попадание грязи и влаги внутрь при открытии двери

Вспененный полиуретан на дверце формирует герметичный слой, предотвращающий попадание пыли и влаги

Контакты предохранителя и держателя выполнены из лужёной меди, что защищает их от коррозии при эксплуатации

3. Технические характеристики

Таблица 1. Общие технические характеристики

Наименование параметра		Значение
Номинальное рабочее напряжение, В	переменное	380/50 Гц
	постоянное	220
Номинальное напряжение изоляции, В		660
Режим работы		продолжительный
Степень защиты по ГОСТ 14254		IP54
Климатическое исполнение и категория размещения по ГОСТ 15150		УХЛ2

Таблица 2. Индивидуальные технические характеристики

Артикул	Модель	Тип рубильника	Номинальный рабочий ток I_e рубильника, А	Число направлений	Тип предохранителя	Номинальный рабочий ток I_e предохранителя, А	Материал ножей предохранителя	Материал губок держателя
ET542512	ЯРП11М-311-54 УХЛ2	ВР32-31 В 31250	100	1	ПН-2	100	сталь	сталь
ET554686	ЯРП11М-311-54 УХЛ2	ВР32-31 В 31250	100	1	ПН-2	31,5	сталь	сталь
ET561126	ЯРП11М-311-54 УХЛ2	ВР32-31 В 31250	100	1	ПН-2	63	сталь	сталь
ET055641	ЯРП11М-311-54 УХЛ2	ВР32-31 В 31250	100	1	ППН-33	100	медь	медь
ET561128	ЯРП11М-311-54 УХЛ2	ВР32-31 В 31250	100	1	ППН-33	16	медь	медь
ET012061	ЯРП11М-311-54 УХЛ2	ВР32-31 В 31250	100	1	ППН-33	20	медь	медь
ET561127	ЯРП11М-311-54 УХЛ2	ВР32-31 В 31250	100	1	ППН-33	25	медь	медь
ET059211	ЯРП11М-311-54 УХЛ2	ВР32-31 В 31250	100	1	ППН-33	40	медь	медь
ET059212	ЯРП11М-311-54 УХЛ2	ВР32-31 В 31250	100	1	ППН-33	63	медь	медь
ET059213	ЯРП11М-311-54 УХЛ2	ВР32-31 В 31250	100	1	ППН-33	80	медь	медь
ET429208	ЯРП11М-311-54 УХЛ2	ВР32-31 В 31250	100	1	ППН-33	32	медь	медь
ET542513	ЯРП11М-351-54 УХЛ2	ВР32-35 В 31250	250	1	ПН-2	250	сталь	сталь
ET502485	ЯРП11М-351-54 УХЛ2	ВР32-35 В 31250	250	1	ППН-35	250	медь	медь
ET000324	ЯРП11М-371-32 УХЛ3	ВР32-37 В 31250	400	1	ППН-37	400	медь	медь
ET053503	ЯРП11М-371-54 УХЛ2	ВР32-37 В 31250	400	1	ППН-37	400	медь	медь
ET060019	ЯРП11М-371-54 УХЛ2	ВР32-37 В 31250	400	1	ППН-37	400	медь	медь
ET542515	ЯРП11М-391-54 УХЛ2	ВР32-39 В 31250	630	1	ПН-2	630	сталь	медь
ET053504	ЯРП11М-391-54 УХЛ2	ВР32-39 В 31250	630	1	ППН-39	630	медь	медь
ET529229	ЯРП11М-391-54 УХЛ2	ВР32-39 В 31250	630	1	ППН-39	630	медь	медь
ET547085	ЯРП11М-711-54 УХЛ2	ВР32-31 В 71250	100	2	ПН-2	100	сталь	сталь
ET542516	ЯРП11М-711-54 УХЛ2	ВР32-31 В 71250	100	2	ППН-33	100	медь	медь
ET547086	ЯРП11М-751-54 УХЛ2	ВР32-35 В 71250	250	2	ПН-2	250	сталь	сталь
ET542517	ЯРП11М-751-54 УХЛ2	ВР32-35 В 71250	250	2	ППН-35	250	медь	медь
ET547087	ЯРП11М-771-54 УХЛ2	ВР32-37 В 71250	400	2	ППН-37	400	медь	медь
ET060020	ЯРП11М-771-54 УХЛ2	ВР32-37 В 71250	400	2	ППН-37	400	медь	медь
ET542519	ЯРП11М-791-54 УХЛ2	ВР32-39 В 71250	630	2	ПН-2	630	сталь	медь
ET547088	ЯРП11М-791-54 УХЛ2	ВР32-39 В 71250	630	2	ППН-39	630	медь	медь
ET529232	ЯРП11М-791-54 УХЛ2	ВР32-39 В 71250	630	2	ППН-39	630	медь	медь

Принципиальные электрические схемы

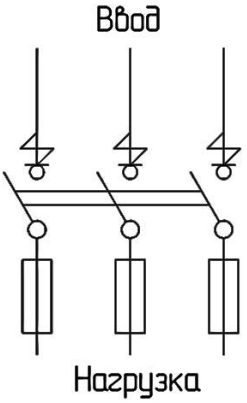

Рисунок 1. Принципиальная электрическая схема силового ящика с 1-ой линией ввода

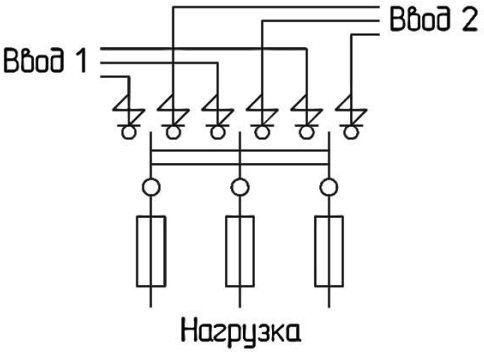

Рисунок 2. Принципиальная электрическая схема силового ящика с 2-мя линиями ввода

4. Структура условного обозначения

ЯРП	11	М	-XX	X	-	IP54	УХЛ2
1	2	3	4 5	6		7	8

1. Условное обозначение ящик с рубильником и предохранителями серии: **ЯРП**.
2. Условное обозначение номера серии: **11**.
3. Условное обозначение модернизации: **М**.
4. Условное обозначение исполнения вводного аппарата:
   3 - рубильник;
   7 - переключатель.
5. Условное обозначение номинального тока:
   1 – 100 А;
   5 – 250 А;
   7 – 400 А;
   9 – 630 А.
6. Условное обозначение схемы исполнения: **1** - трёхполюсный.
7. Условное обозначение по степени защиты: **IP54**.
8. Условное обозначение климатического исполнения и категория: **УХЛ2**.

Пример: запись обозначения ящика силового ЯРП, с максимальным рабочим током 100 А с климатическим исполнением и категорией размещения УХЛ2 и предохранителем типа ППН-33 (медные ножи) с номинальным током 100 А и степенью защитой IP54.

ЯРП11М-311-54 УХЛ2, 100А, с ППН-33 100А, держатели медь, IP54 (ЭТ)

5. Габаритные и установочные размеры

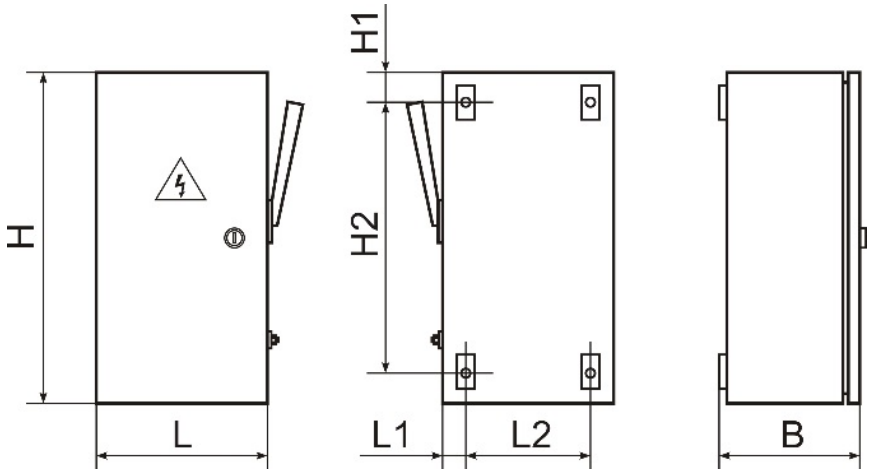

Рисунок 3. Общий вид и габаритные размеры ящиков силовых **ЯРП11М-3**

Таблица 5. Габаритные размеры ящиков силовых **ЯРП11М-3**

Модель	Габарит по току	Габаритные размеры, мм						
		H	L	B	L1	L2	H1	H2
ЯРП-100-54 УХЛ2	100А	450	240	175	35	170	30	390
ЯРП-250-54 УХЛ2	250А	600	280	180	30	220	30	540
ЯРП-400-54 УХЛ2	400А	800	400	230	25	350	30	740
ЯРП-630-54 УХЛ2	630А	1000	450	260	25	400	30	940

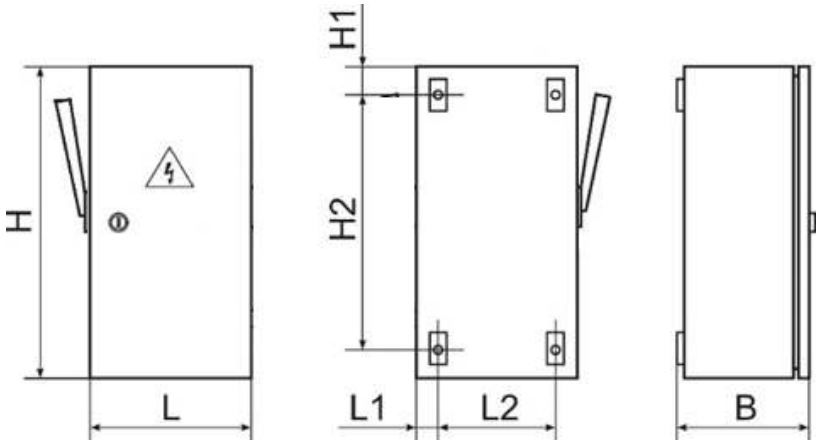

Общий вид и габаритные размеры ящиков силовых **ЯРП11М-7**

Таблица 6. Габаритные размеры ящиков силовых **ЯРП11М-7**

Модель	Габарит по току	Габаритные размеры, мм						
		H	L	B	L1	L2	H1	H2
ЯРПП-100-54 УХЛ2	100А	550	280	175	25	230	30	490
ЯРПП-250-54 УХЛ2	250А	650	400	240	25	350	40	570
ЯРПП-400-54 УХЛ2	400А	750	400	240	25	350	35	680
ЯРПП-630-54 УХЛ2	630А	950	450	275	30	390	30	890