Габаритные и установочные размеры

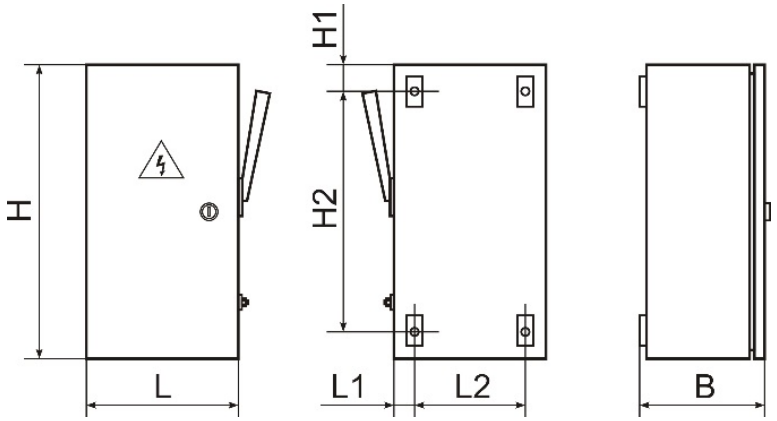

Общий вид и габаритные размеры ящиков силовых **ЯРП11М-3**

Таблица 1. Габаритные размеры ящиков силовых **ЯРП11М-3**

Модель	Габарит по току	Габаритные размеры, мм						
		H	L	B	L1	L2	H1	H2
ЯРП11М-311-54 УХЛ2	100А	450	240	175	35	170	30	390
ЯРП11М-351-54 УХЛ2	250А	600	280	180	30	220	30	540
ЯРП11М-371-54 УХЛ2	400А	800	400	230	25	350	30	740
ЯРП11М-391-54 УХЛ2	630А	1000	450	260	25	400	30	940

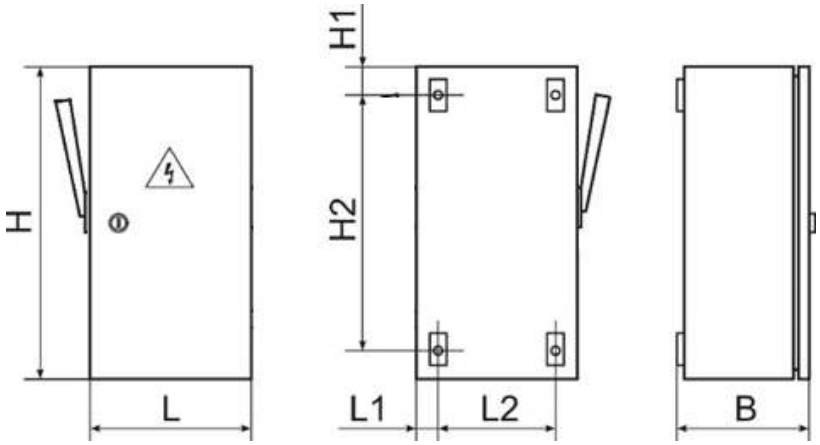

Общий вид и габаритные размеры ящиков силовых **ЯРП11М-7**

Таблица 2. Габаритные размеры ящиков силовых **ЯРП11М-7**

Модель	Габарит по току	Габаритные размеры, мм						
		H	L	B	L1	L2	H1	H2
ЯРП11М-711-54 УХЛ2	100А	550	280	175	25	230	30	490
ЯРП11М-751-54 УХЛ2	250А	650	400	240	25	350	40	570
ЯРП11М-771-54 УХЛ2	400А	750	400	240	25	350	35	680
ЯРП11М-791-54 УХЛ2	630А	950	450	275	30	390	30	890