Выключатели путевые серии ВП-40

Товар сертифицирован
ТУ 27.33.13-002-59826184-2020
Гарантийный срок – 2 года с момента ввода в эксплуатацию

1. Назначение

Выключатели путевые серии ВП 36 предназначены для применения в электрических цепях управления, сигнализации и контроля относительного положения подвижных частей механизма в пространстве.

Основное применение – коммутация электрических цепей управления переменного напряжения до 660В (50/60Гц) и постоянного тока до 440В под воздействием управляющих упоров в определённых точках пути контролируемого объекта.

Благодаря многочисленным модификациям выключатели используются в широком спектре.

Основные задачи реализуемые при применении выключателей:

- присутствия/отсутствия объекта;
- движения объекта;
- местонахождения объекта;
- фиксация конца маршрута объекта.

2. Преимущества

- корпус из нержавеющего металла (ударопрочный);
- компактные размеры;
- дизайн, посадочные размеры и габариты соответствуют зарубежным аналогам;
- высокая точность срабатывания;
- высокая степень защиты IP.

3. Технические характеристики

2-полюсный NC+NO (безынерционный)	ВП 40-2110М-66 У2	ВП 40-2102М-66 У2	ВП 40-2116М-66 У2	ВП 40-2143М-66 У2	ВП 40-2123М-66 У2	ВП 40-2106М-66 У2	ВП 40-2108М-66 У2
	ЕТ007368	ЕТ007376	ЕТ007444	ЕТ007716	ЕТ009402	ЕТ008688	ЕТ009070
2-полюсный NO+NC (инерционный)	ВП 40-2510М-66 У2	ВП 40-2502М-66 У2	ВП 40-2516М-66 У2	ВП 40-2543М-66 У2	ВП 40-2523М-66 У2	ВП 40-2506М-66 У2	ВП 40-2508М-66 У2
	ЕТ007369	ЕТ007378	ЕТ007445	ЕТ007717	ЕТ009443	ЕТ008735	ЕТ009071

Материал корпуса	Металл (силумин)						
Тип управления	Толкатель	Толкатель с роликом	Толкатель со стальным роликом	Толкатель со стальным роликом рег. по длине	Толкатель со стальным роликом горизонт.	Рычаг пружинный "кошачий ус"	Рычаг пружинный
Степень защиты	IP66						
Категория применения	AC-15 (Ue = 240 В, Ie = 6 A) / DC-13 (Ue = 220 В, Ie = 0.3 A)						
Условный тепловой ток (Ith)	10A						
Номинальное напряжение изоляции	660V(AC) / 440 V(DC)						
Кабельный ввод	3 резьбовых кабельных ввода для сальника M18x1,5						
Подключение проводов	Винтовые зажимы						
Форма изоляции контактов	Zb						
Установочные размеры, мм	38-42						
Температура окружающей среды при эксплуатации	-40…50 °C						
Температура хранения	-45…50 °C						
Срабатывание от воздействия	Непосредственно на головку	На ролик под углом 30°				На пружину другим движущимся элементом, в любом направлении	
Направление воздействия	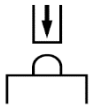	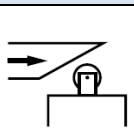	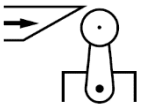			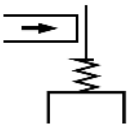	
Максимальная скорость срабатывания	0,5мм-0,5м/с						
Механическая износостойкость (миллионы циклов)	10						
Электрическая износостойкость (тыс. циклов)	500						
Усилие срабатывания	3.92Н-7.84Н		0.98Н-3,92Н		3.92Н-7.84Н	0.49Н-1.47Н	

Коммутация контактного блока

Общий вид	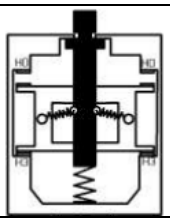	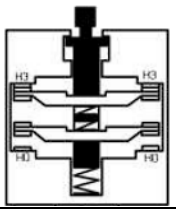
Принципиальная схема	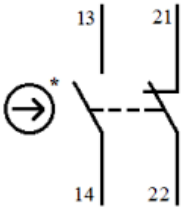	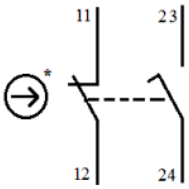
	2-полюсный NO+NC с контактной системой полумгновенного действия	2-полюсный NC+NO с контактной системой с задержкой срабатывания

4. *Структура условного обозначения*

ВП 40 - X X XX X - XX У2
1 2 3 4 5 6 7

1. Условное обозначение серии: **ВП 40**.
2. Условное обозначение исполнения по количеству полюсов:
   2 - 2-х полюсный.
3. Условное обозначение по типу срабатывания и типу контактов:
   1 - безынерционное (прямое) срабатывание: 1з + 1р (1NO+1NC);
   5 - инерционное (полумгновенное) срабатывание: 1з + 1р (1NO+1NC).
4. Условное обозначение исполнения по виду привода:
   10 - толкатель;
   02 - толкатель с роликом;
   06 - рычаг пружинный "кошачий ус";
   08 - рычаг пружинный;
   16 - рычаг со стальным роликом;
   43 - рычаг со стальным роликом, регулируемый по длине;
   23 - рычаг со стальным роликом горизонтального срабатывания.
5. Материал корпуса:
   М – металл.
6. Степень защиты по ГОСТ 14254-96:
   66 - IP66.
7. Климатическое исполнение и категория размещения по ГОСТ 15050-69: **У2**.

Пример: запись обозначения безынерционного двухполюсного путевого выключателя серии ВП 40 *с приводом толкатель с роликом со степенью защиты IP 66, климатическом исполнением и категорией размещения У2.*

ВП 40-2102М-66 У2, толкатель с роликом, 1з+1р, безынерционный 30х60 мм, без сальника, 3А, IP66, выключатель путевой (ЭТ)

5. Габаритные и установочные размеры

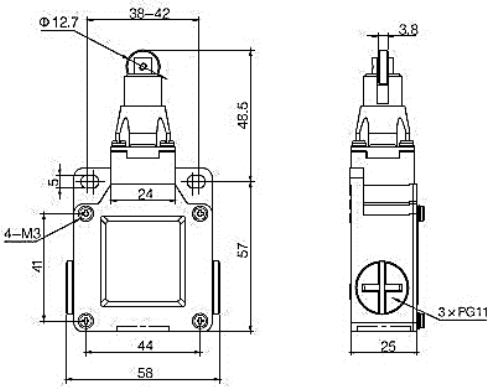

ВП 40-2102 (толкатель с роликом)

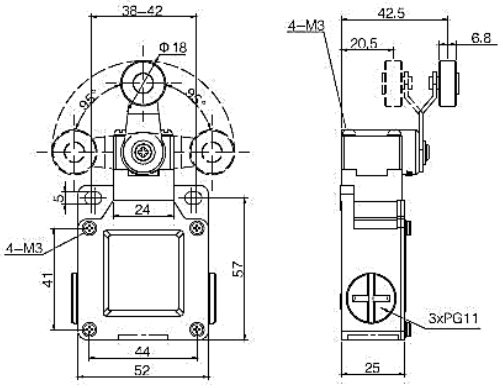

ВП 40-2116/18 (рычаг с роликом)

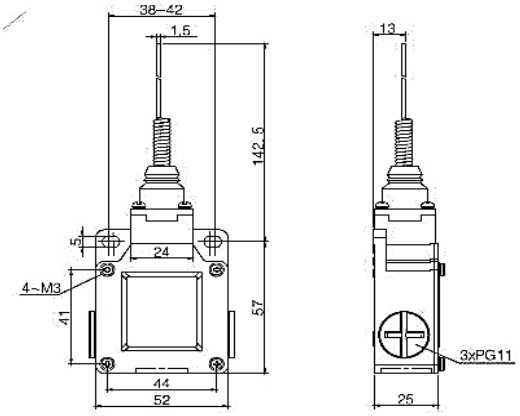

ВП 40-2106 (рычаг пружинный "кошачий ус")

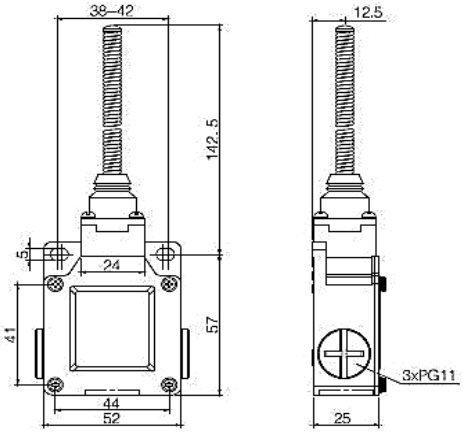

ВП 40-2108 (рычаг пружинный)

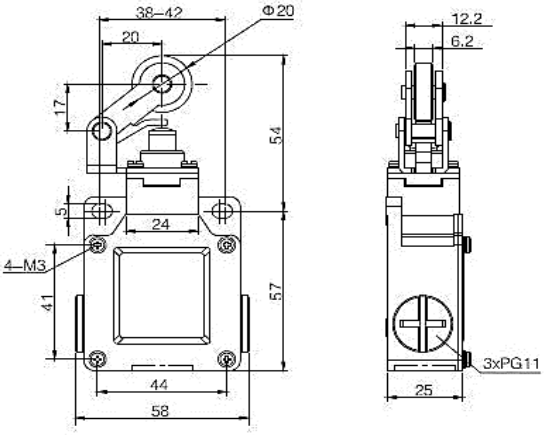

ВП 40-2121/23 (рычаг с роликом горизонтального срабатывания)

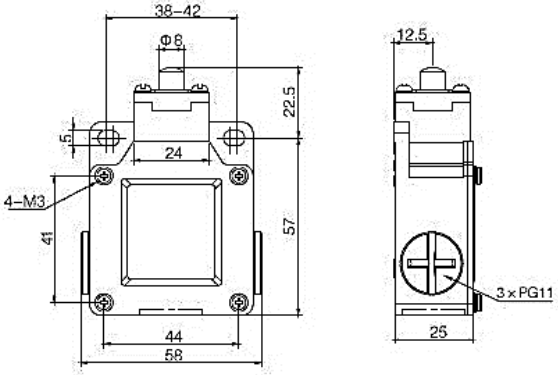

ВП 40-2110 (толкатель)

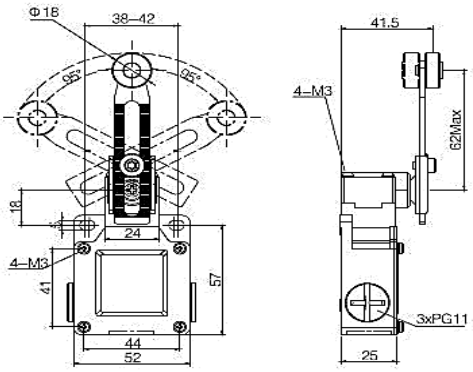

ВП 40-2143/45 (рычаг с роликом, регулируемый по длине)