Габаритные и установочные размеры

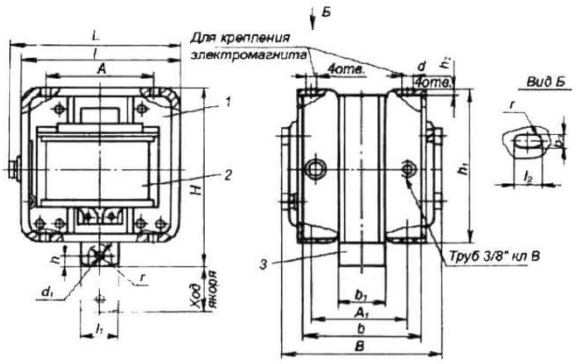

Рисунок 1. Габаритные размеры электромагнита МИС-1100, МИС-2100, МИС-3100, МИС-4100

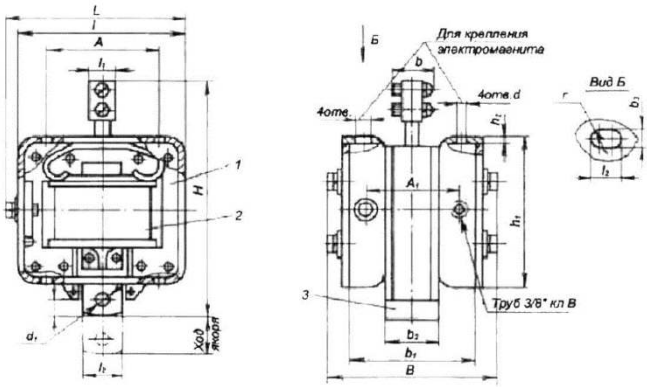

Рисунок 2. Габаритные размеры электромагнита МИС-1200, МИС-2200, МИС-3200

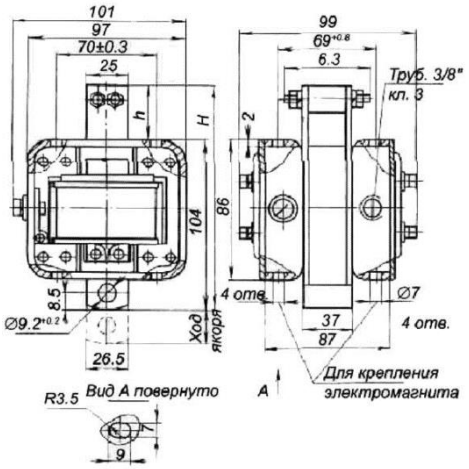

Рисунок 3. Габаритные размеры электромагнита МИС-4200

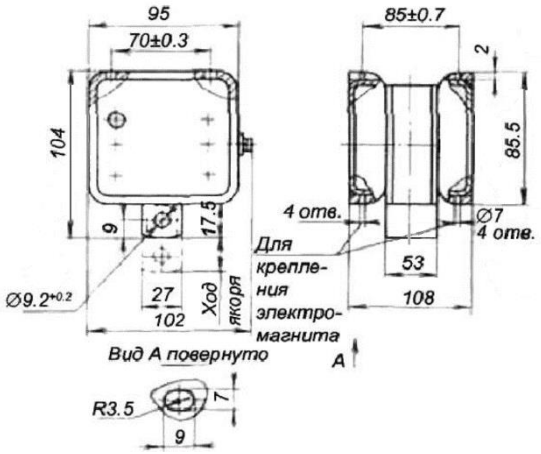

Рисунок 4. Габаритные размеры электромагнита МИС-5100

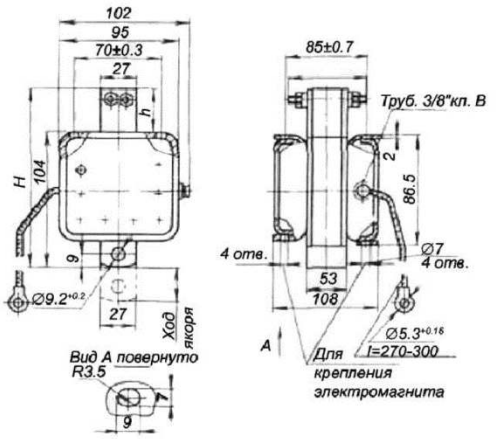

Рисунок 5. Габаритные размеры электромагнита МИС-5200

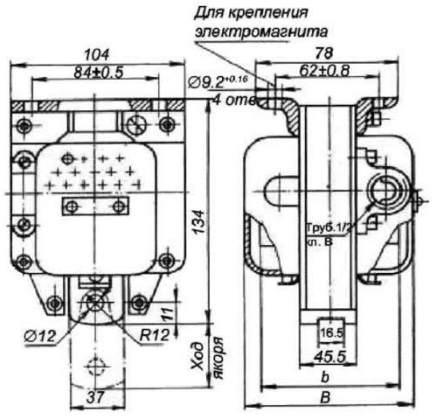

Рисунок 6. Габаритные размеры электромагнита МИС-6100

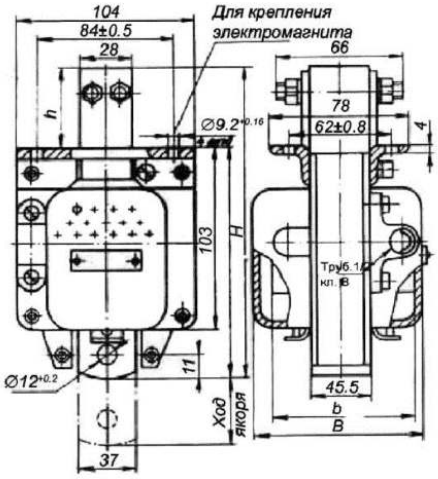

Рисунок 7. Габаритные размеры электромагнита МИС-6200