Ящики силовые серии ЯРП, ЯРПП

Товар сертифицирован.
ТУ 27.12.31-008-59826184-2020.
Гарантийный срок –2 года с момента ввода в эксплуатацию.

1. Назначение

Силовые ящики ЯРП, ЯРПП представляют собой низковольтные устройства, предназначенные для ручного управления силовыми цепями, а также для защиты оборудования, задействованного в передаче, распределении и преобразовании электроэнергии.

2. Преимущества и технические особенности

- Возможность установки на открытом воздухе;
- Высокий уровень электробезопасности;
- Простота монтажа и обслуживания;
- Безопасность в эксплуатации обеспечена конструктивом;
- Благодаря повышенной антикоррозионной стойкости обеспечивается высокая долговечность ящиков.

Съёмная рукоятка позволяет безопасно и быстро управлять оборудованием, а при необходимости её можно снять, исключив несанкционированный доступ

Шпильки заземления гарантирует надёжное соединение с заземляющим проводником в полном соответствии с требованиями электробезопасности

Петля обеспечивает блокировку двери, исключая её открытие при включённом выключателе-разъединителе

Дополнительный козырёк корпуса предотвращает попадание грязи и влаги внутрь при открытии двери

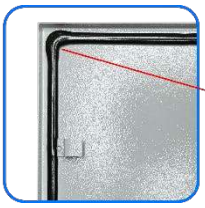

Вспененный полиуретан на дверце формирует герметичный слой, предотвращающий попадание пыли и влаги

Контакты предохранителя и держателя выполнены из лужёной меди, что защищает их от коррозии при эксплуатации

3. Технические характеристики

Таблица 1. Общие технические характеристики

Наименование параметра		Значение
Номинальное рабочее напряжение, В	переменное	380/50 Гц
	постоянное	220
Номинальное напряжение изоляции, В		660
Режим работы		продолжительный
Степень защиты по ГОСТ 14254		IP54
Климатическое исполнение и категория размещения по ГОСТ 15150		УХЛ2

Таблица 2. Индивидуальные технические характеристики

Артикул	Модель	Тип рубильника	Номинальный рабочий ток I_e рубильника, А	Число направлений	Тип предохранителя	Номинальный рабочий ток I_e предохранителя, А	Материал ножей предохранителя	Материал губок держателя
ET908657	ЯРП-100-54 УХЛ2	ВР32-31 В 31250	100	1	ПН-2	100	медь	сталь
ET020134	ЯРП-100-54 УХЛ2	ВР32-31 В 31250	100	1	ПН-2	100	сталь	сталь
ET008086	ЯРП-100-54 УХЛ2	ВР32-31 В 31250	100	1	ПН-2	31,5	сталь	сталь
ET008087	ЯРП-100-54 УХЛ2	ВР32-31 В 31250	100	1	ПН-2	80	сталь	сталь
ET519423	ЯРП-100-54 УХЛ2	ВР32-31 В 31250	100	1	ППН-33	100	медь	медь
ET014648	ЯРП-250-54 УХЛ2	ВР32-35 В 31250	250	1	ПН-2	250	медь	медь
ET020133	ЯРП-250-54 УХЛ2	ВР32-35 В 31250	250	1	ПН-2	250	сталь	сталь
ET500001	ЯРП-250-54 УХЛ2	ВР32-35 В 31250	250	1	ППН-35	160	медь	медь
ET519767	ЯРП-250-54 УХЛ2	ВР32-35 В 31250	250	1	ППН-35	250	медь	медь
ET519768	ЯРП-400-54 УХЛ2	ВР32-37 В 31250	400	1	ППН-37	400	медь	медь
ET060018	ЯРП-400-54 УХЛ2	ВР32-37 В 31250	400	1	ППН-37	400	медь	медь
ET020135	ЯРП-630-54 УХЛ2	ВР32-39 В 31250	630	1	ПН-2	630	сталь	медь
ET520715	ЯРП-630-54 УХЛ2	ВР32-39 В 31250	630	1	ППН-39	630	медь	медь
ET529219	ЯРП-630-54 УХЛ2	ВР32-39 В 31250	630	1	ППН-39	630	медь	медь
ET020136	ЯРПП-100-54 УХЛ2	ВР32-31 В 71250	100	2	ПН-2	100	сталь	сталь
ET547081	ЯРПП-100-54 УХЛ2	ВР32-31 В 71250	100	2	ППН-33	100	медь	медь
ET012105	ЯРПП-250-54 УХЛ2	ВР32-35 В 71250	250	2	ПН-2	160	сталь	сталь
ET020137	ЯРПП-250-54 УХЛ2	ВР32-35 В 71250	250	2	ПН-2	250	сталь	сталь
ET547082	ЯРПП-250-54 УХЛ2	ВР32-35 В 71250	250	2	ППН-35	250	медь	медь
ET547083	ЯРПП-400-54 УХЛ2	ВР32-37 В 71250	400	2	ППН-37	400	медь	медь
ET060017	ЯРПП-400-54 УХЛ2	ВР32-37 В 71250	400	2	ППН-37	400	медь	медь
ET020139	ЯРПП-630-54 УХЛ2	ВР32-39 В 71250	630	2	ПН-2	630	сталь	медь
ET639209	ЯРПП-630-54 УХЛ2	ВР32-39 В 71250	630	2	ППН-39	250	медь	медь
ET547084	ЯРПП-630-54 УХЛ2	ВР32-39 В 71250	630	2	ППН-39	630	медь	медь
ET529234	ЯРПП-630-54 УХЛ2	ВР32-39 В 71250	630	2	ППН-39	630	медь	медь

Принципиальные электрические схемы

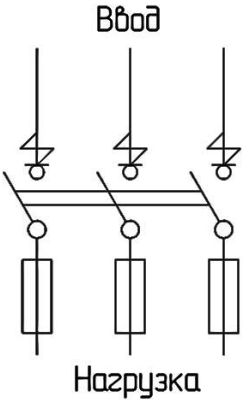

Рисунок 1. Принципиальная электрическая схема силового ящика с 1-ой линией ввода

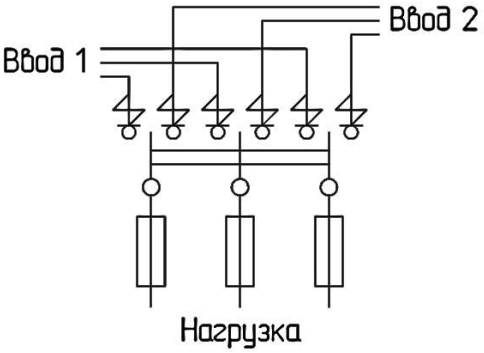

Рисунок 2. Принципиальная электрическая схема силового ящика с 2-мя линиями ввода

4. Структура условного обозначения

ЯРП	Х	-	ХХХ	-	54	УХЛ2
1	2		3		4	5

1. Условное обозначение ящик с рубильником и предохранителями серии: **ЯРП**.
2. Условное обозначение исполнения вводного аппарата:
   «нет обозначения» - рубильник;
   П - переключатель.
3. Условное обозначение номинального тока вводного аппарата:
   100 – 100 А;
   250 – 250 А;
   400 – 400 А;
   630 – 630 А.
4. Условное обозначение степени защиты:
   54 - IP54.
5. Условное обозначение климатического исполнения и категория размещения: **УХЛ2**.

Пример: запись обозначения ящика силового ЯРП, с максимальным рабочим током 100 А с климатическим исполнением и категорией размещения УХЛ2 и предохранителем типа ПН-2 (медные ножи) с номинальным током 100 А и степенью защитой IP54.

ЯРП-100-54 УХЛ2, с ПН-2 100А (медь), IP54, ящик силовой (ЭТ).

5. Габаритные и установочные размеры

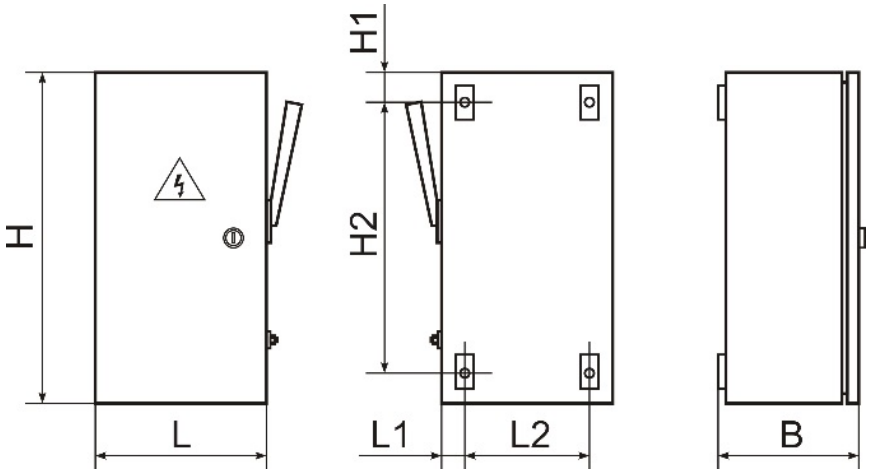

Рисунок 3. Общий вид и габаритные размеры ящиков силовых **ЯРП**

Таблица 3. Габаритные размеры ящиков силовых **ЯРП**

Модель	Габарит по току	Габаритные размеры, мм						
		H	L	B	L1	L2	H1	H2
ЯРП-100-54 УХЛ2	100А	450	240	175	35	170	30	390
ЯРП-250-54 УХЛ2	250А	600	280	180	30	220	30	540
ЯРП-400-54 УХЛ2	400А	800	400	230	25	350	30	740
ЯРП-630-54 УХЛ2	630А	1000	450	260	25	400	30	940

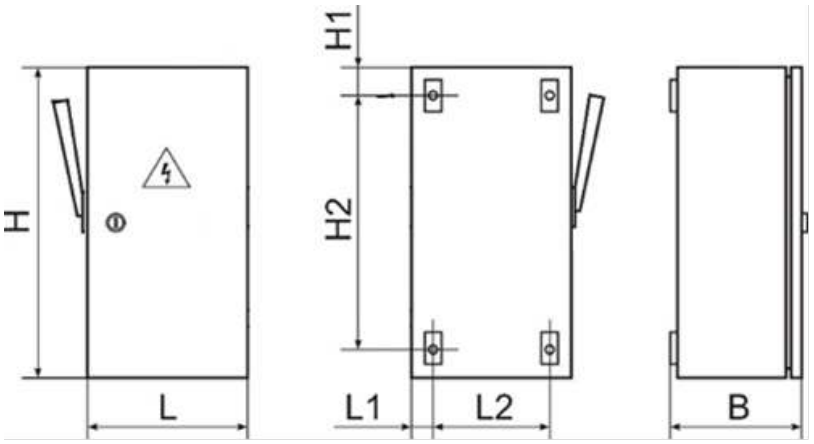

Рисунок 4. Общий вид и габаритные размеры ящиков силовых **ЯРПП**

Таблица 4. Габаритные размеры ящиков **ЯРПП**

Модель	Габарит по току	Габаритные размеры, мм						
		H	L	B	L1	L2	H1	H2
ЯРПП-100-54 УХЛ2	100А	550	280	175	25	230	30	490
ЯРПП-250-54 УХЛ2	250А	650	400	240	25	350	40	570
ЯРПП-400-54 УХЛ2	400А	750	400	240	25	350	35	680
ЯРПП-630-54 УХЛ2	630А	950	450	275	30	390	30	890