Ящики силовые серии ЯБ, ЯБПВУ

EAC ГОСТ ТУ

Товар сертифицирован.
ТУ 27.33.13-002-59826184-2020.
Гарантийный срок - 2 года с момента ввода в эксплуатацию.

1. Назначение

Силовые ящики серии ЯБ, ЯБПВУ предназначены для нечастых коммутаций и защиты от токов короткого замыкания в цепях трехфазного переменного тока напряжением до 380В/50Гц. Служат для управления оборудованием, осуществляющим передачу, распределение и преобразование электрической энергии.

2. Преимущества и технические особенности

- Возможность установки на открытом воздухе;
- Высокий уровень электробезопасности;
- Простота монтажа и обслуживания;
- Безопасность в эксплуатации обеспечена конструктивом;
- Долговечность создается повышенной антикоррозионной стойкостью, прочностью и жёсткостью.

ЯБПВУ – М без блокировки:

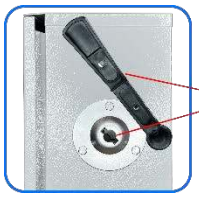

Съёмная рукоятка позволяет безопасно и быстро управлять оборудованием, а при необходимости её можно снять, исключив несанкционированный доступ

Шпильки заземления гарантирует надёжное соединение с заземляющим проводником в полном соответствии с требованиями электробезопасности

Петля обеспечивает блокировку двери, исключая её открытие при включённом выключателе-разъединителе

Дополнительный козырёк корпуса предотвращает попадание грязи и влаги внутрь при открытии двери

Вспененный полиуретан на дверце формирует герметичный слой, предотвращающий попадание пыли и влаги

Контакты предохранителя и держателя выполнены из лужёной меди, что защищает их от коррозии при эксплуатации

ЯБ, ЯБПВУ с блокировкой:

Фиксация крышки осуществляется защёлками, что повышает удобство и безопасность эксплуатации

Конструкция предусматривает обязательное разъединение контактов перед открытием, что гарантирует безопасное обслуживание

3. Технические характеристики

Конструктивные особенности ящиков

ЯБ, ЯБПВУ с блокировкой	ЯБПВУ – М без блокировки
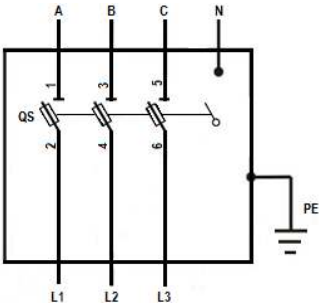	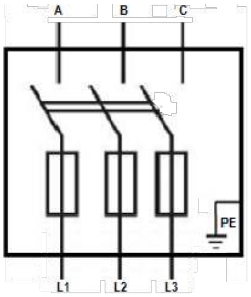

Общие технические характеристики

Наименование параметров	Значение
Номинальное рабочее напряжение U_e AC, В	380/50Гц
Номинальное напряжение изоляции U_i, В	660
Режим работы	продолжительный
Допускаемая частота включений в час, не более	3
Степень защиты	IP54
Климатическое исполнение и категория размещения	У3
Антикоррозийная защита	порошковое окрашивание

Индивидуальные технические характеристики

Артикул	Модель	Тип предохранителя	Номинальный рабочий ток I_e предохранителя	Материал ножей предохранителя	Количество кабельного ввода, мм	Диаметр кабельного ввода, мм	Наличие блокировки
ЕТ000061	ЯБПВУ-100-ЭК У3	ПН-2	31,5 А	сталь	1+1	140х58	есть
ЕТ013020	ЯБПВУ-100-ЭК У3	ПН-2	50 А	сталь	1+1	140х58	есть
ЕТ011447	ЯБПВУ-100 У3	ПН-2	50 А	медь	1+1	140х58	есть
ЕТ561436	ЯБПВУ-100-ЭК У3	ПН-2	100 А	сталь	1+1	140х58	есть
ЕТ519422	ЯБПВУ-100 У3	ПН-2	100 А	медь	1+1	140х58	есть
ЕТ012172	ЯБПВУ-1М У3	ПН-2	100 А	сталь	3	27	нет
ЕТ556157	ЯБПВУ-250-ЭК У3	ПН-2	160 А	сталь	1+1	215х53	есть
ЕТ010769	ЯБ-3-250-1-ЭК У3	ПН-2	200 А	сталь	1+1	215х53	есть
ЕТ519765	ЯБПВУ-250-ЭК У3	ПН-2	250 А	сталь	1+1	215х53	есть
ЕТ007398	ЯБПВУ-250 У3	ПН-2	250 А	медь	1+1	215х53	есть
ЕТ520489	ЯБ-3-250-1-ЭК У3	ПН-2	250 А	сталь	1+1	215х53	есть
ЕТ012173	ЯБПВУ-2М У3	ПН-2	250 А	сталь	3	27	нет
ЕТ519766	ЯБПВУ-400 У3	ППН-37	400 А	сталь	1+1	215х53	есть
ЕТ520490	ЯБ-3-400-2 У3	ППН-37	400 А	сталь	1+1	215х53	есть
ЕТ012174	ЯБПВУ-4М У3	ППН-37	400 А	сталь	3	27	нет

4. Структура условного обозначения

ЯБ - Х -ХХХ- Х УЗ
1 2 3 4 5

1. Условное обозначение ящиков силовых серий: **ЯБ**.
2. Условное обозначение габарита по току:
   3 – 250 А; 400 А.
3. Условное обозначение номинального рабочего тока:
   250 – 250 А;
   400 – 400 А.
4. Условное обозначение типа предохранителя:
   1 - ПН2 250 А;
   2 - ППН37 400А.
5. Условное обозначение климатического исполнения и категория размещения по ГОСТ 15150: **УЗ**.

ЯБПВУ - ХХХ ХХ УЗ
1 2 3 4

1. Условное обозначение ящиков силовых серий: **ЯБПВУ**.
2. Условное обозначение номинального рабочего тока:
   100 – 100 А;
   250 – 250 А;
   400 – 400 А.
3. Условное обозначение конструктивного исполнения:
   «**нет обозначения**» - медные ножи предохранителей;
   ЭК - стальные ножи предохранителей.
4. Условное обозначение климатического исполнения и категория размещения по ГОСТ 15150: **УЗ**.

ЯБПВУ · Х М УЗ
1 2 3 4

1. Условное обозначение ящиков силовых серий: **ЯБПВУ**.
2. Условное обозначение габарита по номинальному рабочему току:
   1 – 100 А;
   2 – 250 А;
   4 – 400 А.
3. Условное индекс модернизации: **М**.
4. Условное обозначение климатического исполнения и категория размещения по ГОСТ 15150: **УЗ**.

Пример: запись обозначения ящика силового ЯБПВУ, с максимальным рабочим током 100 А с климатическим исполнением и категорией размещения У3 и предохранителем типа ПН-2 (медные ножи) с номинальным током 50 А и степенью защитой IP54.

ЯБПВУ-100 У3, с ПН-2 50А (медь), IP54, ящик силовой (ЭТ).

5. Габаритные и установочные размеры

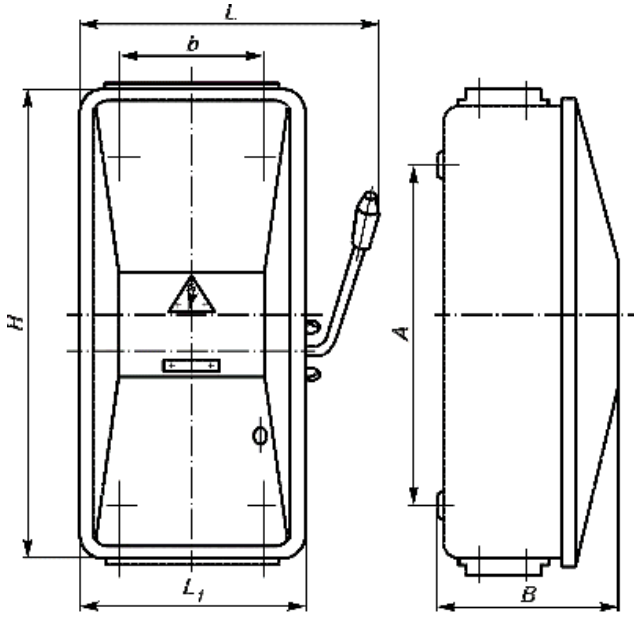

Рисунок 1. Габаритные и установочные размеры ящиков силовых ЯБПВУ, ЯБ.

Тип	Габаритные размеры, мм					
	H	B	L1	L	b	A
ЯБПВУ-100	370	171	280	350	180	260
ЯБПВУ-250	585	230	305	396±1	200	450
ЯБПВУ-400						
ЯБ-3-250-1						
ЯБ-3-400-2						

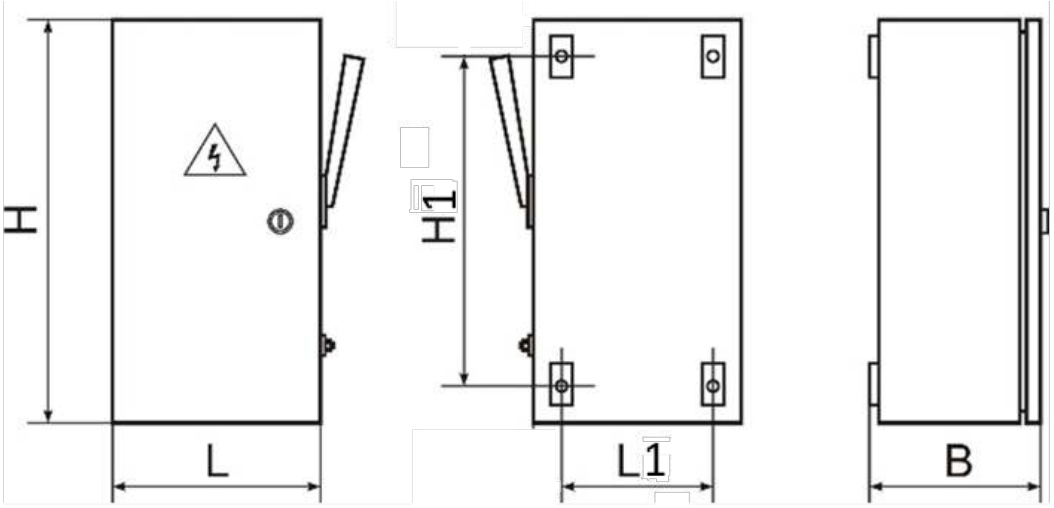

Рисунок 2. Габаритные и установочные размеры ящиков силовых ЯБПВУ-М.

Модель	Габарит по току	Габаритные размеры, мм						
		H	L	B	L1	L2	H1	H2
ЯБПВУ-1М У3	100А	450	240	175	35	170	30	390
ЯБПВУ-2М У3	250А	600	280	180	30	220	30	540
ЯБПВУ-4М У3	400А	800	400	220	25	350	30	740
ЯБПВУ-6М У3	630А	1000	450	260	30	390	30	940