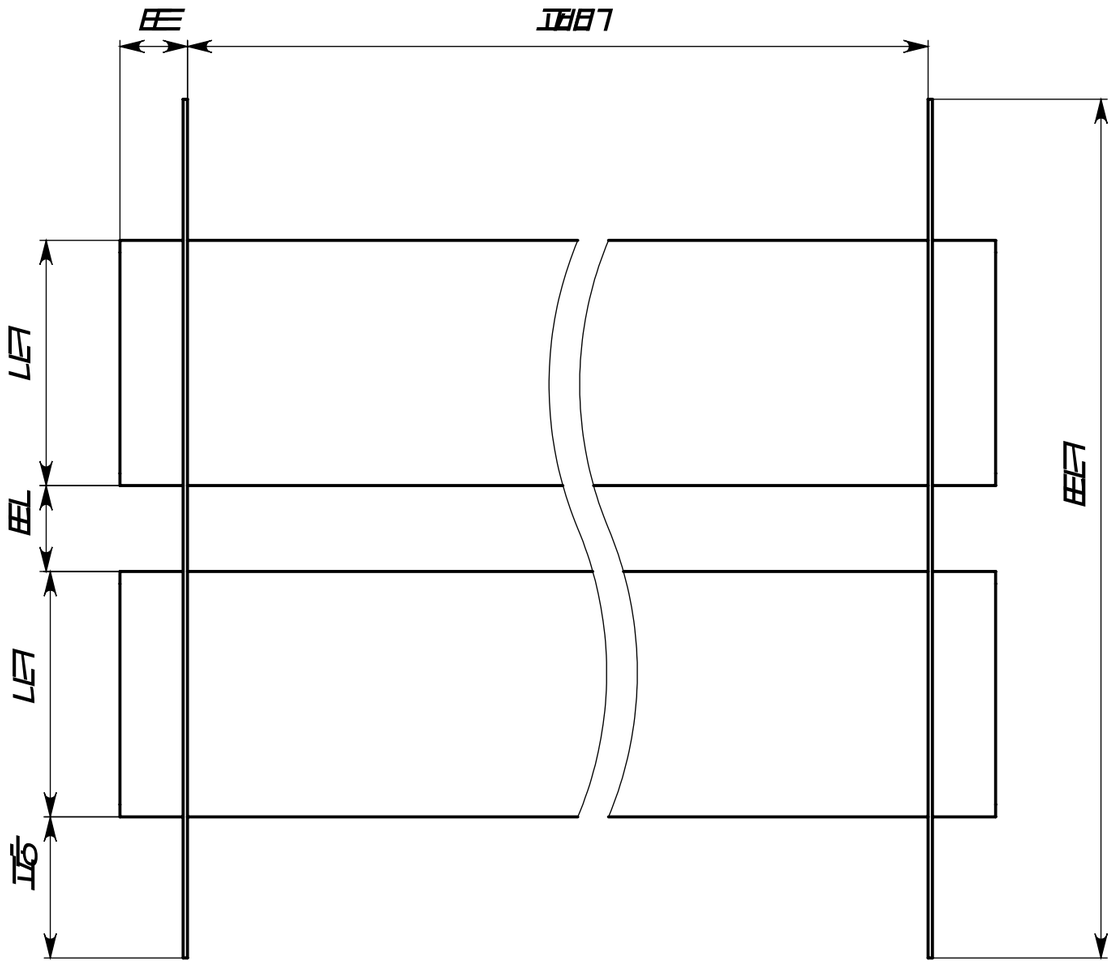

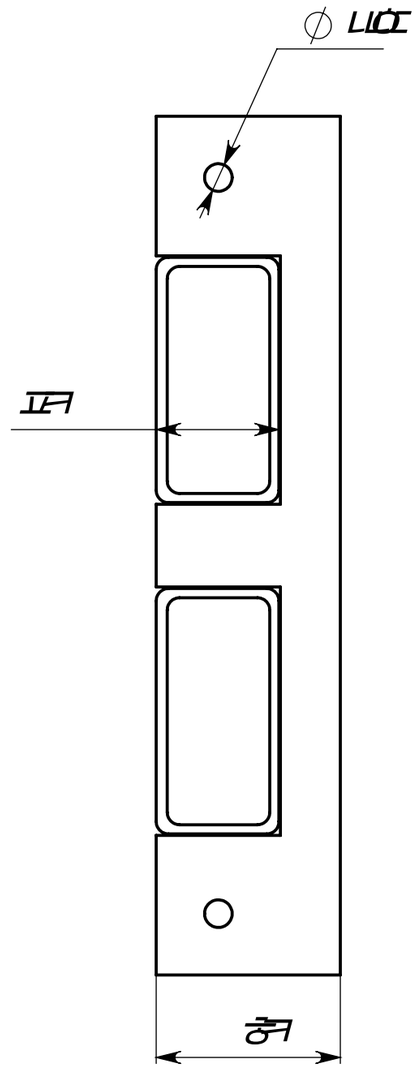

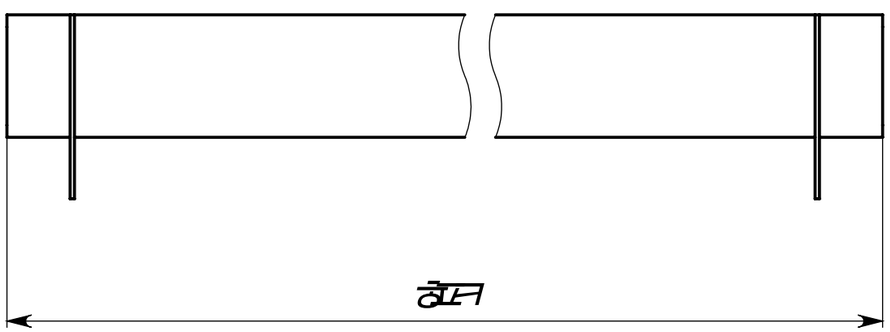
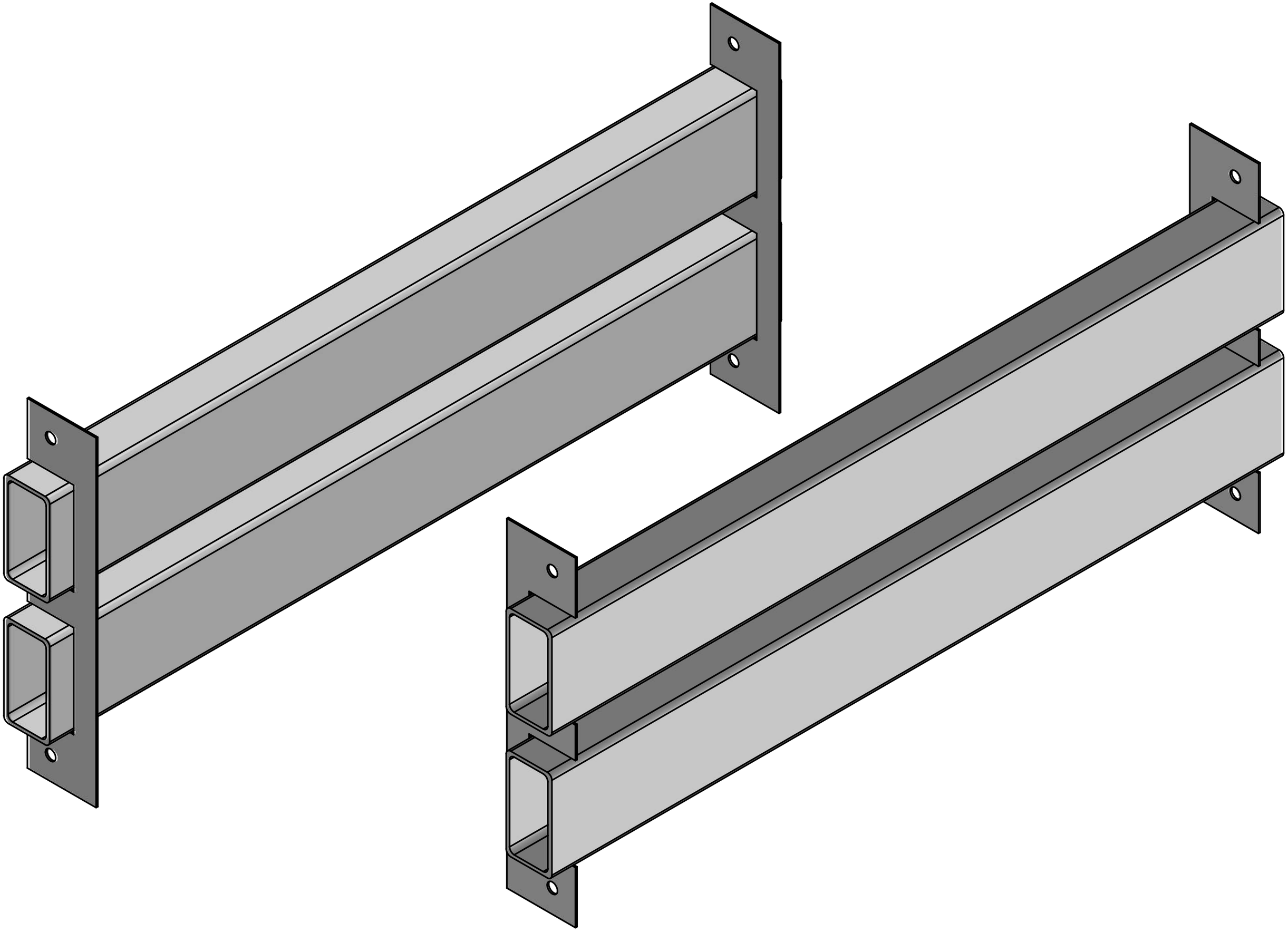
えのなか	とおったのなかま	くのかなか	しだいだ	おたがいに球のなかまであることをかがやかせ	かなはじめ	かなはじめ
ぐうぜんだちょう	かどとおのりょうがわにあるもの		工作機械のこと	ほんものの科学者に示す中庸の心		四日
くるまがる						
ぐうぜんかんしゃ				「なかまの教えを守ってはじめて	かんぜんな	かんぜんな
「教のなかまは