Концевые выключатели WL EKF PROxima

WL**XXX** EKF PROxima

Серия выключателя концевого
Конструктивное исполнение:
CA2-2 – рычаг с роликом
CA12-2-Q – рычаг с роликом, регулируемый по длине
CA32-41 – вилочный рычаг с металлическими роликами двухсторонней установки
CL – металлический стержень, регулируемый по длине
D – металлический кнопочный плунжер
D2 – стальной роликовый плунжер с продольным расположением ролика

5A | ГАРАНТИЯ 7 ЛЕТ | EAC | до 660 В | IP66

Концевые (путевые) выключатели WL EKF PROxima выполнены в усиленном металлическом корпусе со степенью защиты IP66. Предназначены для применения в тяжелых условиях эксплуатации в электрических цепях управления, в качестве датчика для сигнализации и контроля относительного положения подвижных частей механизма в пространстве с фиксацией в крайних положениях

Мгновенная коммутация

Две контактные группы (NO, NC)

Металлический корпус

Пыле- и влагозащищенное исполнение

Усиленный исполнительный механизм

Металлический ролик

Изображение	Наименование	Тип привода	Положение срабатывания	Масса, г	Артикул
	Концевой выключатель WLCA2-2	Рычаг с роликом	20°	275	LSE-WLCA2-2
	Концевой выключатель WLCA12-2-Q	Рычаг с роликом, регулируемый по длине			LSE-WLCA12-2-Q
	Концевой выключатель WLCA32-41	Вилочный рычаг с металлическими роликами двухсторонней установки	55°		LSE-WLCA32-41
	Концевой выключатель WLCL	Металлический стержень, регулируемый по длине	20°		LSE-WLCL
	Концевой выключатель WLD	Стальной кнопочный плунжер	1,7 мм		LSE-WLD
	Концевой выключатель WLD2	Стальной роликовый плунжер с продольным расположением ролика			LSE-WLD2

ТЕХНИЧЕСКИЕ ХАРАКТЕРИСТИКИ

Параметр	Значение
Номинальный ток, In, A (AC-15)	10 A / 125 VAC 5 A / 230 VAC 3 A / 480 VAC
Номинальный ток, In, A (DC-13)	10 A / 12 VDC 8 A / 24 VDC 0,5 A / 125 VDC 0,3 A / 250 VDC
Номинальное напряжение изоляции, Ui, В	660
Номинальная частота, Гц	50
Механическая износостойкость, циклов	15 000 000
Электрическая износостойкость, циклов	500 000
Фиксация	Самовозврат рычага
Сечение подключаемого проводника, мм² (макс.)	До 2,5
Степень защиты	IP66
Климатическое исполнение	УХЛ2
Контакты	NO+NC
Диапазон рабочих температур, °C	От -10 до +80
Масса нетто, г	275

Основные рабочие характеристики

Модель	Макс. усилие срабатывания, г (OF)	Мин. усилие отпускания, г (RF)	Рабочий ход (PT)	Избыточный ход (OT)	Отклонение хода, мм (MD)
WLCA2-2	1360	227	20°	30°	12°
WLCA12-2-Q	1360	227	20°	30°	12°
WLCA32-41	1200	–	55°	35°	–
WLCL	142	28	20°	30°	12°
WLD	2720	910	1,7мм	6,4 мм	1 мм
WLD1	2720	910	1,7мм	5,6 мм	1 мм
WLD2	2720	910	1,7мм	5,6 мм	1 мм
WLD3	2720	910	1,7мм	5,6 мм	1 мм
WLNJ	150	–	28 мм	–	–
WLNJ-30	80	–	28 мм	–	–

Габаритные и установочные размеры

WLCA2-2

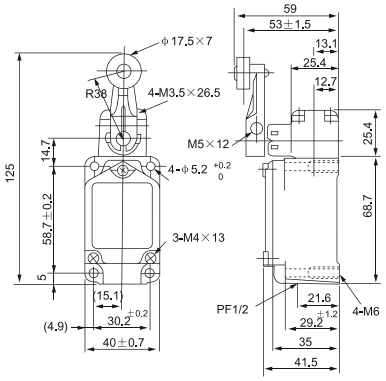

WLCA32-41

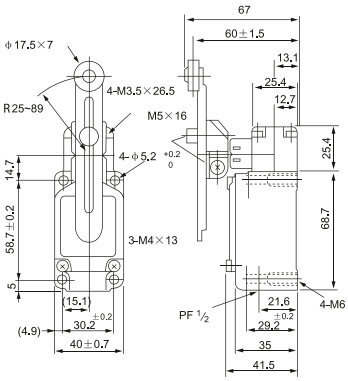

WLD

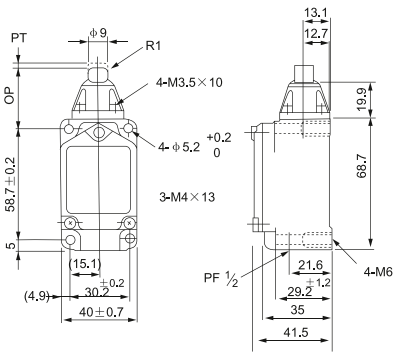

WLCA12-2-Q

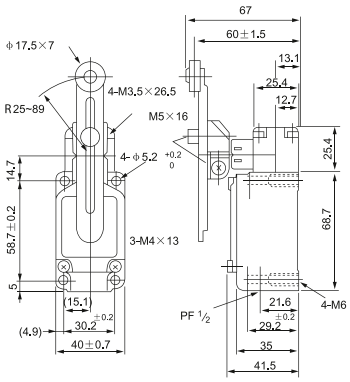

WLCL

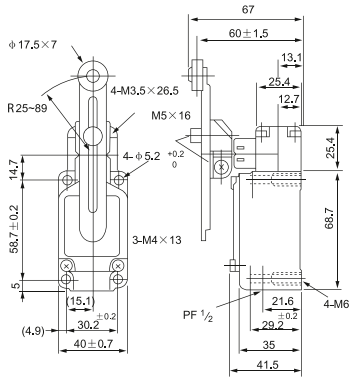

WLD2

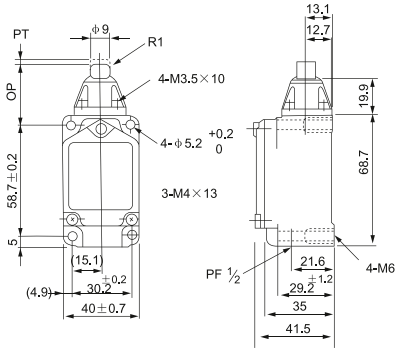

Типовая комплектация

1. Концевой (путевой) выключатель WL EKF PROxima.
2. Паспорт.