ЭНЕРГИЯ
ДЛЯ ЖИЗНИ

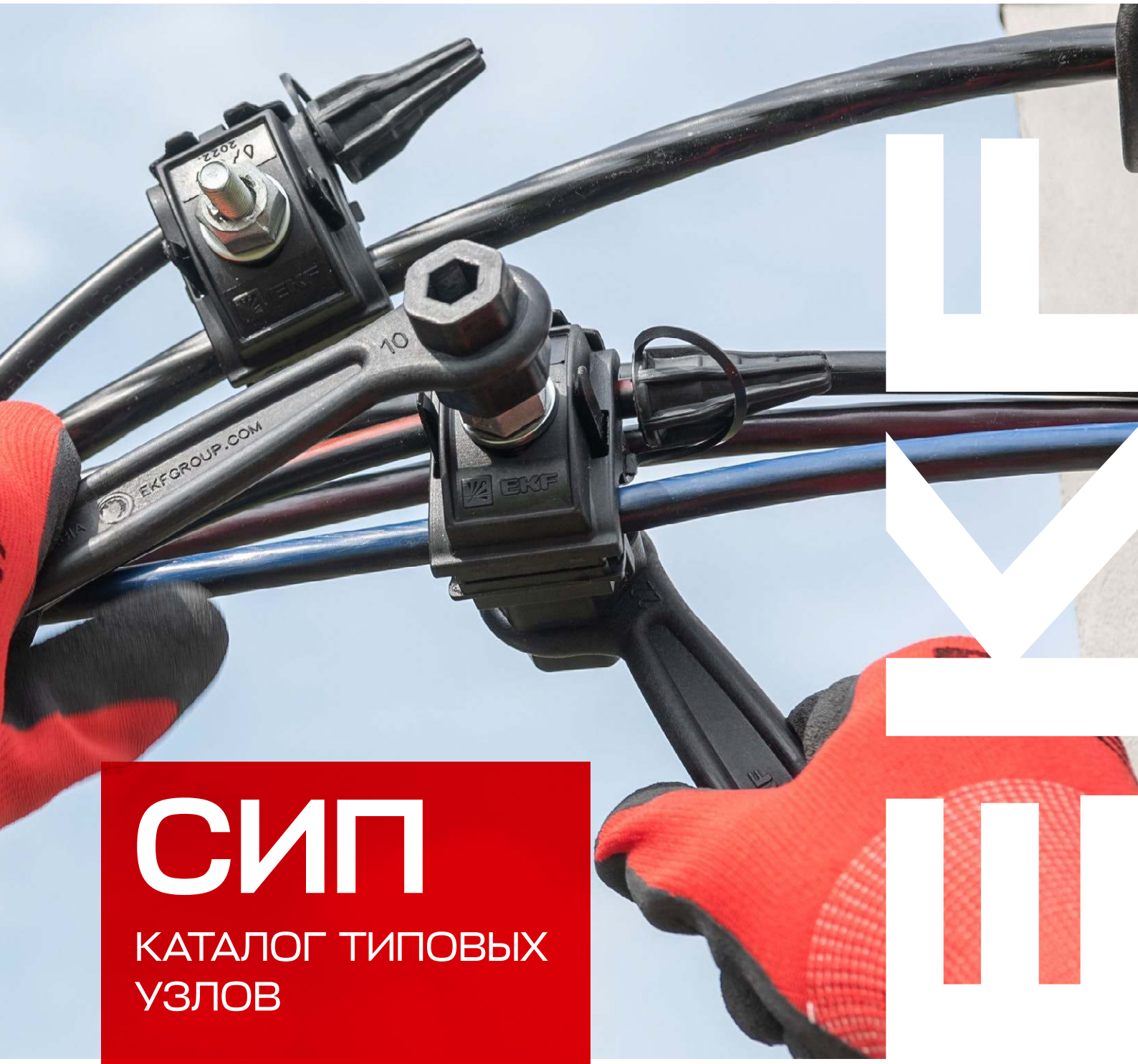

СИП

КАТАЛОГ ТИПОВЫХ УЗЛОВ

ekfgroup.com

ПОДРОБНОСТИ
НА САЙТЕ

EKF – международный бренд электрооборудования, комплексных энергоэффективных решений по электроснабжению и автоматизации промышленных предприятий, гражданских и инфраструктурных объектов, а также программное обеспечение – умный дом EKF Connect Home и IIoT EKF Connect Industry для промышленности.

Компания ООО «Электрорешения» является представителем бренда EKF на территории России.

- 20 000+ позиций в ассортименте
- 20+ стран присутствия
- Широкая складская и дистрибьюторская сеть
- Высокая скорость поставки
- Более 20 лет работы
- Собственный центр НИОКР
- Штат инженеров и свой сметно-проектный отдел

ПРОИЗВОДСТВЕННАЯ БАЗА EKF

- Собственные производственные комплексы во Владимирской области – в п. Ставрово и г. Александрове, общей площадью более 35 000 м²
- Сеть современных логистических центров класса А
- Офисы в Москве, Санкт-Петербурге и Казани
- Представители EKF в каждом регионе РФ

СОБСТВЕННАЯ ЛАБОРАТОРИЯ

Сертификат соответствия требованиям стандарта ГОСТ Р ISO 9001, в 2020 подтвержденный TÜV

Продукция EKF проходит тестирование в собственной лаборатории в Москве и в ведущем международном испытательном центре DEKRA

Содержание

Арматура для монтажа сип EKF 5

УЗЕЛ 1. Вывод магистральной линии из трансформаторной подстанции с анкерным креплением магистральной линии и установкой ограничителей перенапряжений 6

УЗЕЛ 2. Двойное кронштейновое крепление 8

УЗЕЛ 3. Крепление СИП на промежуточной опоре с уличным светильником 10

УЗЕЛ 4. Крепление СИП на промежуточной опоре 12

УЗЕЛ 5. Крепление СИП на промежуточной опоре с магистральным ответвлениемпровода 14

УЗЕЛ 6. Крепление СИП на промежуточной опоре с углом поворота не более 100° (двойное анкерное крепление) 16

УЗЕЛ 7. Крепление СИП к стене здания 18

УЗЕЛ 8. Подключение линии СИП к вводно-распределительным элементам 21

УЗЕЛ 9. Крепление СИП на промежуточной опоре с абонентским ответвлением СИП 2×16 23

УЗЕЛ 10. Крепление абонентского ответвления СИП (двойное анкерное крепление) 26

УЗЕЛ 11. Крепление абонентского ответвления СИП на стенах зданий 27

УЗЕЛ 12. Промежуточное соединение провода СИП 28

УЗЕЛ 13. Крепление СИП на концевой опоре 31

УЗЕЛ 14. Крепление СИП на промежуточной опоре. Система с глухозаземленной нейтралью 33

УЗЕЛ 15. Соединение СИП с неизолированными проводами 35

УЗЕЛ 16. Установка ограничителей перенапряжений в области двойного анкерного крепления 37

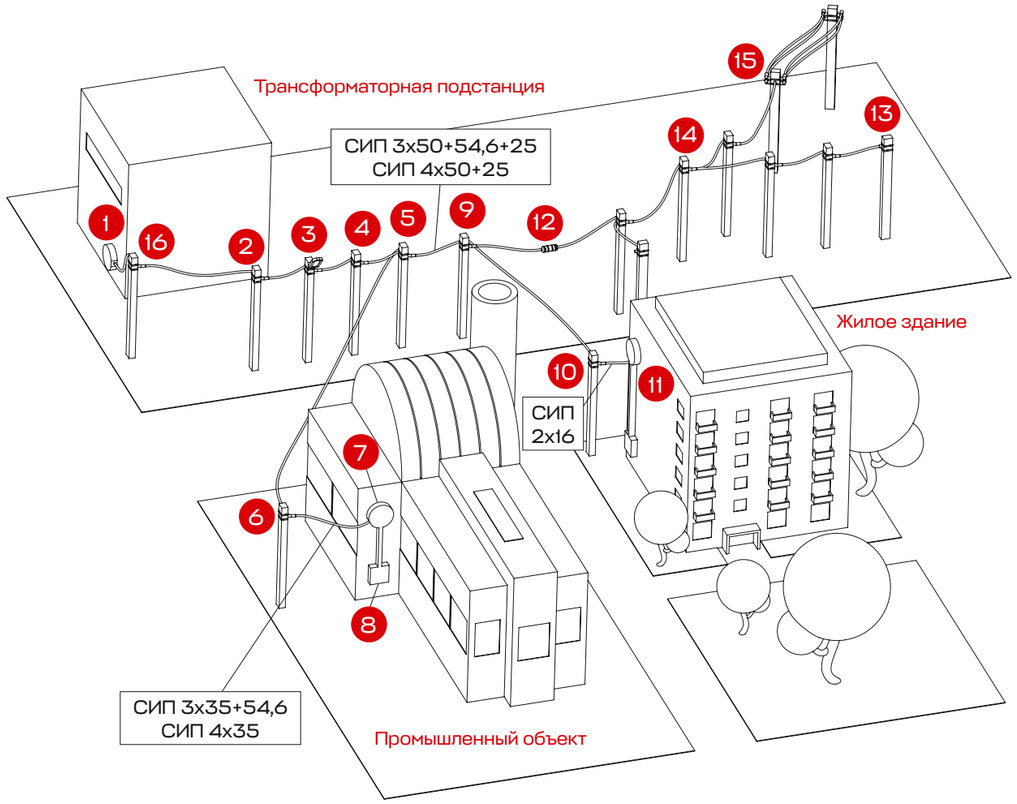

Арматура для монтажа сип EKF

Арматура для монтажа СИП EKF – это совокупность приспособлений, предназначенных для крепления провода СИП на опорах и фасадах зданий, для разводки линий, подключения потребителей (абонентов), при вводе в трансформаторные подстанции и соединения с силовым кабелем, а также с голым проводом при переходе с высоковольтной линии (ВЛ) на линию СИП (ВЛИ).
Арматура для СИП EKF предназначена для использования на воздушных линиях напряжением до 1 кВ. Продукция произведена в соответствии с европейскими стандартами CENELEC NF-C33-020, NF-C33-021, NF-C33-040, NF-C33-041, EN 50483-2009 и соответствует УХЛ-1 по категории размещения изделий и ОМ по ГОСТ 31946-2012.

Типы самонесущих изолированных проводов, условные обозначения и сечения

Условное обозначение	Внешний вид СИП	Структура СИП	Распределение нагрузок между нулевой и токопроводящей жилами
СИП-1	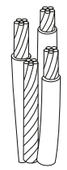	Вокруг неизолированной несущей нулевой жилы скручены изолированные основные токопроводящие жилы. Несущая нулевая жила изготовлена из алюминиевого сплава АВЕ высокой прочности, изоляция – из светостабилизированного сшитого полиэтилена	Отсутствует механическая нагрузка на токопроводящие жилы
СИП-2		Вокруг изолированной нулевой несущей жилы скручены изолированные основные токопроводящие жилы. Несущая нулевая жила изготовлена из алюминиевого сплава АВЕ высокой прочности, изоляция – из светостабилизированного сшитого полиэтилена	Отсутствует механическая нагрузка на токопроводящие жилы
СИП-4	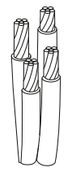	Провод без несущей жилы представляет скрученные в жгут основные токопроводящие и нулевую жилы, покрытые изоляцией из светостабилизированного сшитого полиэтилена	Несимметричное распределение механических нагрузок между нулевой и токопроводящими жилами. Высокая механическая нагрузка на изоляцию всех жил

Рекомендации для выбора арматуры СИП

1. Определить тип самонесущего изолированного провода: СИП-1, СИП-2, СИП-4

2. Определить требуемое сечение провода

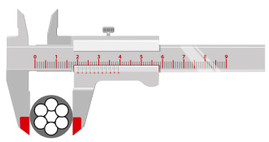

3. Определить требуемую разрушаемую нагрузку, которую должен выдержать элемент арматуры

УЗЕЛ 1

Вывод магистральной линии из трансформаторной подстанции с анкерным креплением магистральной линии и установкой ограничителей перенапряжений

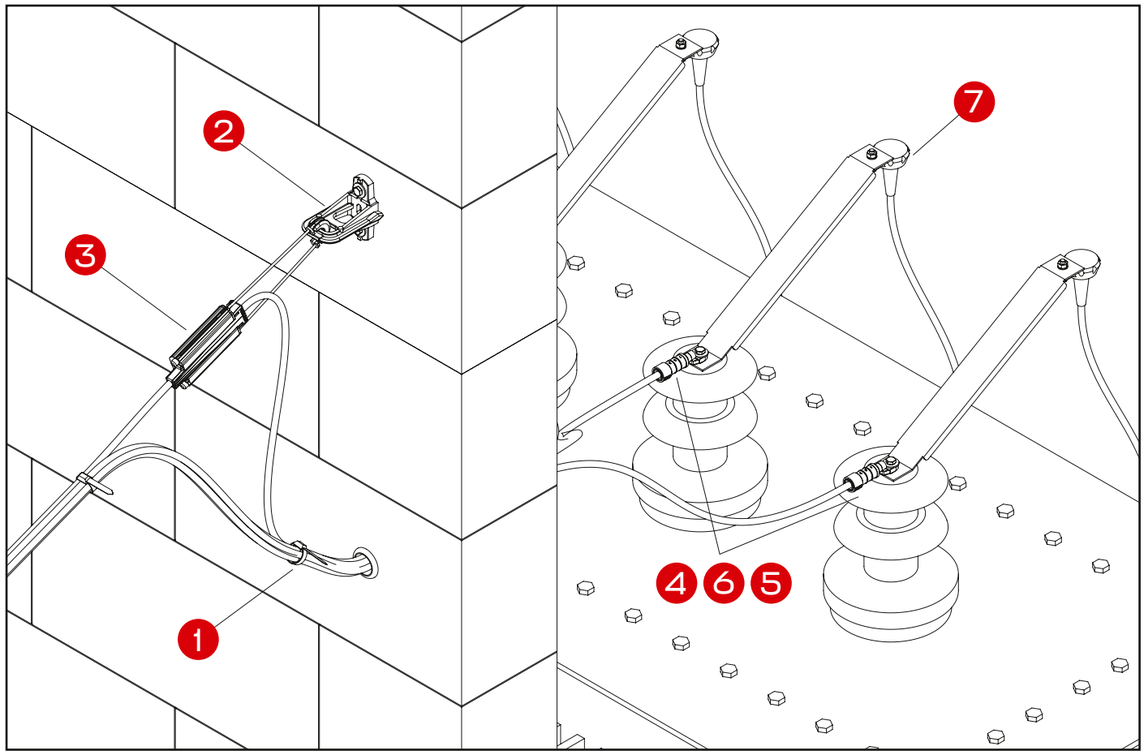

Перечень арматуры, необходимой для монтажа узла на основе провода СИП 2×50+54,6+25

Номер на схеме	Артикул	Наименование	Количество
1	e-180n	Хомут стяжной СИП 180 2x16-4x50 мм² (100 шт.) EKF	2
2	ca-1500	Кронштейн анкерный CA1500 EKF	1
3	pa-1500	Зажим анкерный клиновой PA1500 1x50-70 мм² EKF	1
4	cptau25	Герметичный изолированный наконечник CPTAU 25 EKF	1
5	cptau50	Герметичный изолированный наконечник CPTAU 50 EKF	3
6	cptau54	Герметичный изолированный наконечник CPTAU 54.6 EKF	1
7	lva-440-cl	Ограничитель перенапряжения LVA-440B-CL (Uраб - 440 В) EKF	5

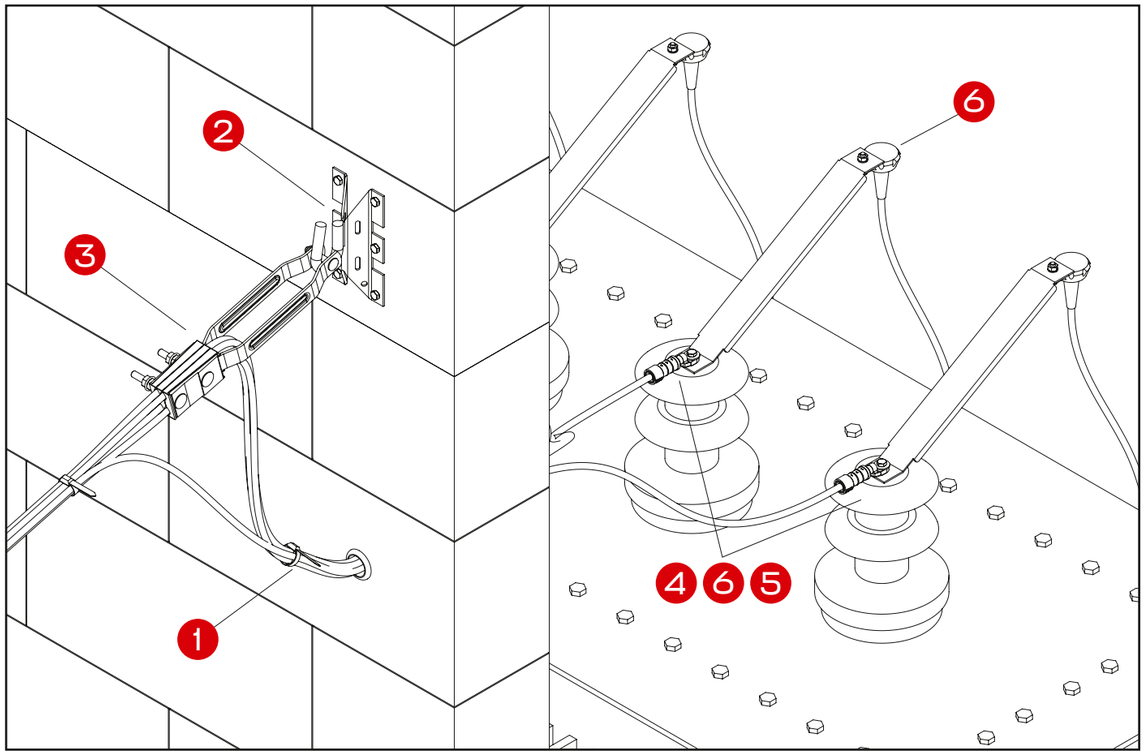

Перечень арматуры, необходимой для монтажа узла на основе провода СИП 4×50+25

Номер на схеме	Артикул	Наименование	Количество
1	e-180n	Хомут стяжной СИП 180 2x16-4x50 мм² (100 шт.) EKF	2
2	cs-16	Крюк универсальный CS16 EKF	1
3	so-234m	Зажим анкерный SO234M 4x50-120 мм² EKF	1
4	cptau50	Герметичный изолированный наконечник CPTAU 50 EKF	4
5	cptau25	Герметичный изолированный наконечник CPTAU 25 EKF	1
6	lva-440-cl	Ограничитель перенапряжения LVA-440B-CL (Uраб - 440 В) EKF	5
7	lva-440-cl	Ограничитель перенапряжения LVA-440B-CL (Uраб - 440 В) EKF	5

УЗЕЛ 2

Двойное кронштейновое крепление

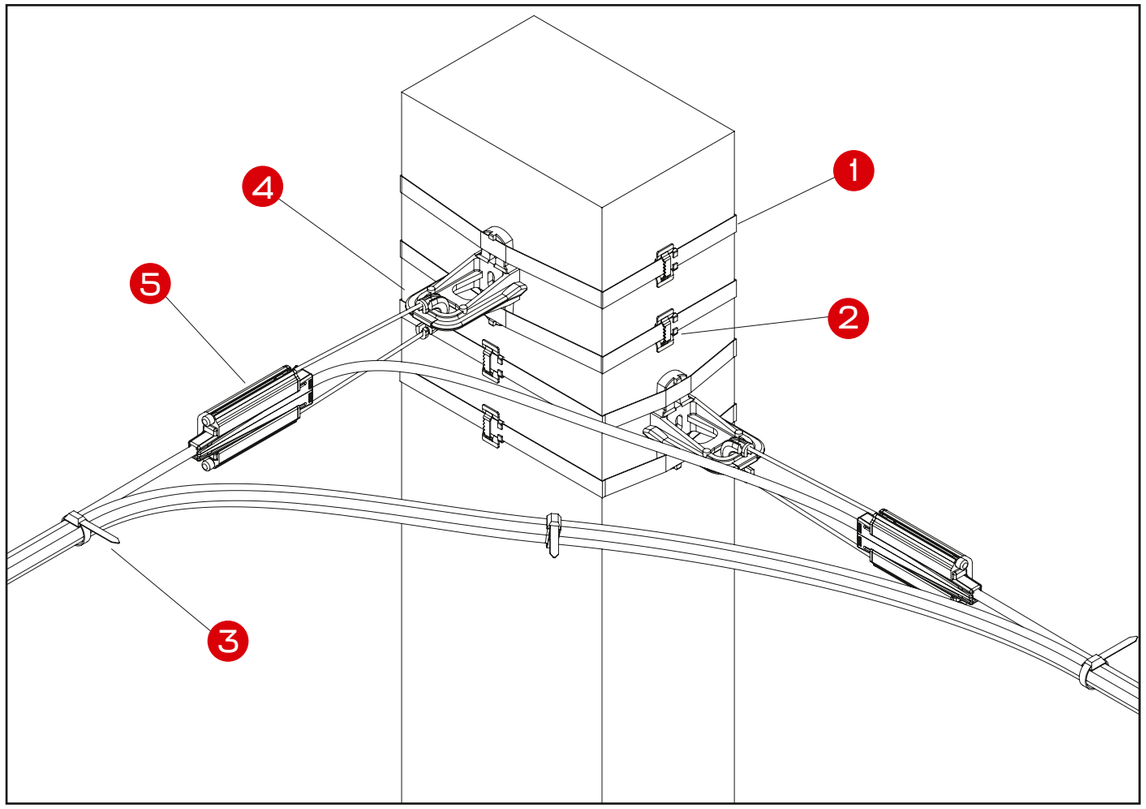

Перечень арматуры, необходимой для монтажа узла на основе провода СИП 2×50+54,6+25

Номер на схеме	Артикул	Наименование	Количество
1	f-2007.50	Лента бандажная стальная F2007.50 (50м) EKF	8м
2	c-20	Скрепа для ленты (бугель) C20 (100шт.) EKF	4
3	e-180n	Хомут стяжной СИП 180 2x16-4x50 мм2 (100 шт.) EKF	3
4	ca-1500/ca-2000	Кронштейн анкерный CA1500 EKF/Кронштейн анкерный CA2000 EKF	2
5	pa-1500	Зажим анкерный клиновой PA1500 1x50-70 мм^2 EKF	2

ТИПОВЫЕ УЗЛЫ СИП

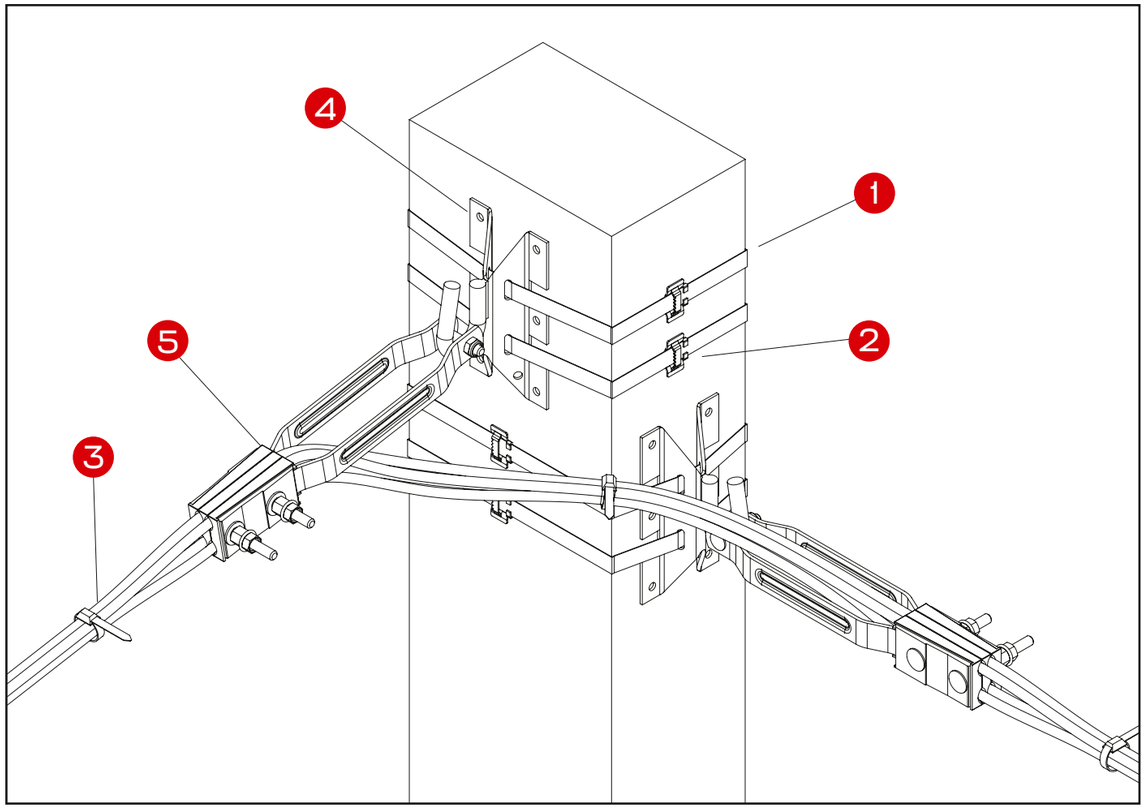

Перечень арматуры, необходимой для монтажа узла на основе провода СИП 4×50+25

Номер на схеме	Артикул	Наименование	Количество
1	f-2007.50	Лента бандажная стальная F2007.50 (50м) EKF	8м
2	c-20	Скрепа для ленты (бугель) C20 (100шт.) EKF	4
3	e-180n	Хомут стяжной СИП 180 2x16-4x50 мм2 (100 шт.) EKF	3
4	cs-16	Крюк универсальный CS16 EKF	2
5	so-234m	Зажим анкерный SO234M 4x50-120 мм^2 EKF	2

УЗЕЛ 3

Крепление СИП на промежуточной опоре с уличным светильником

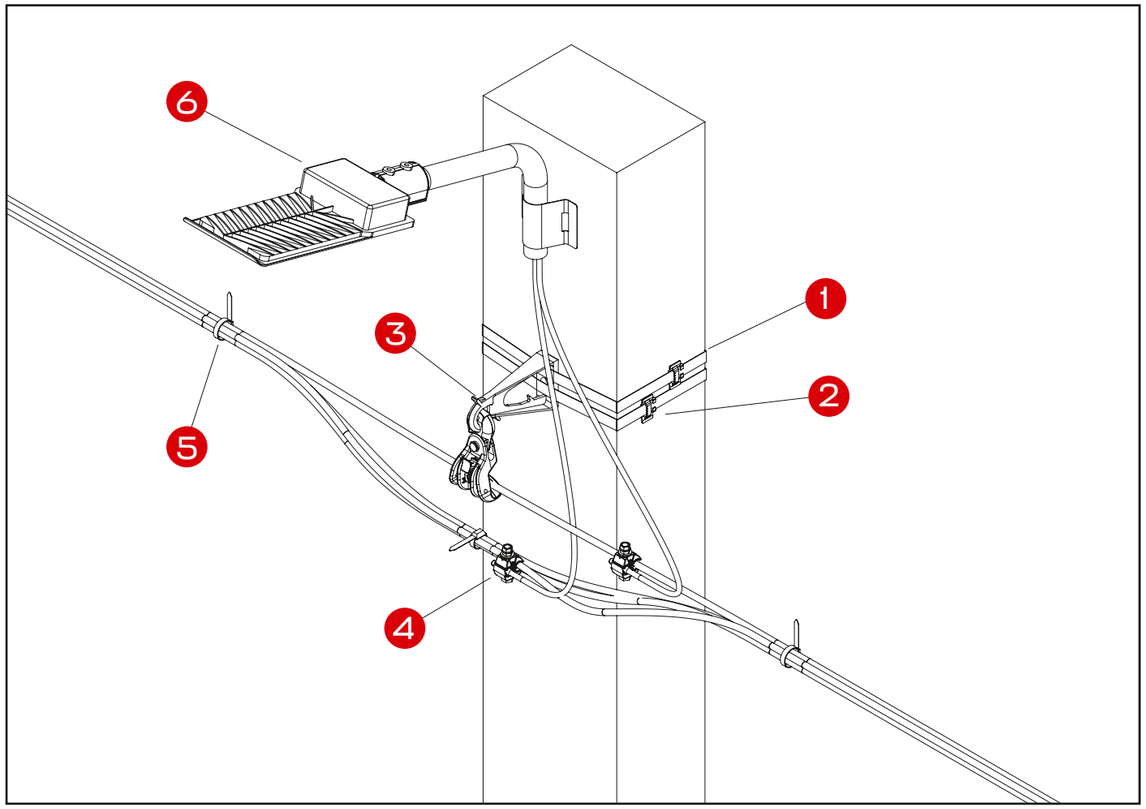

Перечень арматуры, необходимой для монтажа узла на основе провода СИП 2×50+54,6+25

Номер на схеме	Артикул	Наименование	Количество
1	f-2007.50	Лента бандажная стальная F2007.50 (50м) EKF	4м
2	c-20	Скрепа для ленты (бугель) C20 (100шт.) EKF	2
3	es-1500	Комплект промежуточной подвески ES1500 1x10-95 мм^2 EKF	1
4	e-180n	Хомут стяжной СИП 180 2x16-4x50 мм2 (100 шт.) EKF	4
5	p-1x-95	Зажим прокалывающий ответвительный P1X-95 16-95 мм2 / 1,5-10 мм^2 EKF	2
6	SLL-9004-150-5000	Светильник дорожного освещения	1

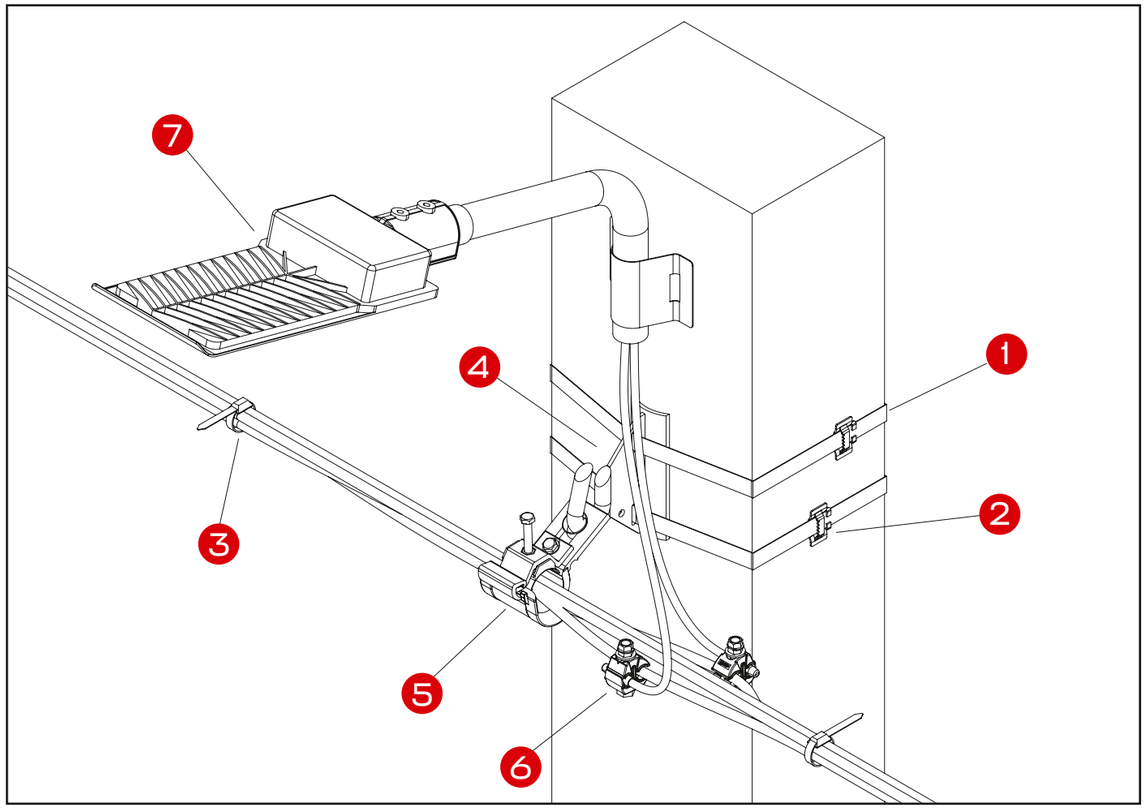

Перечень арматуры, необходимой для монтажа узла на основе провода СИП 4×50+25

Номер на схеме	Артикул	Наименование	Количество
1	f-2007.50	Лента бандажная стальная F2007.50 (50м.) EKF	4м
2	c-20	Скрепа для ленты (бугель) C20 (100шт.) EKF	2
3	e-180n	Хомут стяжной СИП 180 2x16-4x50 мм2 (100 шт.) EKF	2
4	cf-16	Крюк универсальный CF16 EKF	1
5	so-130/ so-140	Зажим промежуточный SO130 2-4x16-120 мм2 EKF/ Зажим промежуточный SO140 2-4x16-120 мм2 EKF	1
6	p-1x-95	Зажим прокалывающий ответвительный P1X-95 16-95 мм2 / 1,5-10 мм2 EKF	2
7	SLL-9004-150-5000	Светильник дорожного освещения	1

УЗЕЛ 4

Крепление СИП на промежуточной опоре

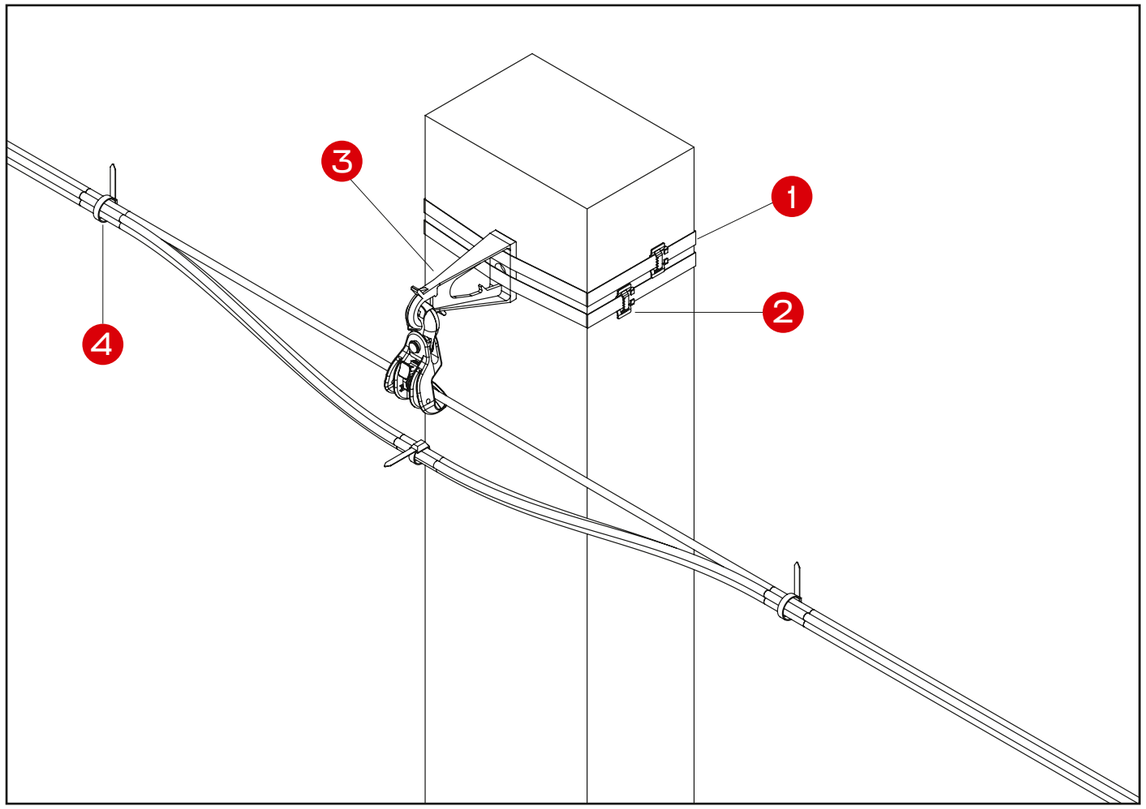

Перечень арматуры, необходимой для монтажа узла на основе провода СИП 2×50+54,6+25

Номер на схеме	Артикул	Наименование	Количество
1	f-2007.50	Лента бандажная стальная F2007.50 (50м) EKF	4м
2	c-20	Скрепа для ленты (бугель) C20 (100шт.) EKF	2
3	es-1500	Комплект промежуточной подвески ES1500 1x10-95 мм² EKF	1
4	e-180n	Хомут стяжной СИП 180 2x16-4x50 мм² (100 шт.) EKF	3

ТИПОВЫЕ УЗЛЫ СИП

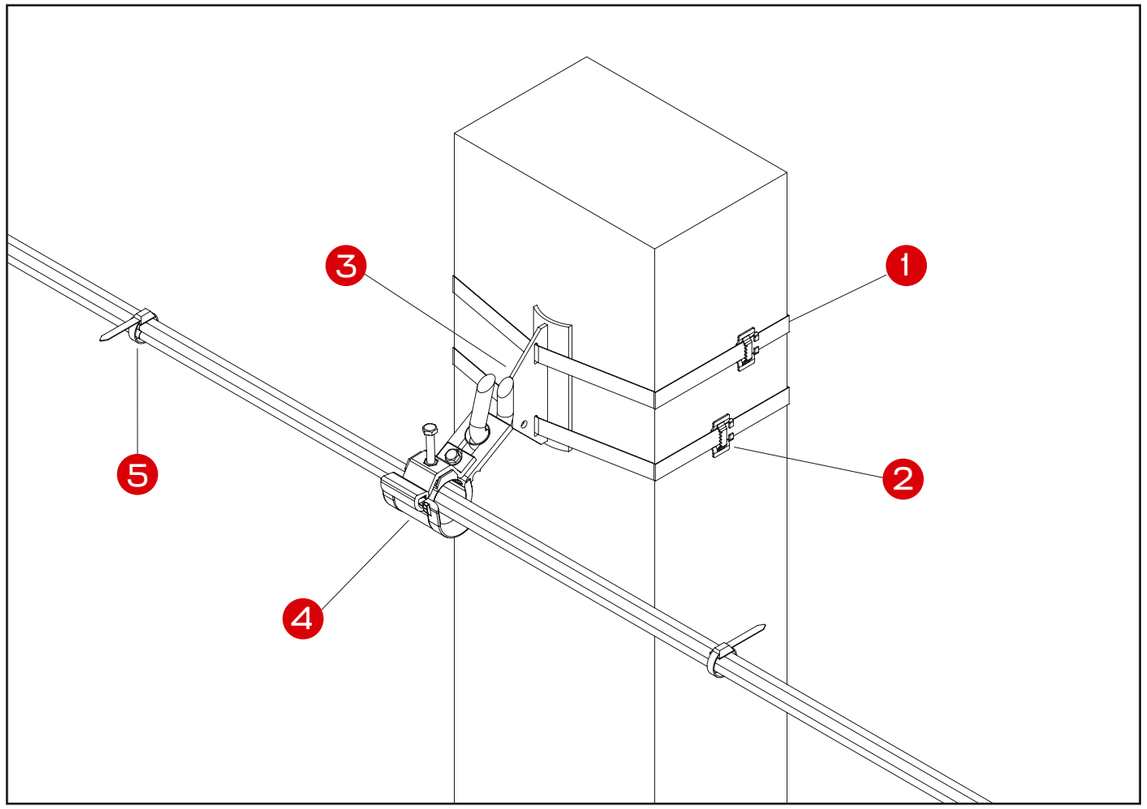

Перечень арматуры, необходимой для монтажа узла на основе провода СИП 4×50+25

Номер на схеме	Артикул	Наименование	Количество
1	f-2007.50	Лента бандажная стальная F2007.50 (50м) EKF	4м
2	c-20	Скрепа для ленты (бугель) C20 (100шт.) EKF	2
3	cf-16	Крюк универсальный CF16 EKF	1
4	so-130/ so-140	Зажим промежуточный SO130 2-4x16-120 мм² EKF/ Зажим промежуточный SO140 2-4x16-120 мм² EKF	1
5	e-180n	Хомут стяжной СИП 180 2x16-4x50 мм2 (100 шт.) EKF	3

УЗЕЛ 5

Крепление СИП на промежуточной опоре с магистральным ответвлениемпровода

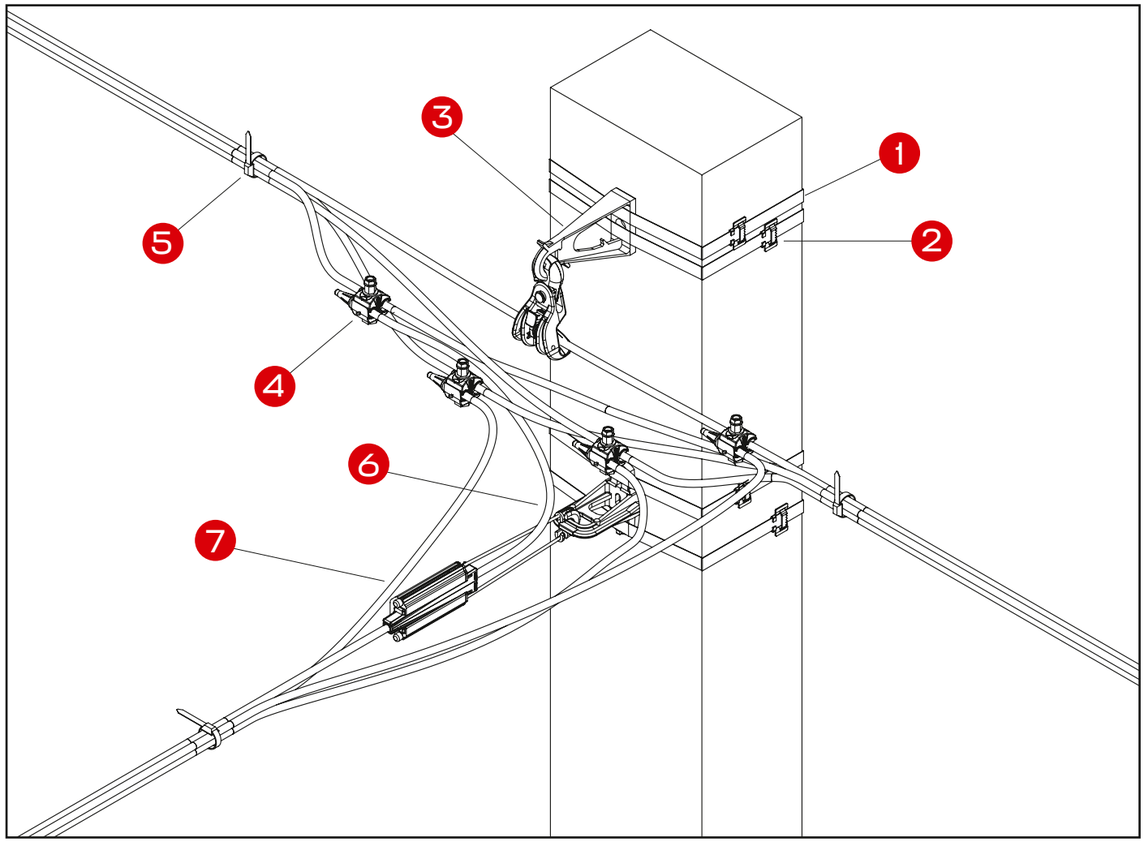

Перечень арматуры, необходимой для монтажа узла на основе проводов СИП 2×50+54,6+25 и СИП 2×35+54,6

Номер на схеме	Артикул	Наименование	Количество
1	f-2007.50	Лента бандажная стальная F2007.50 (50м) EKF	8м
2	c-20	Скрепа для ленты (бугель) C20 (100шт.) EKF	4
3	es-1500	Комплект промежуточной подвески ES1500 1x10-95 мм² EKF	1
4	p-3x-95	Зажим прокалывающий ответвительный P3X-95 25-95 мм2 / 25-95 мм² EKF	4
5	e-180n	Хомут стяжной СИП 180 2x16-4x50 мм² (100 шт.) EKF	4
6	ca-1500/ca-2000	Кронштейн анкерный CA1500 EKF/Кронштейн анкерный CA2000 EKF	1
7	pa-1500	Зажим анкерный клиновой PA1500 1x50-70 мм² EKF	1

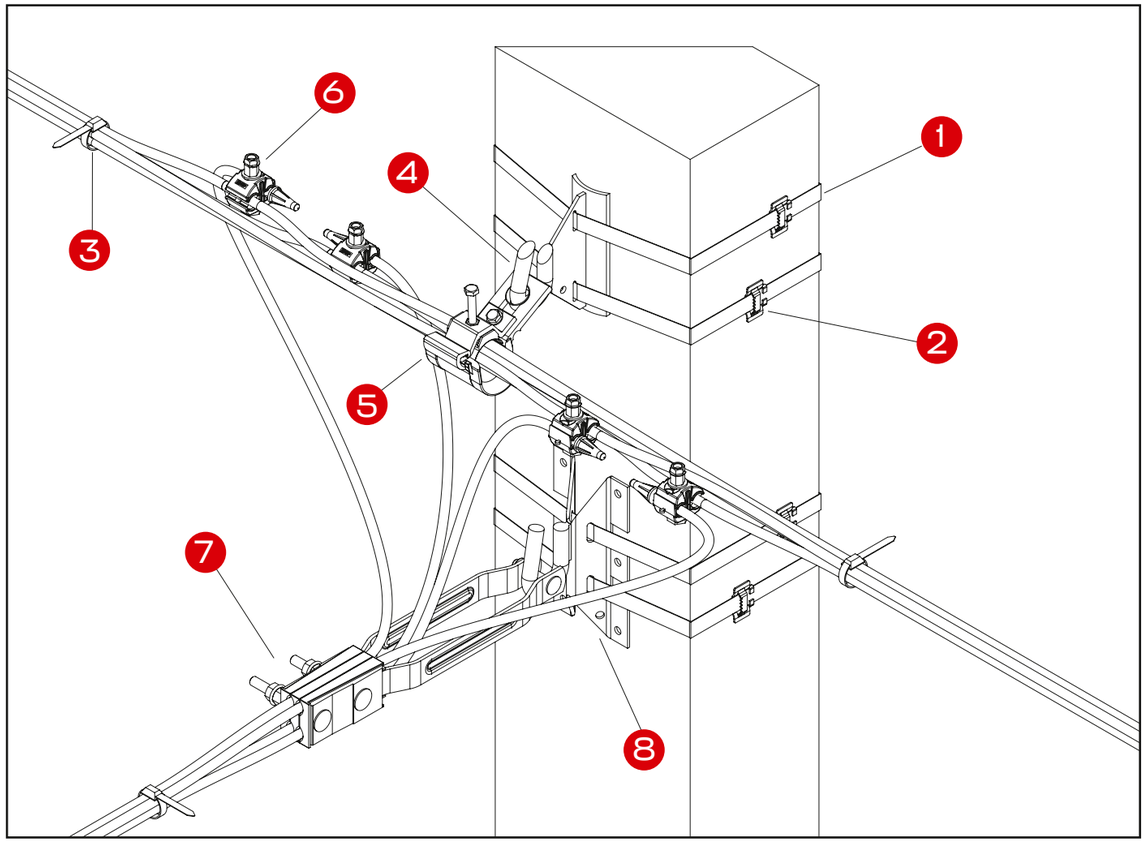

Перечень арматуры, необходимой для монтажа узла на основе проводов СИП 4×50+25 и СИП 4×35

Номер на схеме	Артикул	Наименование	Количество
1	f-2007.50	Лента бандажная стальная F2007.50 (50м) EKF	8м
2	c-20	Скрепа для ленты (бугель) C20 (100шт.) EKF	4
3	e-180n	Хомут стяжной СИП 180 2x16-4x50 мм² (100 шт.) EKF	4
4	cf-16	Крюк универсальный CF16 EKF	1
5	so-130/ so-140	Зажим промежуточный SO130 2-4x16-120 мм² EKF/ Зажим промежуточный SO140 2-4x16-120 мм² EKF	1
6	p-3x-95	Зажим прокалывающий ответвительный P3X-95 25-95 мм² / 25-95 мм² EKF	4
7	so-234m	Зажим анкерный SO234M 4x50-120 мм² EKF	1
8	cs-16	Крюк универсальный CS16 EKF	1

УЗЕЛ 6

Крепление СИП на промежуточной опоре с углом поворота не более 100° (двойное анкерное крепление)

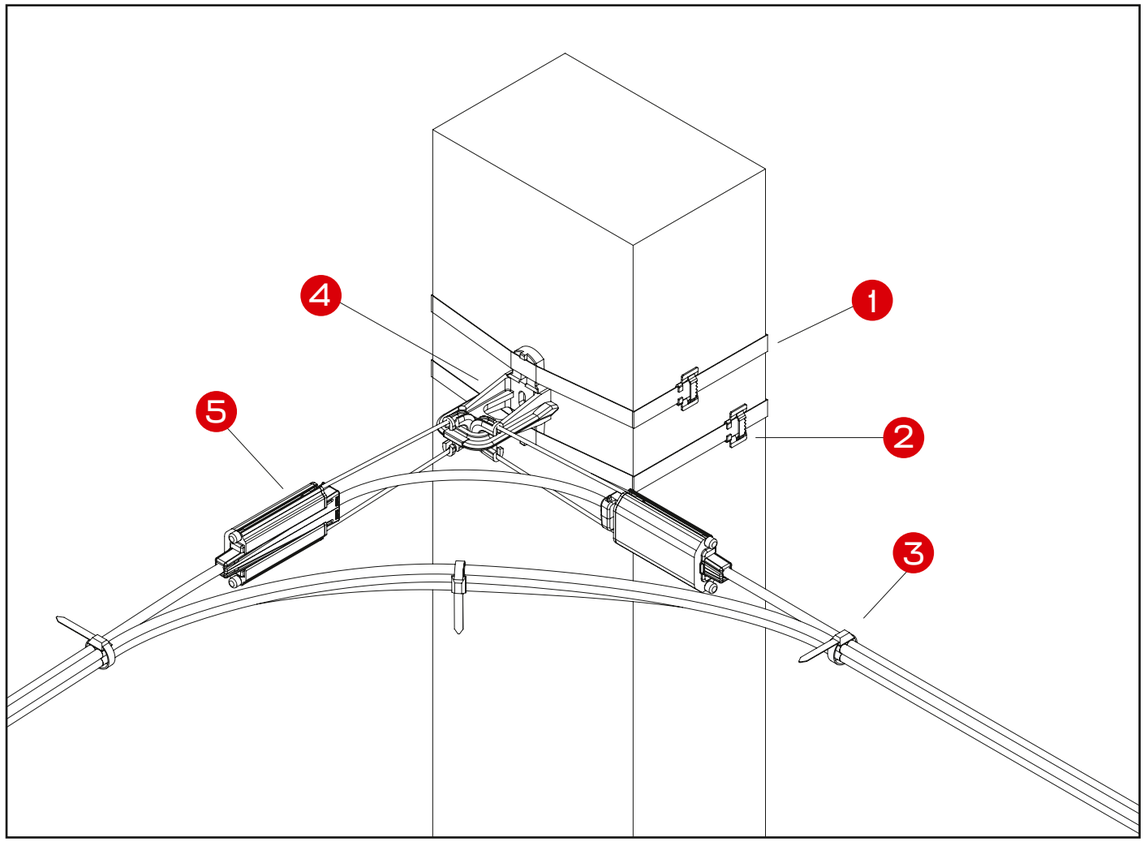

Перечень арматуры, необходимой для монтажа узла на основе проводов СИП 2×50+54,6+25 и СИП 3×35+54,6

Номер на схеме	Артикул	Наименование	Количество
1	f-2007.50	Лента бандажная стальная F2007.50 (50м) EKF	4м
2	c-20	Скрепа для ленты (бугель) C20 (100шт.) EKF	2
3	e-180n	Хомут стяжной СИП 180 2x16-4x50 мм2 (100 шт.) EKF	4
4	ca-1500/ca-2000	Кронштейн анкерный CA1500 EKF/Кронштейн анкерный CA2000 EKF	1
5	pa-1500	Зажим анкерный клиновой PA1500 1x50-70 мм2 EKF	2

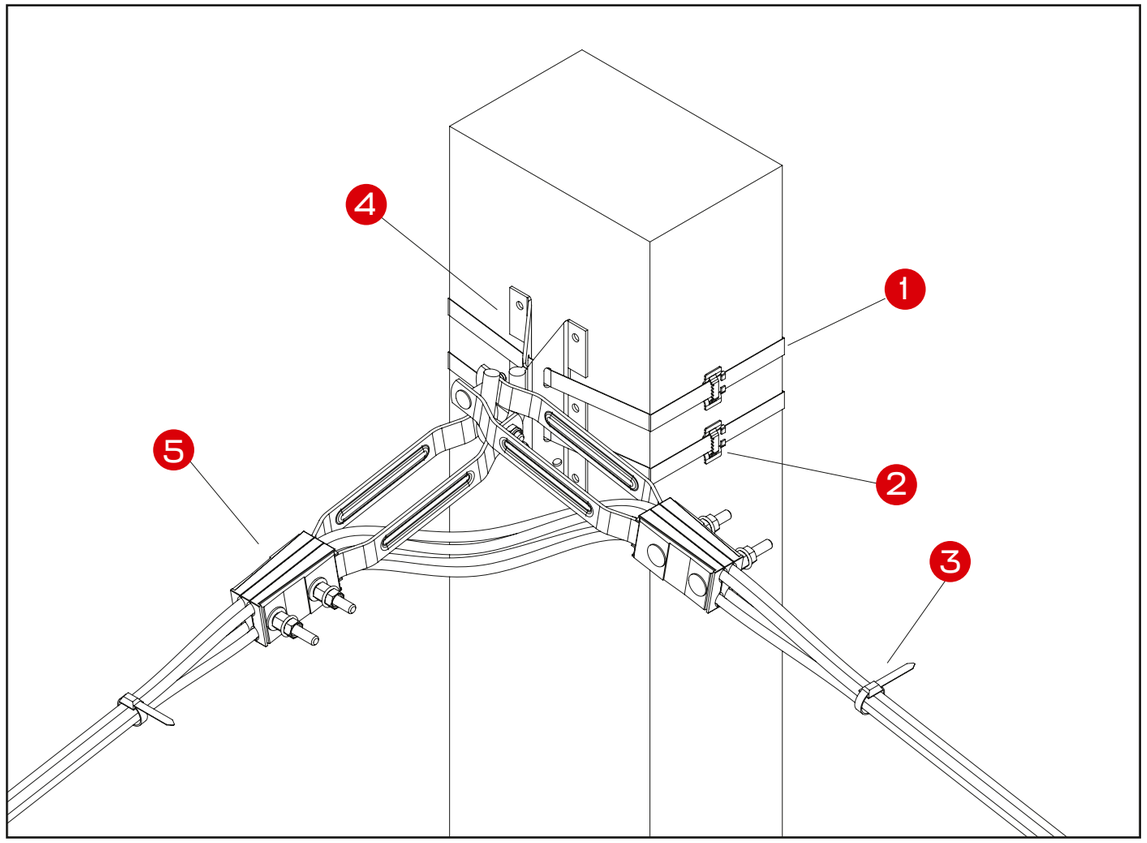

Перечень арматуры, необходимой для монтажа узла на основе провода СИП 4×35

Номер на схеме	Артикул	Наименование	Количество
1	f-2007.50	Лента бандажная стальная F2007.50 (50м.) EKF	4м.
2	c-20	Скрепа для ленты (бугель) C20 (100шт.) EKF	2
3	e-180n	Хомут стяжной СИП 180 2x16-4x50 мм2 (100 шт.) EKF	3
4	cs-16	Крюк универсальный CS16 EKF	1
5	so-234m	Зажим анкерный SO234M 4x50-120 мм2 EKF	2

УЗЕЛ 7

Крепление СИП к стене здания

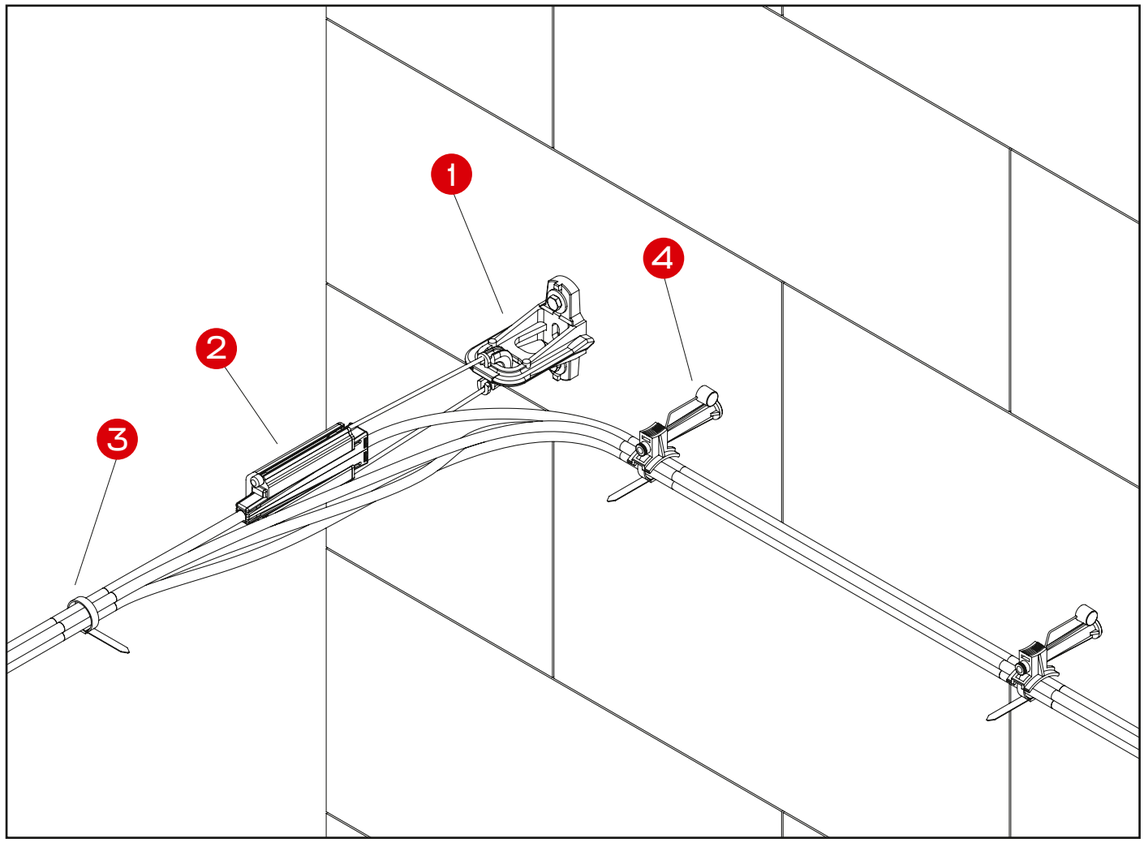

Перечень арматуры, необходимой для монтажа узла на основе провода СИП 2×35+54,6

Номер на схеме	Артикул	Наименование	Количество
1	ca-2000/ca-1500	Кронштейн анкерный CA1500 EKF/Кронштейн анкерный CA2000 EKF	1
2	pa-1500	Зажим анкерный клиновой PA1500 1x50-70 мм² EKF	1
3	e-180n	Хомут стяжной СИП 180 2x16-4x50 мм² (100 шт.) EKF	1
4	sf-60	Крепление фасадное SF60 EKF	1

ТИПОВЫЕ УЗЛЫ СИП

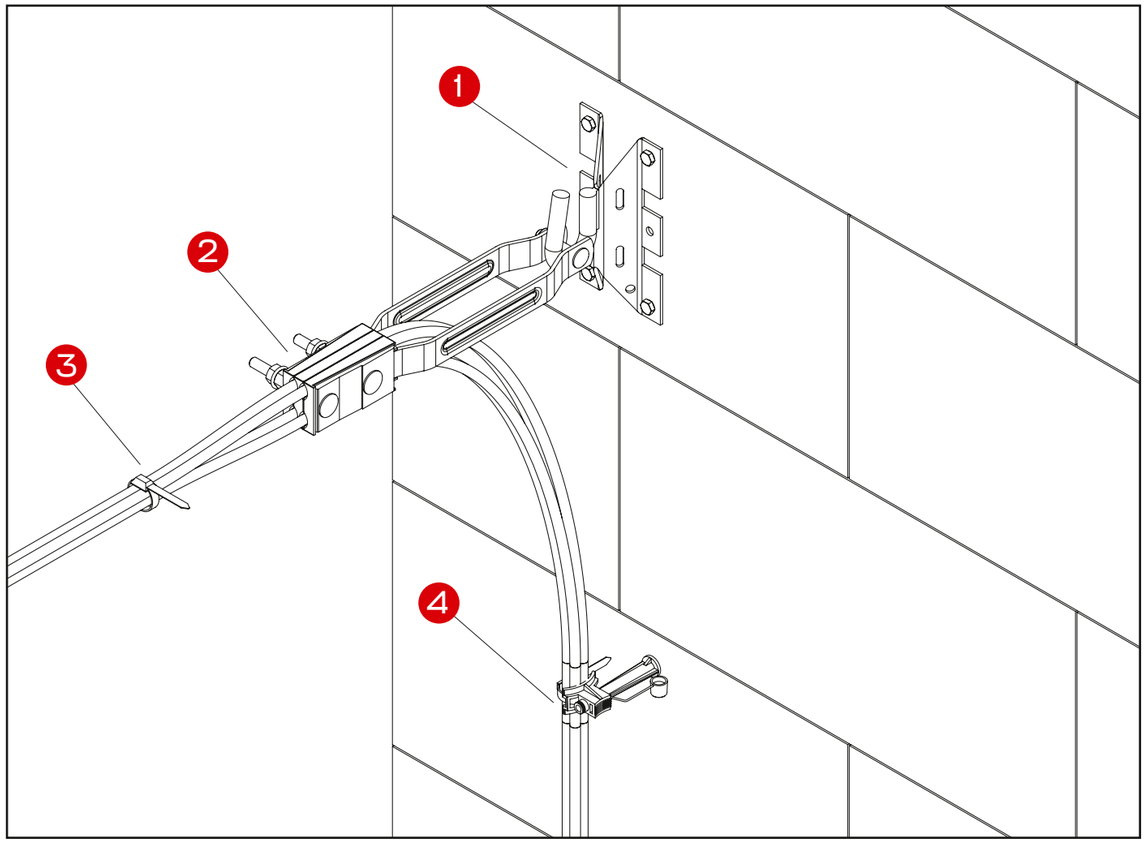

Перечень арматуры, необходимой для монтажа узла на основе провода СИП 4×35

Номер на схеме	Артикул	Наименование	Количество
1	cs-16	Крюк универсальный CS16 EKF	1
2	so-234m	Зажим анкерный SO234M 4x50-120 мм² EKF	1
3	e-180n	Хомут стяжной СИП 180 2x16-4x50 мм² (100 шт.) EKF	1
4	sf-60	Крепление фасадное SF60 EKF	1

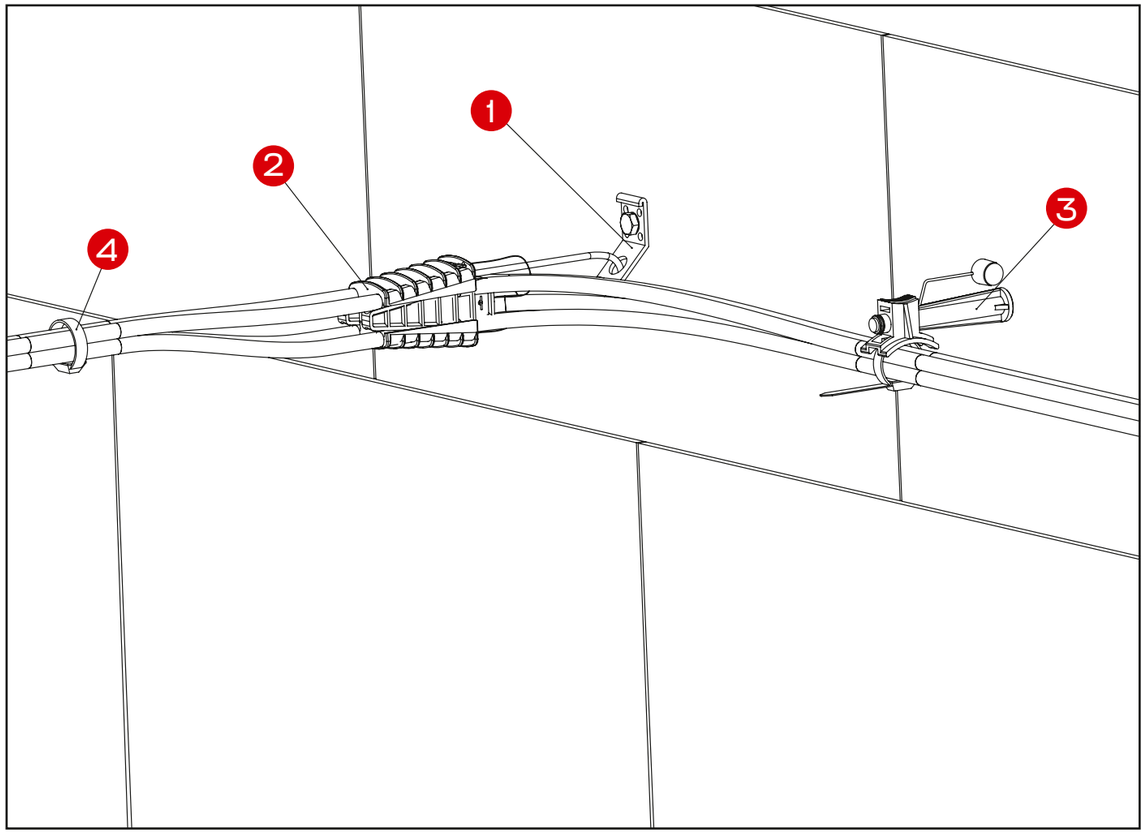

Перечень арматуры, необходимой для монтажа узла на основе провода СИП 4×16

Номер на схеме	Артикул	Наименование	Количество
1	ca-25	Кронштейн анкерный CA25 EKF	1
2	pa-25-100	Зажим анкерный клиновой PA25x100 2-4x16-35 мм² EKF	1
3	sf-60	Крепление фасадное SF60 EKF	1
4	e-180n	Хомут стяжной СИП 180 2x16-4x50 мм² (100 шт.) EKF	1

УЗЕЛ 8

Подключение линии СИП к вводно-распределительным элементам

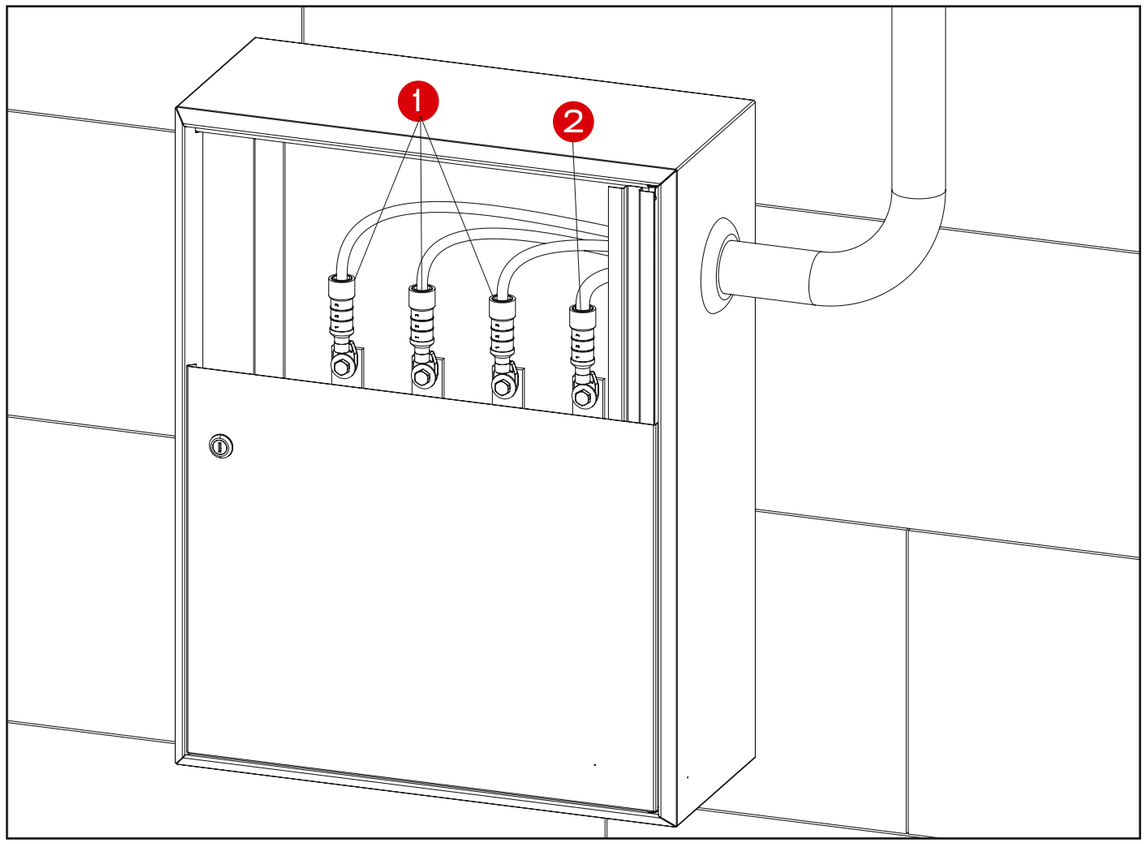

Перечень арматуры, необходимой для монтажа узла на основе провода СИП 2×35+54,6

Номер на схеме	Артикул	Наименование	Количество
1	cptau35	Герметичный изолированный наконечник CPTAU 35 EKF	3
2	cptau54	Герметичный изолированный наконечник CPTAU 54.6 EKF	1

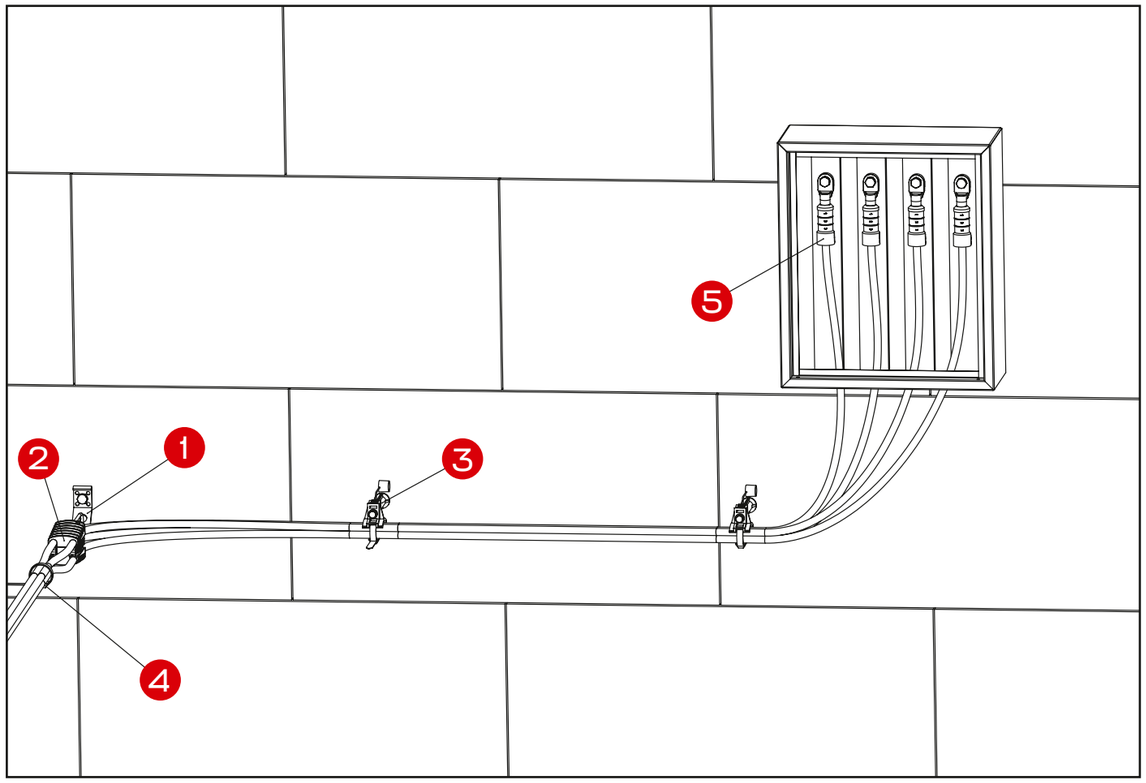

Перечень арматуры, необходимой для монтажа узла на основе проводов СИП 2×50+25 и СИП 3×50+25

Номер на схеме	Артикул	Наименование	Количество
1	ca-25	Кронштейн анкерный CA25 EKF	1
2	pa-25-100	Зажим анкерный клиновой PA25x100 2-4x16-35 мм² EKF	1
3	sf-60	Крепление фасадное SF60 EKF	2
4	e-180n	Хомут стяжной СИП 180 2x16-4x50 мм² (100 шт.) EKF	1
5	cptau50	Герметичный изолированный наконечник CPTAU 50 EKF	4

УЗЕЛ 9

Крепление СИП на промежуточной опоре с абонентским ответвлением СИП 2×16

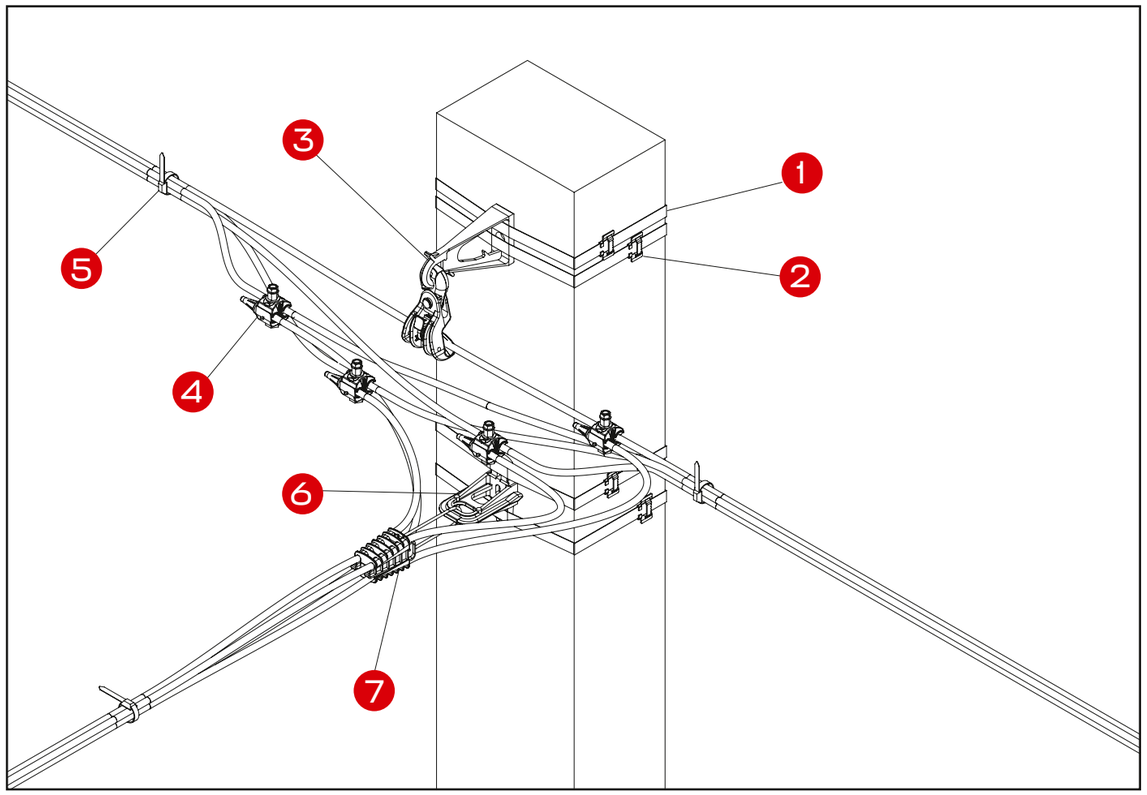

Перечень арматуры, необходимой для монтажа узла на основе проводов СИП 2×50+25 и СИП 4×35

Номер на схеме	Артикул	Наименование	Количество
1	f-2007.50	Лента бандажная стальная F2007.50 (50м) EKF	8м
2	c-20	Скрепа для ленты (бугель) C20 (100шт.) EKF	4
3	es-1500	Комплект промежуточной подвески ES1500 1x10-95 мм² EKF	1
4	p-2x-95	Зажим прокалывающий ответвительный P2X-95 16-95 мм² / 2,5-35 мм² EKF	4
5	e-180n	Хомут стяжной СИП 180 2x16-4x50 мм² (100 шт.) EKF	4
6	ca-2000/ca-1500	Кронштейн анкерный CA1500 EKF/Кронштейн анкерный CA2000 EKF	1
7	pa-25-100	Зажим анкерный клиновой PA25x100 2-4x16-35 мм² EKF	1

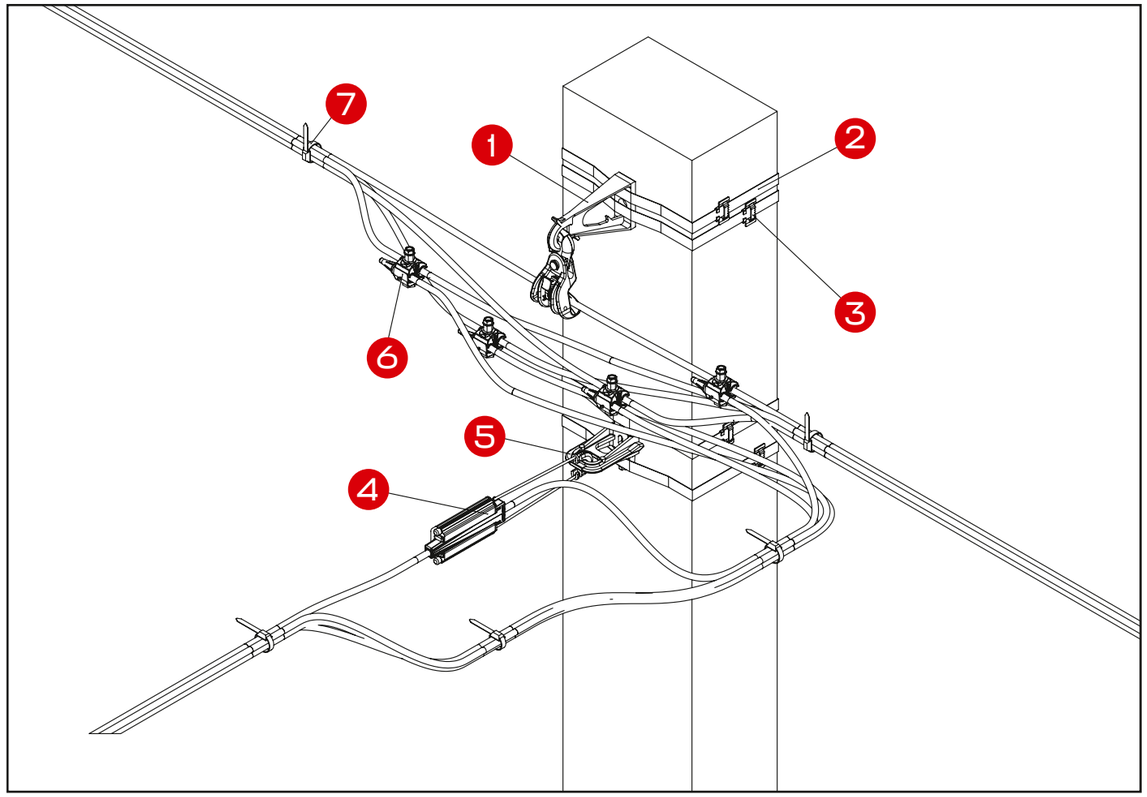

Перечень арматуры, необходимой для монтажа узла на основе проводов СИП 2×50+25 и СИП 3×50+25

Номер на схеме	Артикул	Наименование	Количество
1	es-1500	Комплект промежуточной подвески ES1500 1x10-95 мм² EKF	1
2	f-2007.50	Лента бандажная стальная F2007.50 (50 м) EKF	8м
3	c-20	Скрепа для ленты (бугель) C20 (100 шт.) EKF	4
4	ca-1500	Кронштейн анкерный CA1500 EKF	1
5	pa-1500	Зажим анкерный клиновой PA1500 1x50-70 мм² EKF	1
6	p-2x-95	Зажим прокалывающий ответвительный P2X-95 16-95 мм² / 2,5-35 мм² EKF	4
7	e-180n	Хомут стяжной СИП 180 2x16-4x50 мм² (100 шт.) EKF	4

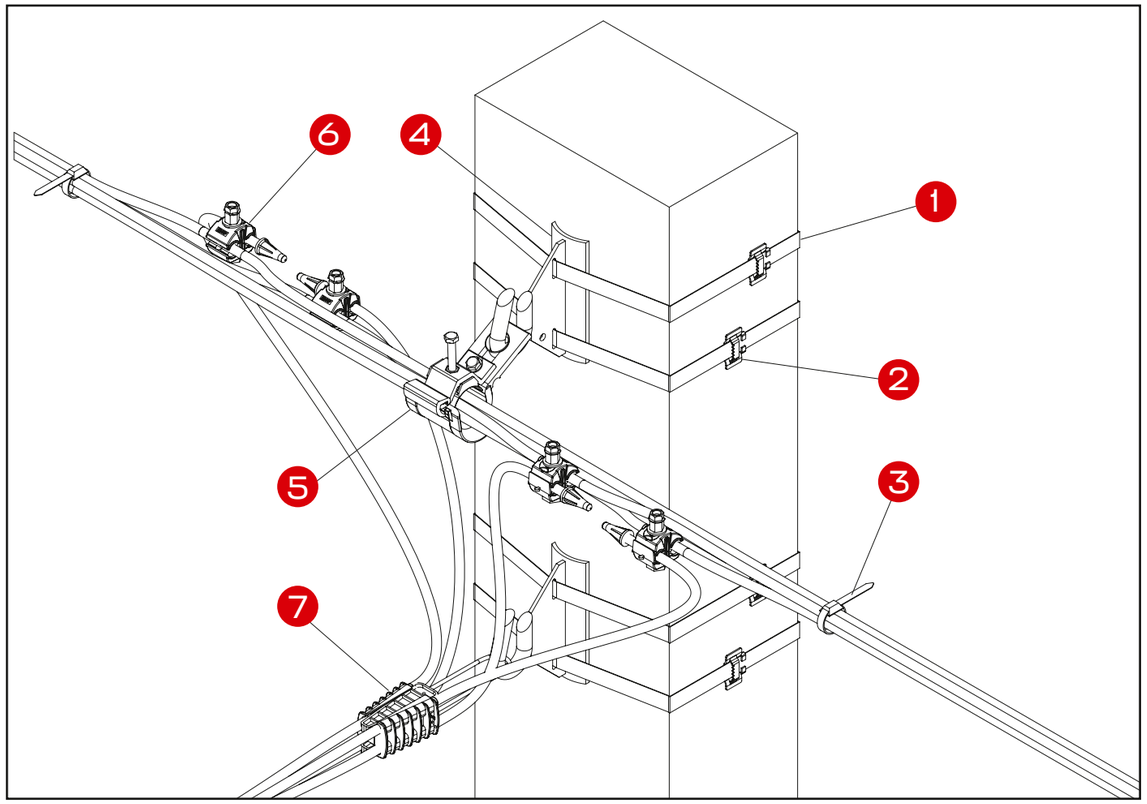

Перечень арматуры, необходимой для монтажа узла на основе проводов СИП 4×50+25 и СИП 4×16

Номер на схеме	Артикул	Наименование	Количество
1	f-2007.50	Лента бандажная стальная F2007.50 (50м) EKF	8м
2	c-20	Скрепа для ленты (бугель) C20 (100шт.) EKF	4
3	e-180n	Хомут стяжной СИП 180 2x16-4x50 мм² (100 шт.) EKF	4
4	cf-16	Крюк универсальный CF16 EKF	2
5	so-130	Зажим промежуточный SO130 2-4x16-120 мм² EKF	1
6	p-2x-95	Зажим прокалывающий ответвительный P2X-95 16-95 мм² / 2,5-35 мм² EKF	4
7	pa-25-100	Зажим анкерный клиновой PA25x100 2-4x16-35 мм² EKF	1

УЗЕЛ 10

Крепление абонентского ответвления СИП (двойное анкерное крепление)

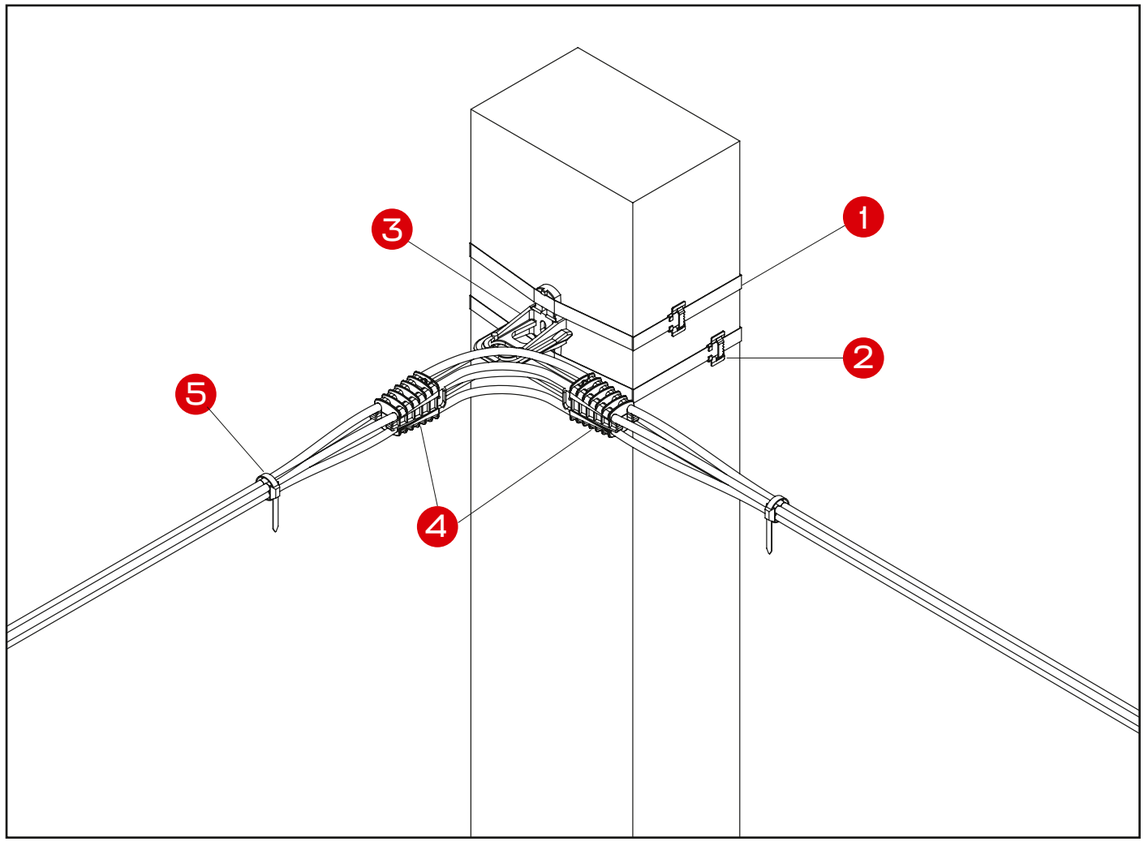

Перечень арматуры, необходимой для монтажа узла на основе провода СИП 4×35+54,6

Номер на схеме	Артикул	Наименование	Количество
1	f-2007.50	Лента бандажная стальная F2007.50 (50м) EKF	8м
2	c-20	Скрепа для ленты (бугель) C20 (100шт.) EKF	4
3	ca-2000/ca-1500	Кронштейн анкерный CA1500 EKF/Кронштейн анкерный CA2000 EKF	1
4	pa-25-100	Зажим анкерный клиновой PA25x100 2-4x16-35 мм² EKF	2
5	e-180n	Хомут стяжной СИП 180 2x16-4x50 мм² (100 шт.) EKF	2

УЗЕЛ 11

Крепление абонентского ответвления СИП на стенах зданий

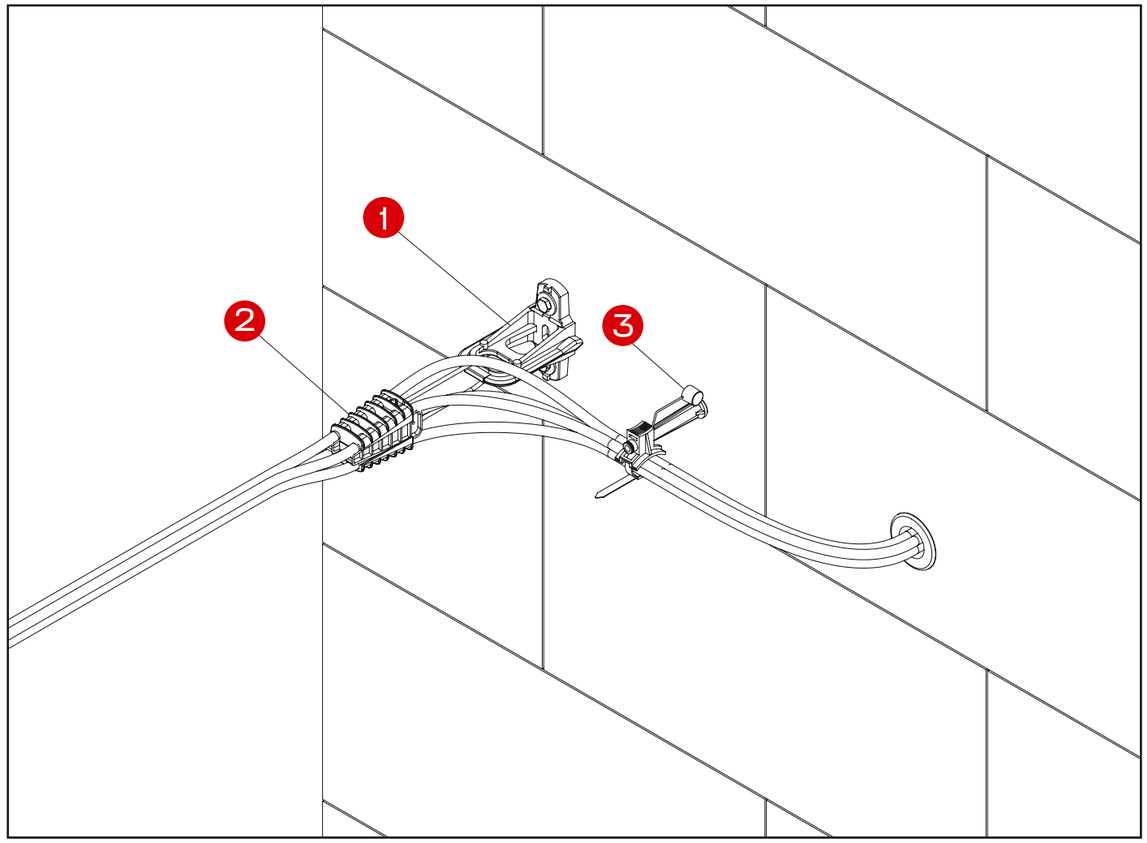

Перечень арматуры, необходимой для монтажа узла на основе провода СИП 4×16

Номер на схеме	Артикул	Наименование	Количество
1	ca-2000/ca-1500	Кронштейн анкерный CA1500 EKF/Кронштейн анкерный CA2000 EKF	1
2	pa-25-100	Зажим анкерный клиновой PA25x100 2-4x16-35 мм² EKF	1
3	sf-60	Крепление фасадное SF60 EKF	1

УЗЕЛ 12

Промежуточное соединение провода СИП

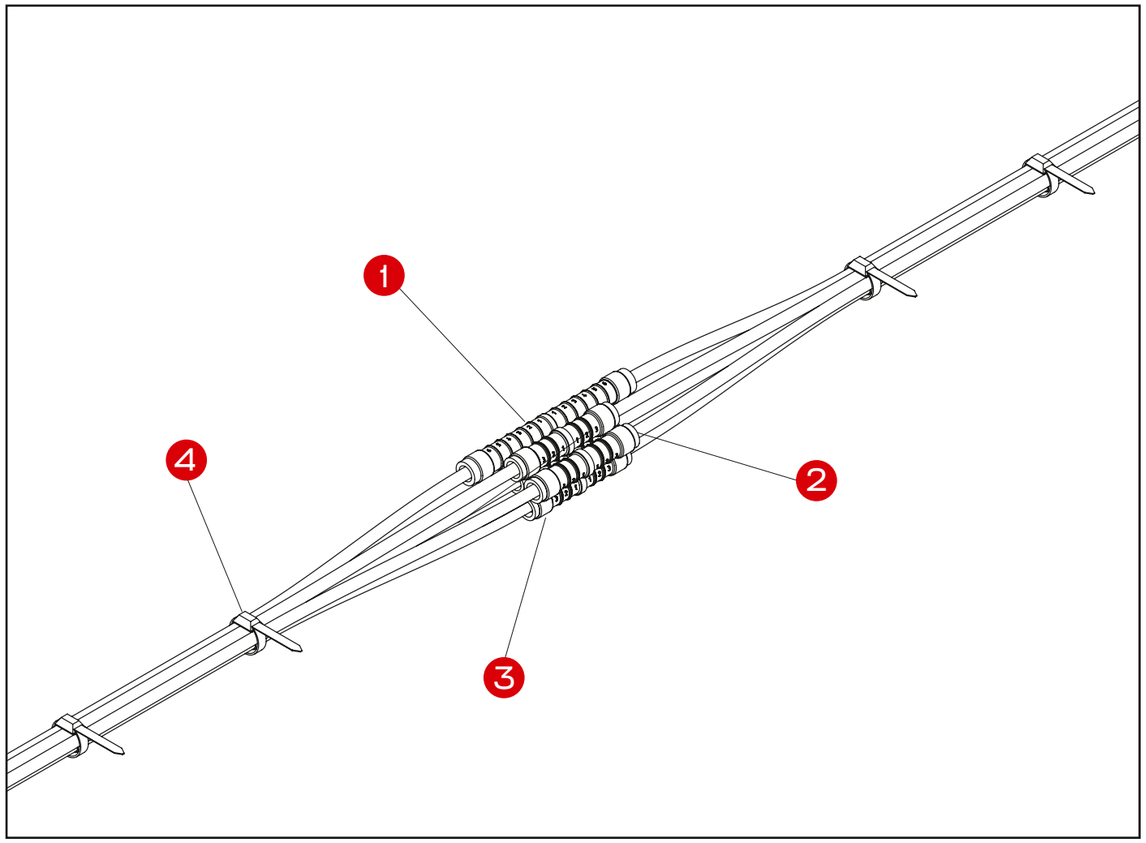

Перечень арматуры, необходимой для монтажа узла на основе провода СИП 2×50+54,6+25

Номер на схеме	Артикул	Наименование	Количество
1	mjpt54n	Гильза изолированная нулевая MJPT 54.6N EKF	1
2	mjpt50	Гильза изолированная фазная MJPT 50 EKF	3
3	mjpt25	Гильза изолированная фазная MJPT 25 EKF	1
4	e-180n	Хомут стяжной СИП 180 2x16-4x50 мм² (100 шт.) EKF	4

ТИПОВЫЕ УЗЛЫ СИП

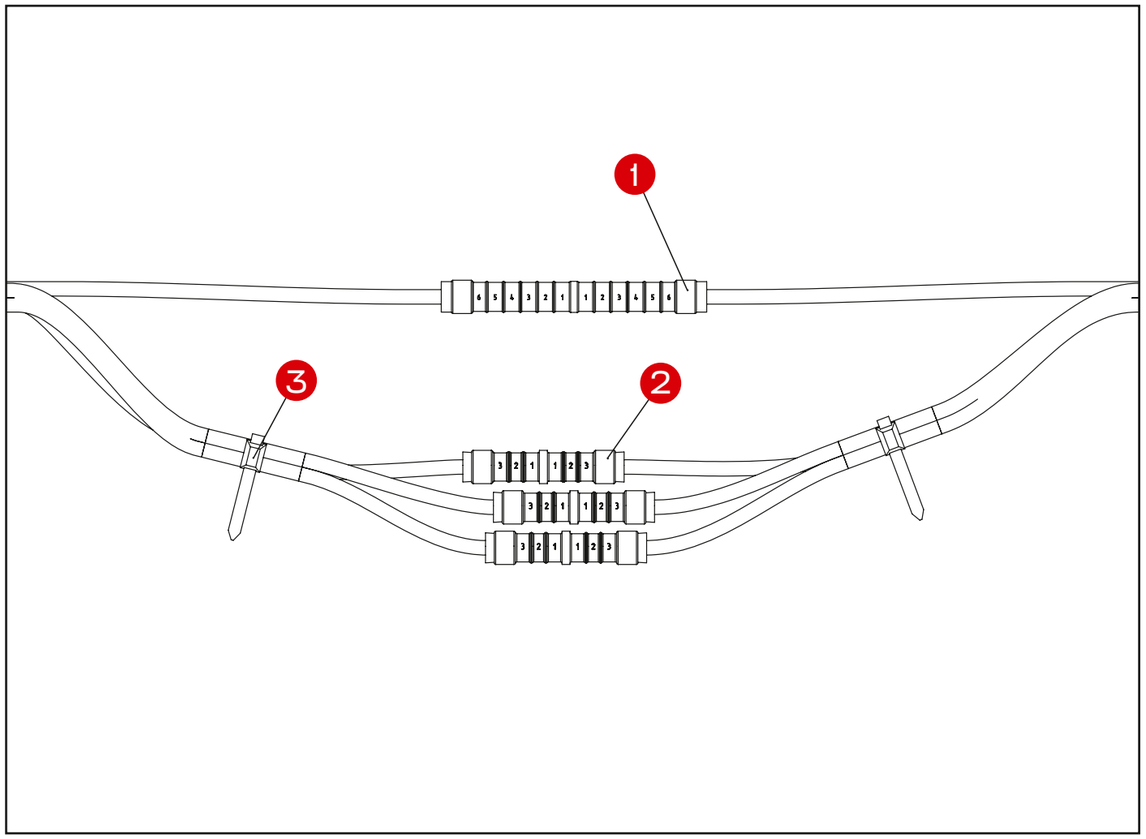

Перечень арматуры, необходимой для монтажа узла на основе провода СИП 2×50+54,6+25

Номер на схеме	Артикул	Наименование	Количество
1	mjpt50n	Гильза изолированная нулевая MJPT 50N EKF	1
2	mjpt50	Гильза изолированная фазная MJPT 50 EKF	3
3	e-180n	Хомут стяжной СИП 180 2x16-4x50 мм² (100 шт.) EKF	2

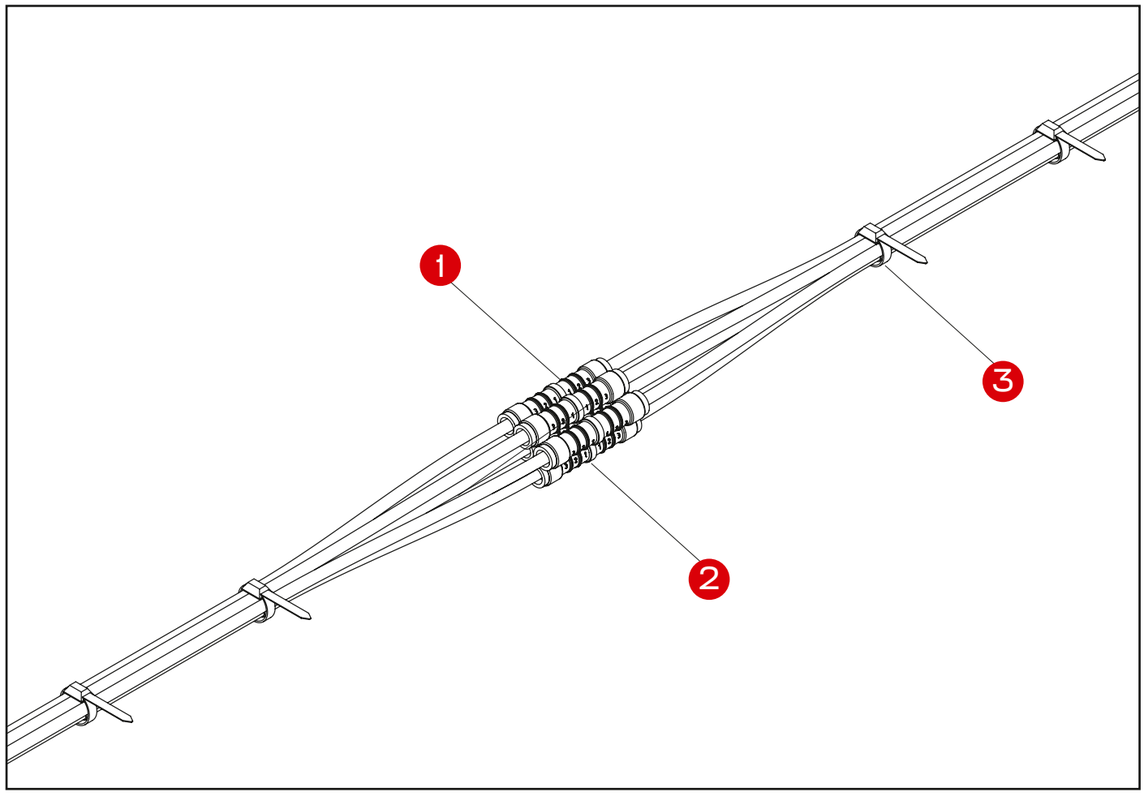

Перечень арматуры, необходимой для монтажа узла на основе провода СИП 4×50+54,6+25

Номер на схеме	Артикул	Наименование	Количество
1	mjpt50	Гильза изолированная фазная MJPT 50 EKF	4
2	mjpt25	Гильза изолированная фазная MJPT 25 EKF	1
3	e-180n	Хомут стяжной СИП 180 2x16-4x50 мм² (100 шт.) EKF	4

УЗЕЛ 13

Крепление СИП на концевой опоре

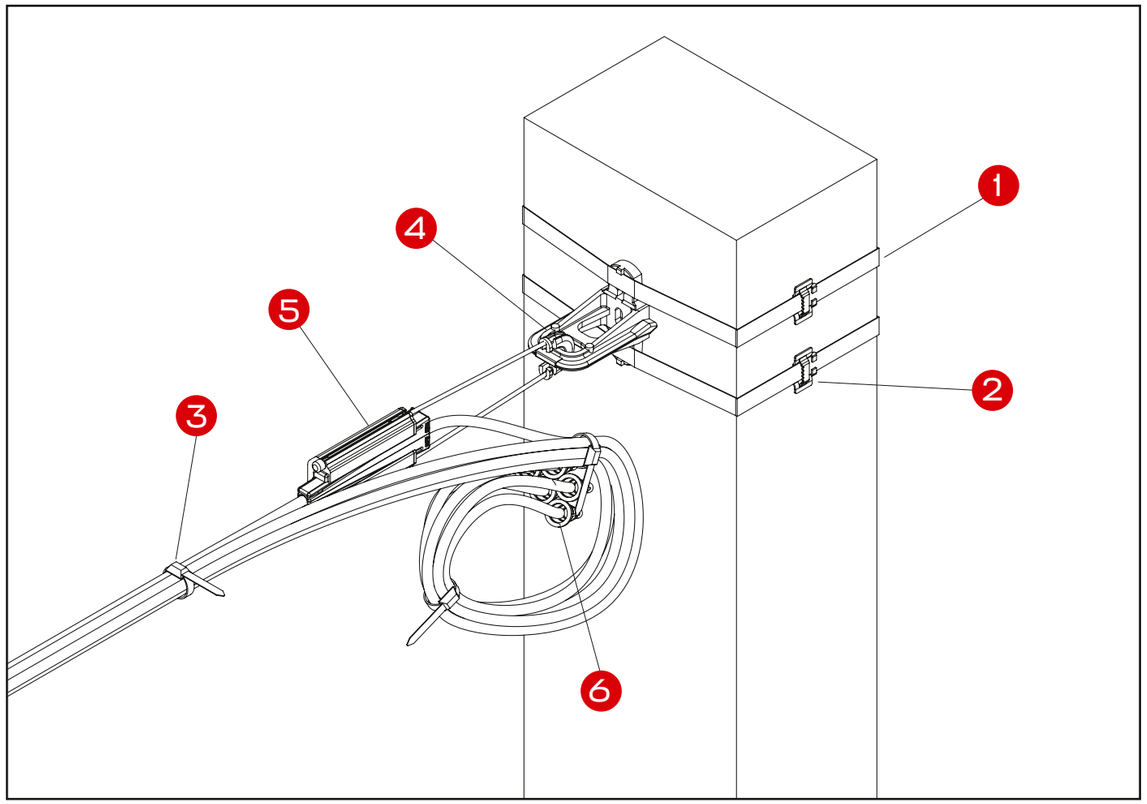

Перечень арматуры, необходимой для монтажа узла на основе провода СИП 2×50+54,6+25

Номер на схеме	Артикул	Наименование	Количество
1	f-2007.50	Лента бандажная стальная F2007.50 (50м) EKF	4м
2	c-20	Скрепа для ленты (бугель) C20 (100шт.) EKF	2
3	e-180n	Хомут стяжной СИП 180 2x16-4x50 мм² (100 шт.) EKF	4
4	ca-2000/ca-1500	Кронштейн анкерный CA1500 EKF/Кронштейн анкерный CA2000 EKF	1
5	pa-1500	Зажим анкерный клиновой PA1500 1x50-70 мм² EKF	1
6	ce-25-150	Колпачок защитный изолирующий CE25-150 EKF	5

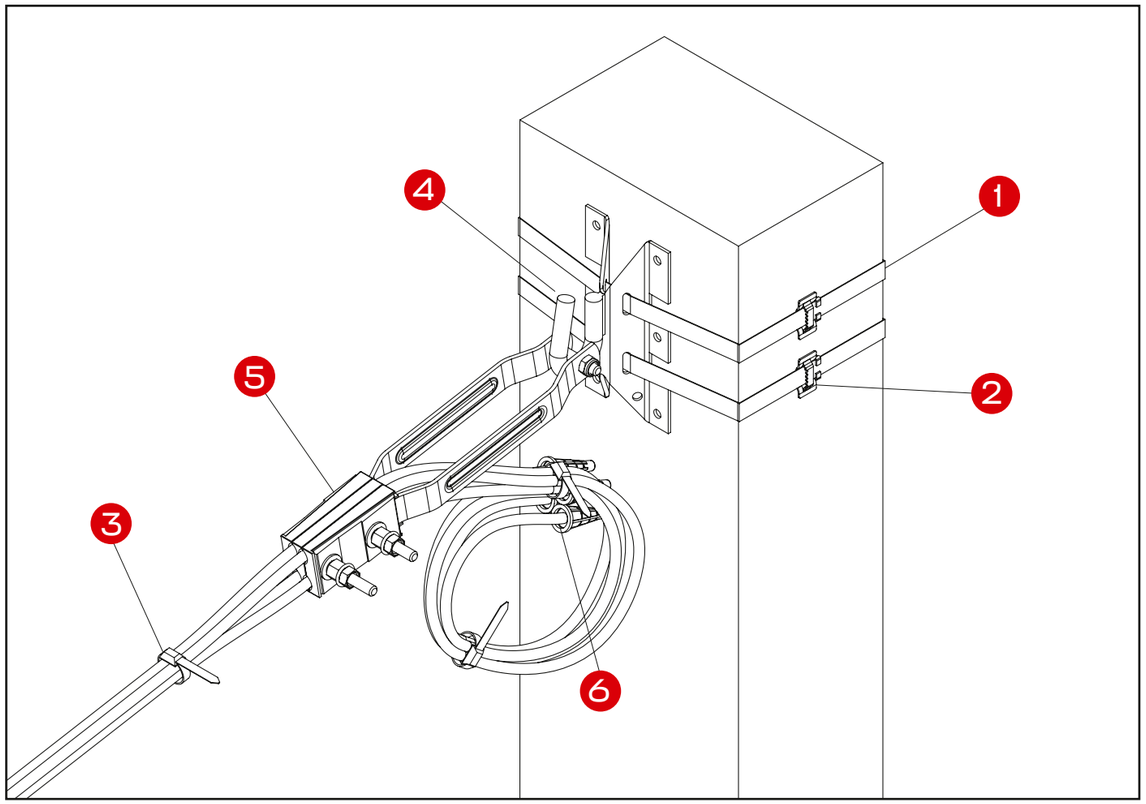

Перечень арматуры, необходимой для монтажа узла на основе провода СИП 4×50+25

Номер на схеме	Артикул	Наименование	Количество
1	f-2007.50	Лента бандажная стальная F2007.50 (50м) EKF	4м
2	c-20	Скрепа для ленты (бугель) C20 (100шт.) EKF	2
3	e-180n	Хомут стяжной СИП 180 2x16-4x50 мм² (100 шт.) EKF	4
4	cs-16	Крюк универсальный CS16 EKF	1
5	so-234m	Зажим анкерный SO234M 4x50-120 мм² EKF	1
6	ce-25-150	Колпачок защитный изолирующий CE25-150 EKF	5

УЗЕЛ 14

Крепление СИП на промежуточной опоре. Система с глухозаземленной нейтралью

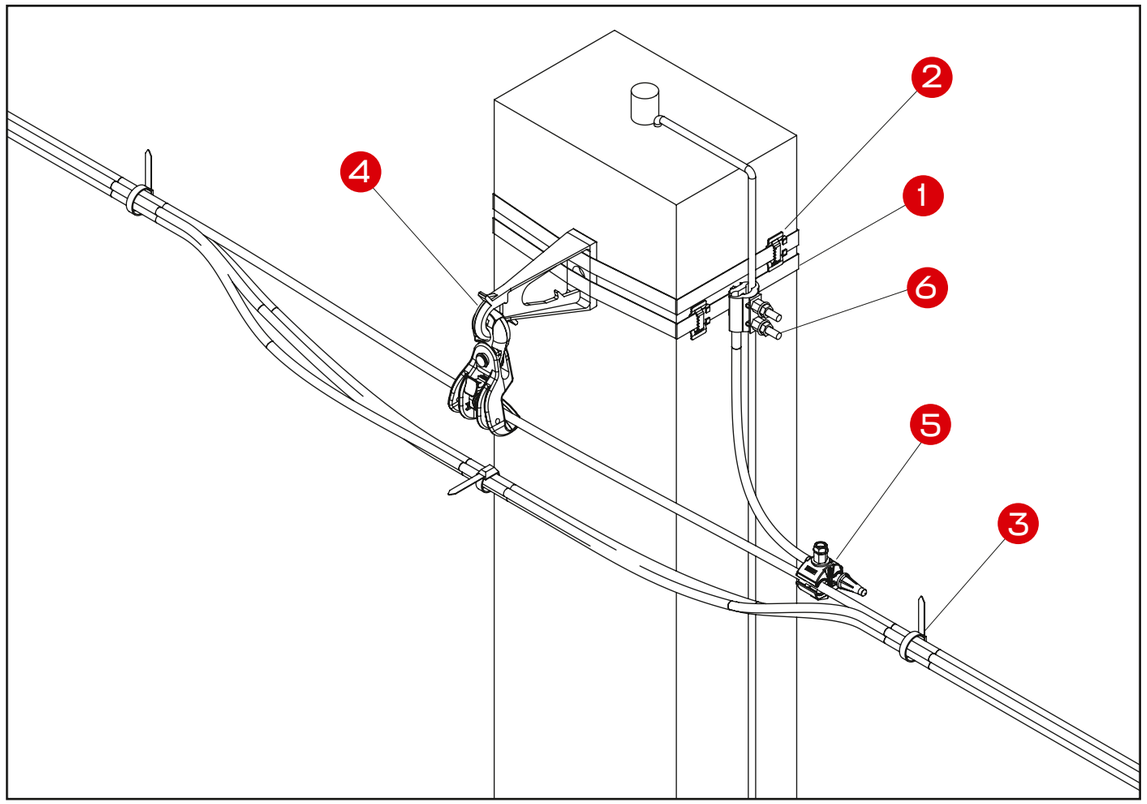

Перечень арматуры, необходимой для монтажа узла на основе провода СИП 2×50+54,6+25

Номер на схеме	Артикул	Наименование	Количество
1	f-2007.50	Лента бандажная стальная F2007.50 (50м) EKF	4м
2	c-20	Скрепа для ленты (бугель) C20 (100шт.) EKF	2
3	e-180n	Хомут стяжной СИП 180 2x16-4x50 мм² (100 шт.) EKF	4
4	es-1500	Комплект промежуточной подвески ES1500 1x10-95 мм² EKF	1
5	p-2x-95	Зажим прокалывающий ответвительный P2X-95 16-95 мм² / 2,5-35 мм² EKF	1
6	sl-37.27	Зажим ответвительный плашечный SL37.27 10-95 мм² / 10-95 мм² EKF	1

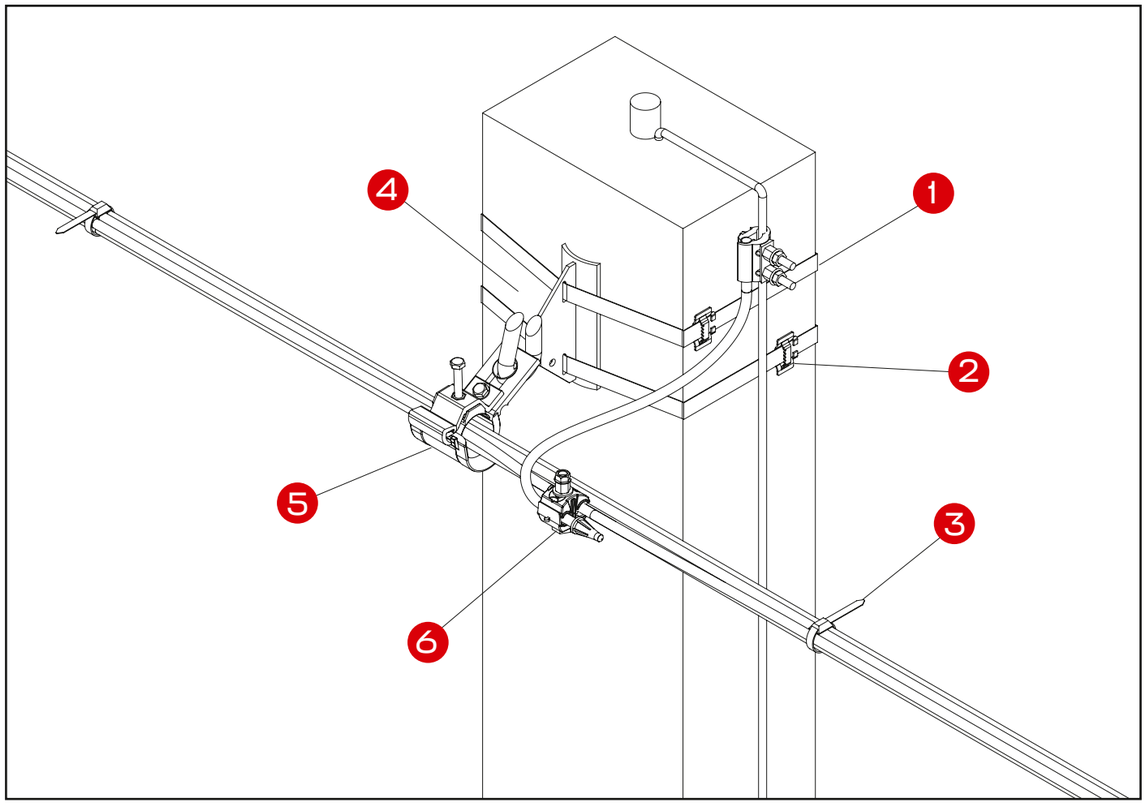

Перечень арматуры, необходимой для монтажа узла на основе провода СИП 4×50+25

Номер на схеме	Артикул	Наименование	Количество
1	f-2007.50	Лента бандажная стальная F2007.50 (50м) EKF	4м
2	c-20	Скрепа для ленты (бугель) C20 (100шт.) EKF	2
3	e-180n	Хомут стяжной СИП 180 2x16-4x50 мм² (100 шт.) EKF	4
4	cf-16	Крюк универсальный CF16 EKF	1
5	so-130	Зажим промежуточный SO130 2-4x16-120 мм² EKF	1
6	p-2x-95	Зажим прокалывающий ответвительный P2X-95 16-95 мм² / 2,5-35 мм² EKF	1
7	sl-37.27	Зажим ответвительный плашечный SL37.27 10-95 мм² / 10-95 мм² EKF	1

УЗЕЛ 15

Соединение СИП с неизолированными проводами

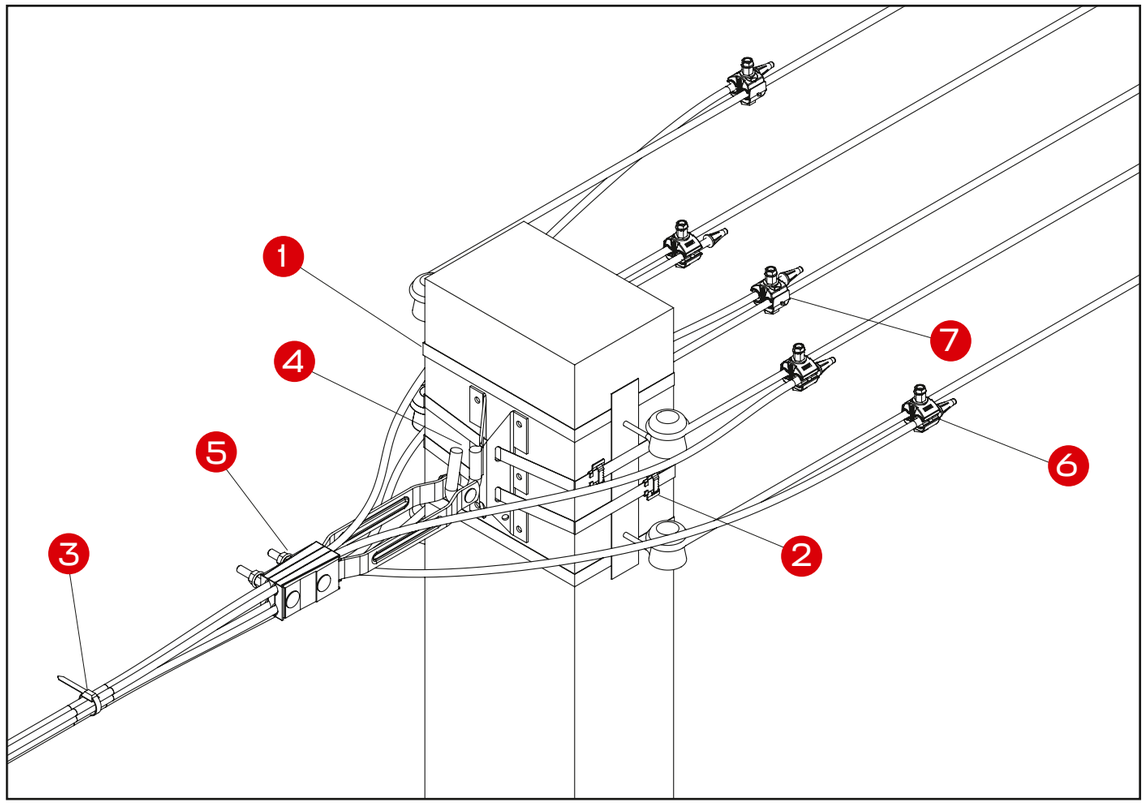

Перечень арматуры, необходимой для монтажа узла на основе провода СИП 2×50+54,6+25 и неизолированной воздушной линии 4×70+25

Номер на схеме	Артикул	Наименование	Количество
1	f-2007.50	Лента бандажная стальная F2007.50 (50м) EKF	4м
2	c-20	Скрепа для ленты (бугель) C20 (100шт.) EKF	2
3	e-180n	Хомут стяжной СИП 180 2x16-4x50 мм² (100 шт.) EKF	4
4	ca-2000/ca-1500	Кронштейн анкерный CA1500 EKF/Кронштейн анкерный CA2000 EKF	1
5	pa-1500	Зажим анкерный клиновой PA1500 1x50-70 мм² EKF	1
6	n-70	Зажим прокалывающий ответвительный N70 25-150 мм² / 16-120 мм² (голый провод / СИП)	4
7	n-640	Зажим прокалывающий ответвительный N640 16-150 мм2 / 6-50 мм² (СИП/голый провод) EKF	1

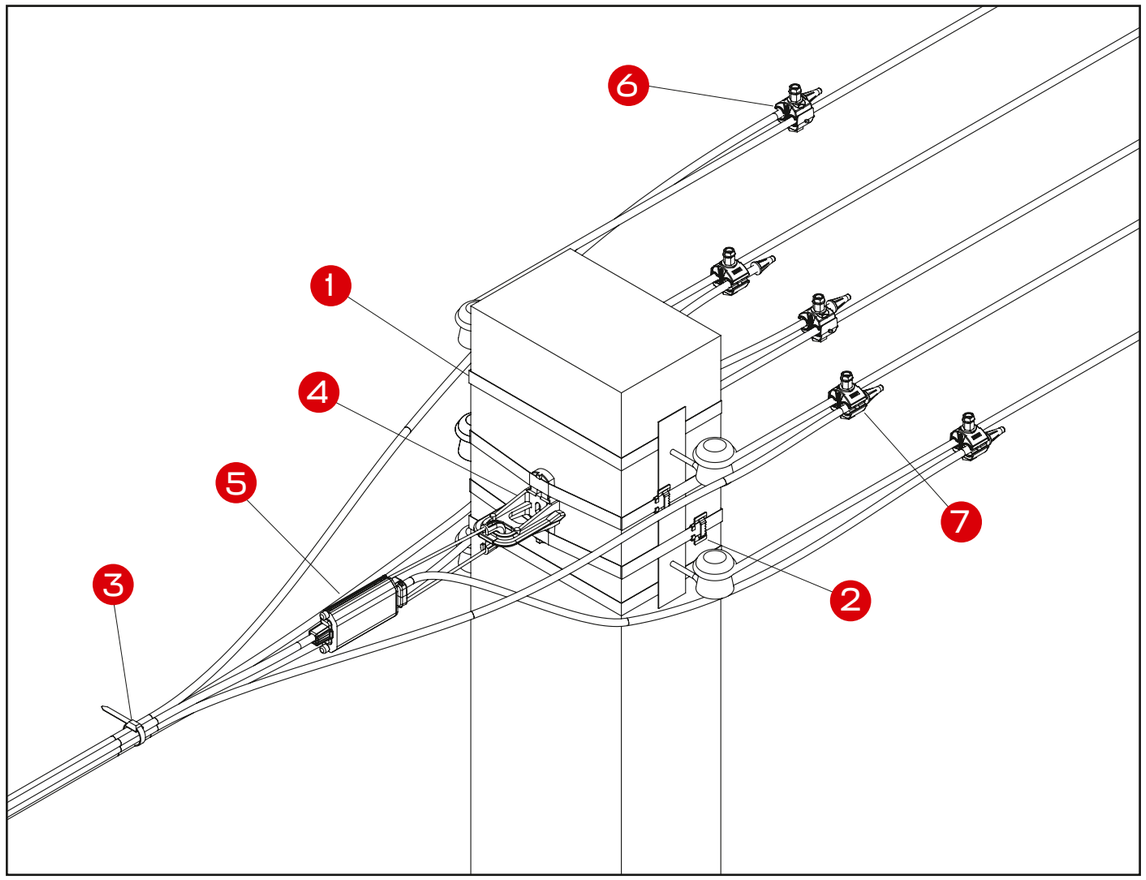

Перечень арматуры, необходимой для монтажа узла на основе провода СИП 4×50+25 и неизолированной воздушной линии 4×70+25

Номер на схеме	Артикул	Наименование	Количество
1	f-2007.50	Лента бандажная стальная F2007.50 (50м) EKF	4м
2	c-20	Скрепа для ленты (бугель) C20 (100шт.) EKF	2
3	e-180n	Хомут стяжной СИП 180 2x16-4x50 мм² (100 шт.) EKF	4
4	cs-16	Крюк универсальный CS16 EKF	1
5	so-234m	Зажим анкерный SO234M 4x50-120 мм² EKF	1
6	n-70	Зажим прокалывающий ответвительный N70 25-150 мм² / 16-120 мм² (голый провод / СИП)	4
7	n-640	Зажим прокалывающий ответвительный N640 16-150 мм² / 6-50 мм² (СИП/голый провод) EKF	1

УЗЕЛ 16

Установка ограничителей перенапряжений в области двойного анкерного крепления

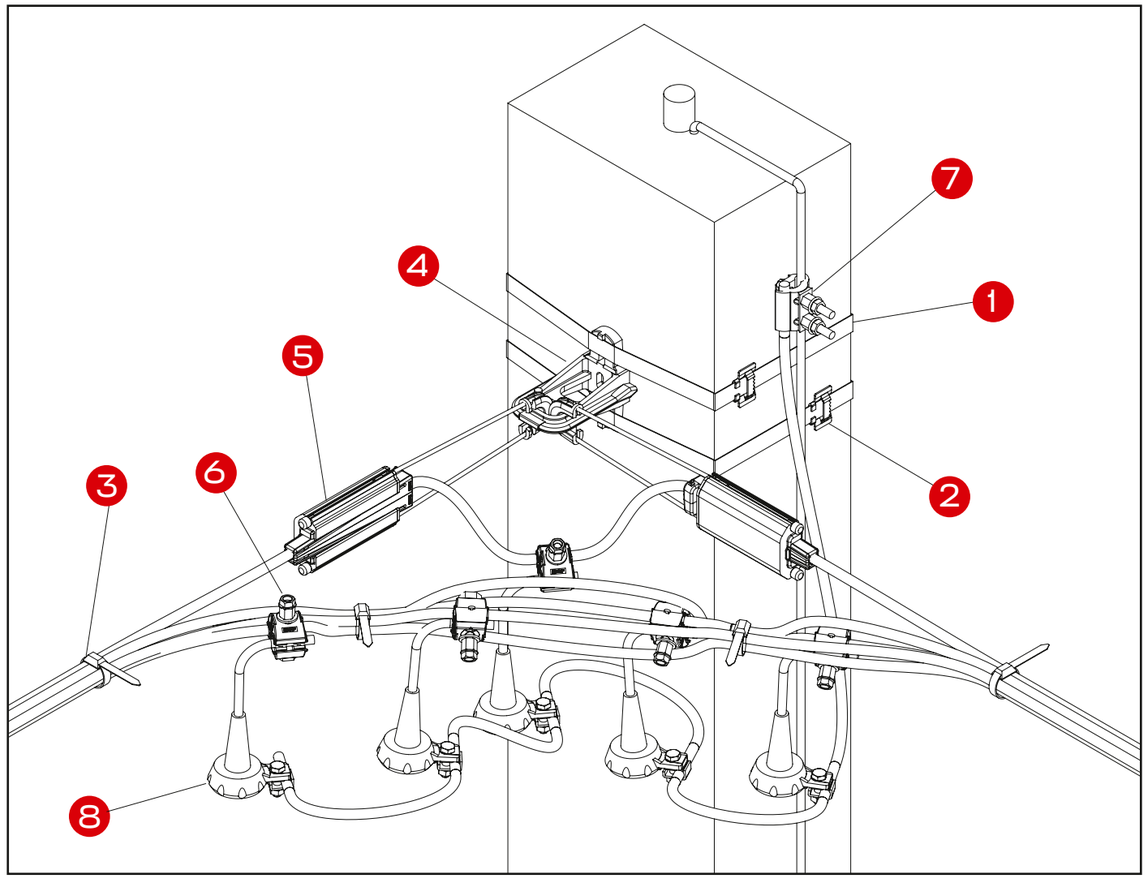

Перечень арматуры, необходимой для монтажа узла на основе провода СИП 2×50+54,6+25

Номер на схеме	Артикул	Наименование	Количество
1	f-2007.50	Лента бандажная стальная F2007.50 (50м) EKF	4м
2	c-20	Скрепа для ленты (бугель) C20 (100шт.) EKF	2
3	e-180n	Хомут стяжной СИП 180 2x16-4x50 мм² (100 шт.) EKF	4
4	ca-2000/ca-1500	Кронштейн анкерный CA1500 EKF/Кронштейн анкерный CA2000 EKF	1
5	pa-1500	Зажим анкерный клиновой PA1500 1x50-70 мм² EKF	2
6	p-2x-95	Зажим прокалывающий ответвительный P2X-95 16-95 мм² / 2,5-35 мм² EKF	5
7	sl-37.27	Зажим ответвительный плашечный SL37.27 10-95 мм² / 10-95 мм² EKF	5
8	lva-440-cl	Ограничитель перенапряжения LVA-440B-CL (Uраб - 440 В) EKF	5

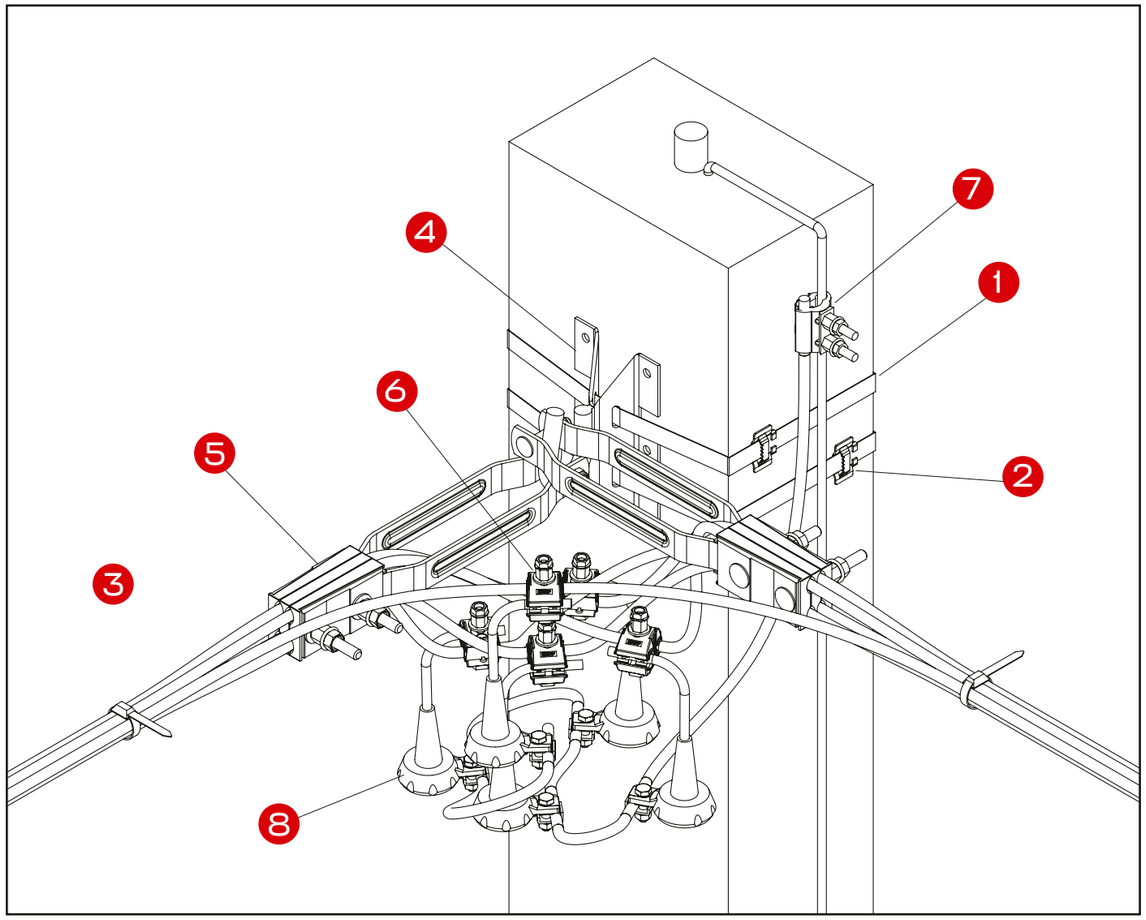

Перечень арматуры, необходимой для монтажа узла на основе провода СИП 4×50+25

Номер на схеме	Артикул	Наименование	Количество
1	f-2007.50	Лента бандажная стальная F2007.50 (50м) EKF	4м
2	c-20	Скрепа для ленты (бугель) C20 (100шт.) EKF	2
3	e-180n	Хомут стяжной СИП 180 2x16-4x50 мм² (100 шт.) EKF	4
4	cs-16	Крюк универсальный CS16 EKF	1
5	so-234m	Зажим анкерный SO234M 4x50-120 мм² EKF	1
6	p-2x-95	Зажим прокалывающий ответвительный P2X-95 16-95 мм² / 2,5-35 мм² EKF	5
7	sl-37.27	Зажим ответвительный плашечный SL37.27 10-95 мм² / 10-95 мм² EKF	5
8	lva-440-cl	Ограничитель перенапряжения LVA-440B-CL (Uраб - 440 В) EKF	5

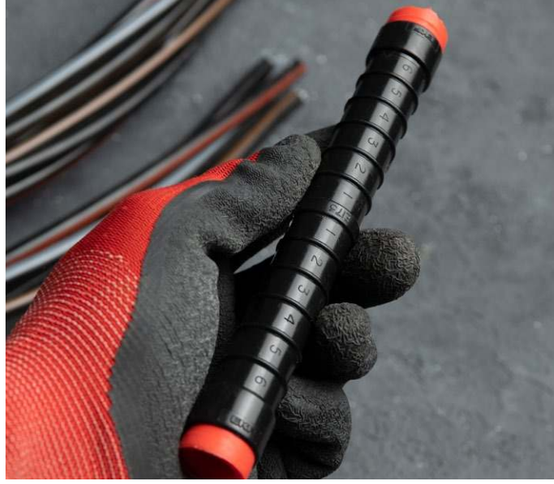

EKF

EKFGROUP.COM

Приглашаем к сотрудничеству субдилеров:
- сборщиков НКУ
- электромонтажников
- розничные магазины
- системных интеграторов и OEM-производителей

Узнай о новинках первым

ОФИЦИАЛЬНОЕ ПРИЛОЖЕНИЕ EKF

- КАТАЛОГ ПОД РУКОЙ
- ЛЕГКИЙ ПОИСК
  - по названию
  - штрихкоду
  - артикулу
- ИНФОРМАЦИЯ
  - о наличии
  - цене
  - ближайшем магазине

Google play

App Store

Техническая поддержка:
8-800-333-88-15 (по России бесплатно)
info@ekf.su