EKF

ПАСПОРТ

Блок охлаждения для телекоммуникационных шкафов с выключателем

TERACOM PRO

1 НАЗНАЧЕНИЕ

1.1 Блок охлаждения для телекоммуникационных шкафов с выключателем TERACOM PRO (далее – блок охлаждения) предназначен для принудительного охлаждения и вентиляции установленного пассивного и активного оборудования в напольных шкафах серии TERACOM и TERACOM PRO.

1.2 Блок охлаждения выпускается по ТУ 263030-084-52681400-2022.

1.3 Блок охлаждения по требованиям безопасности соответствует техническим регламентам Евразийского экономического союза ТР ТС 004/2011 и ТР ЕАЭС 037/2016.

1.4 Блок охлаждения по требованиям электромагнитной совместимости соответствует техническому регламенту Евразийского экономического союза ТР ТС 020/2011.

2 ТЕХНИЧЕСКИЕ ХАРАКТЕРИСТИКИ

2.1 Ассортимент продукции представлен в таблице 1.

Таблица 1

Артикул	Наименование
TRP-FN-21-GR	Блок охлаждения TERACOM PRO 2 вентилятора с выключателем серый
TRP-FN-31-GR	Блок охлаждения TERACOM PRO 3 вентилятора с выключателем серый
TRP-FN-21-BK	Блок охлаждения TERACOM PRO 2 вентилятора с выключателем чёрный
TRP-FN-31-BK	Блок охлаждения TERACOM PRO 3 вентилятора с выключателем чёрный
TRP-FN-21TNO-GR	Блок охлаждения TERACOM PRO 2 вентилятора с выключателем и термостатом NO серый
TRP-FN-31TNO-GR	Блок охлаждения. TERACOM PRO 3 вентилятора с выключателем и термостатом NO серый
TRP-FN-21TNO-BK	Блок охлаждения TERACOM PRO 2 вентилятора с выключателем и термостатом NO чёрный
TRP-FN-31TNO-BK	Блок охлаждения TERACOM PRO 3 вентилятора с выключателем и термостатом NO чёрный

2.2 Основные технические характеристики блоков охлаждения приведены в таблице 2.

Таблица 2

Параметры	Значения			
	TRP-FN-21-xx	TRP-FN-31-xx	TRP-FN-21TNO-xx	TRP-FN-31TNO-xx
Цвет	xx = GR – серый RAL7035 xx = BK – чёрный RAL9005			
Габаритные размеры изделия (ВхШхГ), мм	48x445x178			

Продолжение таблицы 2

Параметры	**Значения**			
	TRP-FN-21-xx	TRP-FN-31-xx	TRP-FN-21TNO-xx	TRP-FN-31TNO-xx
Масса изделия, кг	3,72	4,75	3,77	4,8
Способ монтажа	На крышу шкафа			
Количество вентиляторов, шт.	2	3	2	3
Номинальное напряжение, В	230	230	230	230
Частота тока, Гц	50	50	50	50
Номинальный ток, А	0,28	0,42	0,28	0,42
Потребляемая мощность, Вт	42	63	42	63
Частота вращения вентиляторов, об/мин	3000	3000	3000	3000
Производительность, м³/ч	320	480	320	480
CFM	190	285	190	285
Уровень шума, дБ(А)~	46	50	46	50
Возможность регулировки температурного режима	×		✓	
Диапазон регулировки температуры, °C			+5 ~ +60	
Срабатывание при отклонении от установленной температуры, °C			7±4°C	
Степень защиты по ГОСТ 14254	IP 20			
Климатическое исполнение и категория размещения по ГОСТ 15150	УХЛ 4			
Температура эксплуатации, °C	0 ~ +65			
Минимальный срок службы, ч	50 000			
Способ подключения к цепи эл. питания	Разъем IEC C14			
Наличие кабеля электропитания	×	×	×	×

3 ГАБАРИТНЫЕ РАЗМЕРЫ

3.1 Габаритные и установочные размеры блока охлаждения с 2 или 3 вентиляторами и термостатом NO показаны на рисунке 1.

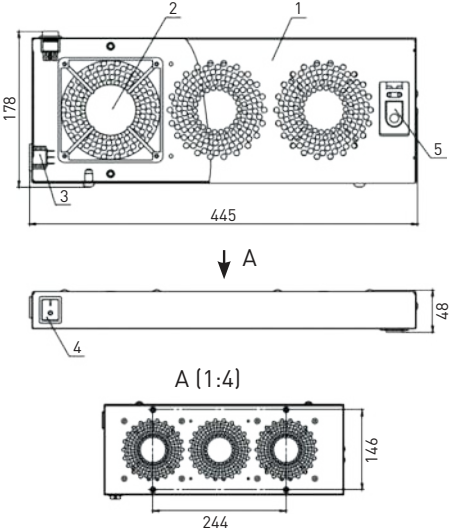

Позиция	Наименование
1	Корпус блока охлаждения
2	Вентилятор 120x120 мм
3	Вилка C14
4	Кнопка питания с индикацией
5	Термостат NO на DIN-рейку

Рис. 1 – Габаритные и установочные размеры блока охлаждения

4 КОМПЛЕКТНОСТЬ

В комплект поставки входят:
- Блок охлаждения в сборе (1 шт.);
- Комплект крепления (1 шт.);
- Паспорт (1 шт.)

Внимание!

Кабель электропитания в комплектацию не входит и приобретается отдельно.

Рекомендуемые кабели TRC-PCA-C13-C14-2M, TRC-PCA-C13-SH-2M из ассортимента TERACOM.

5 ТРЕБОВАНИЯ БЕЗОПАСНОСТИ

5.1 Подключение и обслуживание блока охлаждения должно проводиться квалифицированным специалистом в соответствии с указаниями по монтажу и эксплуатации, изложенными в настоящем паспорте.
5.2 Перед эксплуатацией блока охлаждения убедитесь, что подключаете его к розетке с исправным заземлением.
5.3 Запрещается переустанавливать вентиляторную панель при включённом напряжении питания.
5.4 Запрещается вносить изменения в конструкцию изделия
5.5 Не допускается попадание влаги на контакты входных разъёмов.
5.6 Запрещается эксплуатировать неисправный блок охлаждения. При обнаружении признаков неисправности: запаха, механического повреждения, нагрева, повреждения гибкого кабеля (при его наличии), искрения – следует немедленно обратиться к производителю. Не производить самостоятельный ремонт изделия.

6 ОСОБЕННОСТИ МОНТАЖА И ЭКСПЛУАТАЦИИ

6.1 Подготовьте шкаф для установки изделия. Для установки в напольный шкаф требуется предварительно выломать заглушку в крыше.
6.2 Закрепите блок охлаждения к крыше шкафа с помощью комплекта крепления.
6.3 Монтаж блока в крышу настенного шкафа показана на рисунке 2.

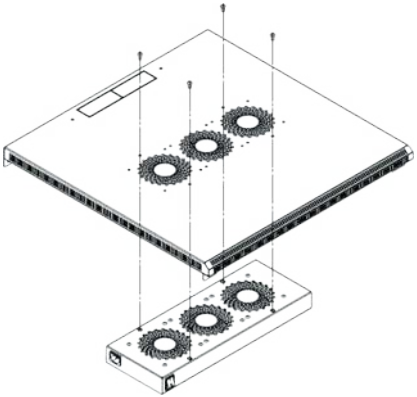

Рис. 2 – Схема установки блока охлаждения в крышу настенного шкафа

6.4 Монтаж блока в крышу напольного шкафа показана на рисунке 3
6.5 Для подключения блока охлаждения к сети питания необходим шнур питания (приобретается отдельно).
6.6 Блок охлаждения, установленный в крышу шкафа, изображён на рисунке 4.

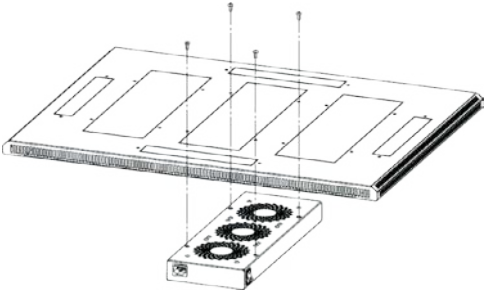

Рис. 3 – Схема установки блока охлаждения в крышу напольного шкафа

Рис. 4 – Блок охлаждения, установленный в крышу шкафа

6.7 Условия эксплуатации должны соответствовать климатическому исполнению и категории размещения, указанных в разделе 2 паспорта.

7 ТРАНСПОРТИРОВАНИЕ И ХРАНЕНИЕ

7.1 Транспортирование изделий допускается любым видом крытого транспорта в упаковке изготовителя, обеспечивающей предохранение упакованного изделия от механических повреждений, при температуре от 0 °С до +60 °С.

7.2 Хранение изделий осуществляется в упаковке изготовителя в закрытых помещениях с естественной вентиляцией при температуре окружающей среды от 0 °С до +60 °С.
Верхнее значение относительной влажности воздуха 60-80 % при плюс 25 °С.

8 УТИЛИЗАЦИЯ

8.1 Отработавшие свой ресурс и вышедшие из строя блоки охлаждения следует утилизировать в соответствии с действующими требованиями законодательства на территории реализации изделия.
8.2 Изделие утилизировать путём передачи в специализированное предприятие для переработки вторичного сырья в соответствии с требованиями законодательства территории реализации.

9 ГАРАНТИИ ИЗГОТОВИТЕЛЯ

9.1 Изготовитель гарантирует соответствие изделий требованиям технической документации при соблюдении потребителем условий эксплуатации, транспортирования и хранения.
9.2 Изготовитель вправе снять с себя гарантийные обязательства в случае повреждения изделия в результате нарушения правил транспортирования, хранения, монтажа или эксплуатации.
9.3 Изготовитель оставляет за собой право вносить в конструкцию изделия изменения, не ухудшающие его эксплуатационные характеристики.
9.4 В период гарантийных обязательств или при возникновении претензий обращаться к продавцу или к производителю.
Срок службы, не менее: 20 лет.
Гарантийный срок хранения, исчисляемый с даты производства: 10 лет.
Гарантийный срок эксплуатации, исчисляемый с даты продажи: 3 года.

Изготовитель: Информация указана на упаковке изделия.

Импортер и представитель торговой марки EKF по работе с претензиями на территории Российской Федерации: ООО «Электрорешения», 127273, Россия, Москва, ул. Отрадная, д. 2Б, стр. 9, 5 этаж. Тел.: +7 (495) 788-88-15. Тел.: 8 (800) 333-88-15 (действует только на территории РФ).

Importer and EKF trademark service representative on the territory of the Russian Federation: OOO «Electroresheniya», Otradnaya st., 2b bld. 9, 5th floor, 127273, Moscow, Russia. Tel.: +7 (495) 788-88-15.

Импортер и представитель торговой марки EKF по работе с претензиями на территории Республики Казахстан: ТОО «Энергорешения Казахстан», Казахстан, г. Алматы, Бостандыкский район, ул. Тургут Озала, д. 247, кв. 4.

Importer and EKF trademark service representative on the territory of the Republic of Kazakhstan: TOO «Energoresheniya Kazakhstan», Kazakhstan, Almaty, Bostandyk district, Turgut Ozal st., 247, apt 4.

10 СВИДЕТЕЛЬСТВО О ПРИЕМКЕ

Блок охлаждения признан годным к эксплуатации.
Дата изготовления: информация указана на упаковке или на изделии.

Штамп технического контроля изготовителя

ОТК 4

EKF

v.3

ekfgroup.com