Клеммные колодки Push-in EKF

Технология соединения Push-in EKF позволяет простым способом подключать проводники от 1,5 до 6 мм² напрямую и без инструмента. Специальные контактные пружины гарантируют простоту ввода и высокое качество контакта. При введении жесткого или гибкого проводника с наконечником контактная пружина автоматически разжимается и обеспечивает необходимое усилие прижима к токопроводящей шине. Чтобы извлечь проводник, нужно просто нажать на кнопку управления пружинным контактом. Клеммы Push-in позволяют максимально ускорить процесс монтажа и облегчить эксплуатацию, а два канала для перемычек позволят создать различные схемы подключения и распределения питания. При использовании технологии Push-in рекомендуется использовать наконечники, особенно для маленьких и гибких проводов.

Высокая скорость монтажа без использования инструмента. Подходит для быстрого непосредственного подсоединения жестких или гибких проводников. Соединение является стабильным и устойчивым к вибрации

Токопроводящие вставки выполнены из высококачественных медных сплавов и не подвержены коррозии

Компактная конструкция и верхнее расположение кабельного ввода делают пружинные клеммы Push-in идеальным вариантом для применения в ограниченном монтажном пространстве

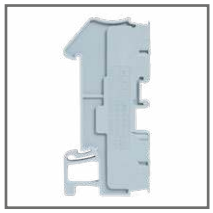

Корпус выполнен из качественного полиамида, не подверженного иссыханию и растрескиванию

Два ряда шунтирования позволяют объединять двухконтактными перемычками любое количество клемм. С помощью перемычек на 2-10 выводов можно за один раз соединить до 50 клемм

Залогом успешного и быстрого монтажа является крупная и четкая маркировка клеммных контактов. Возможна маркировка сверху и сбоку

Изображение	Схема подключения	Наименование	Сечение, мм²	Ном. ток, А	Ном.напряжение, В	Сечение многопроволочного проводника с наконечником, мм²	Длина снятия изоляции	Цвет	Артикул
		Клеммная колодка пружинная 1,5 Push-in серая EKF	1,5	17,5	500	0,14-1,5	8-10	Серый	PIT-1.5
		Клеммная колодка пружинная 1,5 Push-in 3 вывода серая EKF	1,5	17,5	500	0,14-1,5	8-10	Серый	PIT-1.5-3
	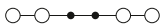	Клеммная колодка пружинная 1,5 Push-in 4 вывода серая EKF	1,5	17,5	500	0,14-1,5	8-10	Серый	PIT-1.5-4
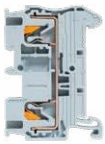	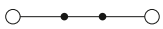	Клеммная колодка пружинная 2,5 Push-in серая EKF	2,5	24	800	0,14-2,5	8-10	Серый	PIT-2.5

Изображение	Схема подключения	Наименование	Сечение, мм²	Ном. ток, А	Ном.напряжение, В	Сечение многопроволочного проводника с наконечником, мм²	Длина снятия изоляции	Цвет	Артикул
		Клеммная колодка пружинная 2,5 Push-in 3 вывода серая EKF	2,5	24	800	0,14-2,5	8-10	Серый	PIT-2.5-3
		Клеммная колодка пружинная 2,5 Push-in 4 вывода серая EKF	2,5	24	800	0,14-2,5	8-10	Серый	PIT-2,5-4
	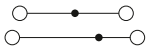	Клеммная колодка пружинная двухуровневая 2.5 Push-in серая EKF	2,5	22	500	0,14-2,5	8-10	Серый	PIT-2.5-double
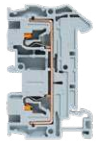		Клеммная колодка пружинная 4 Push-in серая EKF	4	32	800	0,2-4	10-12	Серый	PIT-4
		Клеммная колодка пружинная 4 Push-in 3 вывода серая EKF	4	32	800	0,2-4	10-12	Серый	PIT-4-3
		Клеммная колодка пружинная 4 Push-in 4 вывода серая EKF	4	32	800	0,2-4	10-12	Серый	PIT-4-4
		Клеммная колодка пружинная двухуровневая 4 Push-in серая EKF	4	28	500	0,2-4	10-12	Серый	PIT-4-double
		Клеммная колодка пружинная 6 Push-in серая EKF	6	41	1000	0,5-6	10-12	Серый	PIT-6
		Клеммная колодка пружинная 6 Push-in 3 вывода серая EKF	6	41	1000	0,5-6	10-12	Серый	PIT-6-3
		Клеммная колодка пружинная 6 Push-in 4 вывода серая EKF	6	41	1000	0,5-6	10-12	Серый	PIT-6-4

Изображение	Схема подключения	Наименование	Сечение, мм²	Ном. ток, А	Ном.напряжение, В	Сечение многопроволочного проводника с наконечником, мм²	Длина снятия изоляции	Цвет	Артикул
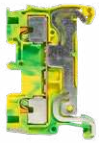		Клеммная колодка пружинная 1.5 Push-in земля EKF	1,5	17,5		0,14-1,5	8-10	Желто-зеленый	PIT-1,5-pe
		Клеммная колодка пружинная 1.5 Push-in 3 вывода земля EKF	1,5	17,5		0,14-1,5	8-10	Желто-зеленый	PIT-1.5-3-pe
	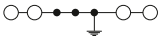	Клеммная колодка пружинная 1.5 Push-in 4 вывода земля EKF	1,5	17,5		0,14-1,5	8-10	Желто-зеленый	PIT-1.5-4-pe
		Клеммная колодка пружинная 2.5 Push-in земля EKF	2,5	24		0,14-2,5	8-10	Желто-зеленый	PIT-2.5-pe
	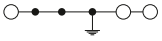	Клеммная колодка пружинная 2.5 Push-in 3 вывода земля EKF	2,5	24		0,14-2,5	8-10	Желто-зеленый	PIT-2.5-3-pe
	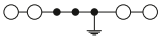	Клеммная колодка пружинная 2.5 Push-in 4 вывода земля EKF	2,5	24		0,14-2,5	8-10	Желто-зеленый	PIT-2.5-4-pe
	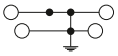	Клеммная колодка пружинная двухуровневая 2.5 Push-in земля EKF	2,5	22		0,14-2,5	8-10	Желто-зеленый	PIT-2.5-double-pe
	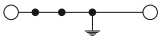	Клеммная колодка пружинная 4 Push-in земля EKF	4	32		0,2-4	10-12	Желто-зеленый	PIT-4-pe
	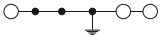	Клеммная колодка пружинная 4 Push-in 3 вывода земля EKF	4	32		0,2-4	10-12	Желто-зеленый	PIT-4-3-pe
	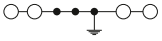	Клеммная колодка пружинная 4 Push-in 4 вывода земля EKF	4	32		0,2-4	10-12	Желто-зеленый	PIT-4-4-pe

Изображение	Схема подключения	Наименование	Сечение, мм²	Ном. ток, А	Ном.напряжение, В	Сечение многопроволочного проводника с наконечником, мм²	Длина снятия изоляции	Цвет	Артикул
		Клеммная колодка пружинная 6 Push-in земля EKF	6	41		0,5-6	10-12	Желто-зеленый	PIT-6-pe
	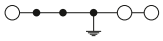	Клеммная колодка пружинная 6 Push-in 3 вывода земля EKF	6	41		0,5-6	10-12	Желто-зеленый	PIT-6-3-pe
	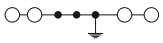	Клеммная колодка пружинная 6 Push-in 4 вывода земля EKF	6	41		0,5-6	10-12	Желто-зеленый	PIT-6-4-pe

ТЕХНИЧЕСКИЕ ХАРАКТЕРИСТИКИ

Параметры		Значения							
Степень защиты по ГОСТ 14254		IP20							
Материал корпуса		Полиамид 6.6							
Материал контактной части		Луженая латунь							
Материал прижимной рамы		Луженая латунь							
Способ монтажа		DIN-рейка, стандартный профиль 35 мм							
Тип соединения		Пружинное							
Температура эксплуатации, °С		от -40 до +40							
Класс огнестойкости		V0 по стандарту UL 94							
Коэффициент, применяющийся к номинальному рабочему току при работе в среде с температурой выше 40 °С	Температура окружающей среды, °С	40	45	50	55	60	65	70	75
	Коэффициент снижения	1	0,92	0,86	0,8	0,73	0,65	0,56	0,45

Габаритные и установочные размеры

2 вывода

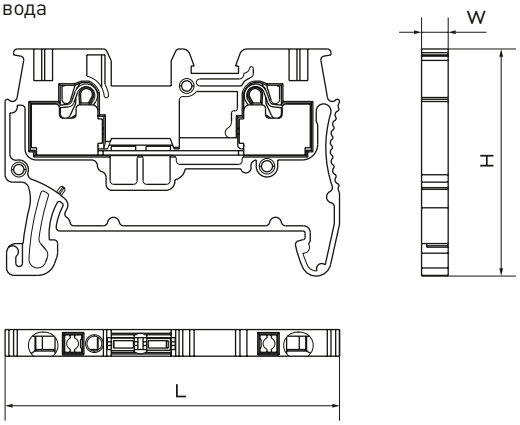

3 вывода

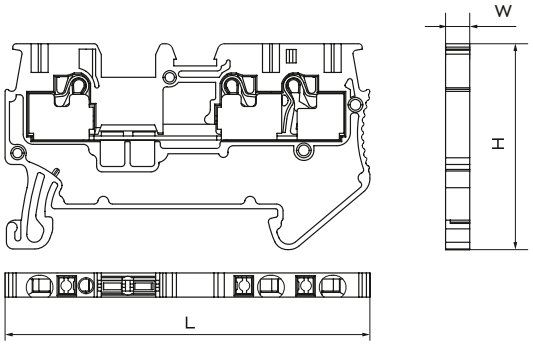

4 вывода

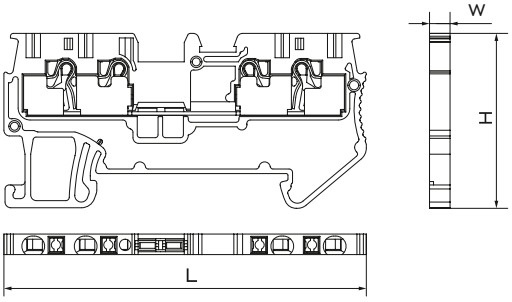

Двухуровневая

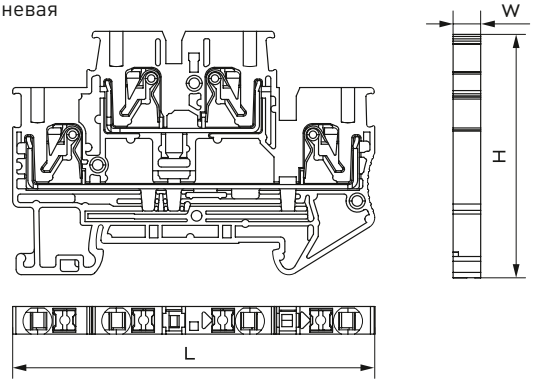

Наименование	Размеры, мм		
	H	L	W
PIT-1,5	30,5	45	3,5
PIT-1,5-3	30,5	54	3,5
PIT-1,5-4	30,5	63,2	3,5
PIT-2,5	35,3	48,6	5,2
PIT-2,5-3	35,3	60,5	5,2
PIT-2,5-4	35,3	72,2	5,2
PIT-2,5-double	45,8	68	5,2
PIT-4	35,3	56	6,2
PIT-4-3	35,3	66,5	6,2
PIT-4-4	35,3	77	6,2
PIT-4-double	47,5	83,5	6,2
PIT-6	42,2	57,7	8,2
PIT-6-3	42,2	74,2	8,2
PIT-6-4	42,2	90,5	8,2
PIT-1,5-pe	30,5	45	3,5
PIT-1,5-3-pe	30,5	54	3,5
PIT-1,5-4-pe	30,5	63,2	3,5
PIT-2,5-pe	35,3	48,6	5,2
PIT-2,5-3-pe	35,3	60,5	5,2
PIT-2,5-4-pe	35,3	72,2	5,2
PIT-2,5-double-pe	45,8	68	5,2
PIT-4-pe	35,3	56	6,2
PIT-4-3-pe	35,3	66,5	6,2
PIT-4-4-pe	35,3	77	6,2
PIT-6-pe	42,2	57,7	8,2
PIT-6-3-pe	42,2	74,2	8,2
PIT-6-4-pe	42,2	90,5	8,2

Таблица подбора аксессуаров

Наименование	Цвет	Заглушка	Перемычка 2 PIN	Перемычка 3 PIN	Перемычка 10 PIN	Маркеры без нумерации (500 шт.). Для крепления сбоку	Маркеры 1-50 (100 шт.). Для крепления сбоку	Маркеры без нумерации (500 шт.)	Маркеры 1-10 (100 шт.)	Маркеры 1-50 (100 шт.)	Маркеры 50-100 (100 шт.)	Маркеры 100-150 (100 шт.)	Маркеры 150-200 (100 шт.)	Маркеры с символами «A, B, C, N, PE» (100 шт.)	Маркеры с символами «L1, L2, L3, N, PE» (100 шт.)
		Артикул													
PIT-1,5	Серый	EP-PIT-1,5	–	–	–	–	–	–	–	–	–	–	–	–	–
PIT-1,5-3		EP-PIT-1,5-3													
PIT-1,5-4		EP-PIT-1,5-4													
PIT-2,5		EP-PIT-2,5	plc-per-st-2PIN-2.5	plc-per-st-3PIN-2.5	plc-per-st-10PIN-2.5	zb-st-2.5-nlpe-0	zb-st-2.5-nlpe-1-50	zb-st-2.5-0	zb-st-2.5-1-10	zb-st-2.5-1-10	zb-st-2.5-50-100	zb-st-2.5-100-150	zb-st-2.5-150-200	zb-st-2.5-A-PE	zb-st-2.5-L-1-3
PIT-2,5-3		EP-PIT-2,5-3													
PIT-2,5-4		EP-PIT-2,5-4													
PIT-2,5-double		EP-PIT-2,5-double						–	–	–	–	–	–	–	–
PIT-4		EP-PIT-4	plc-per-st-2PIN-4	plc-per-st-3PIN-4	plc-per-st-10PIN-4	–	–	zb-st-4-0	zb-st-4-1-10	zb-st-4-1-50	zb-st-4-50-100	zb-st-4-100-150	zb-st-4-150-200	zb-st-4-A-PE	zb-st-4-L-1-3
PIT-4-3		EP-PIT-4-3													
PIT-4-4		EP-PIT-4-4													
PIT-4-double		EP-PIT-4-double						–	–	–	–	–	–	–	–
PIT-6		EP-PIT-6	plc-per-st-2PIN-6	–	–	–	–	zb-st-6-0	zb-st-6-1-10	zb-st-6-1-50	zb-st-6-50-100	zb-st-6-100-150	zb-st-6-150-200	zb-st-6-A-PE	zb-st-6-L-1-3
PIT-6-3		EP-PIT-6-3													
PIT-6-4		EP-PIT-6-4													
PIT-1,5-pe	Желто-зеленый	EP-PIT-1,5	–	–	–	–	–	–	–	–	–	–	–	–	–
PIT-1,5-3-pe		EP-PIT-1,5-3													
PIT-1,5-4-pe		EP-PIT-1,5-4													
PIT-2,5-pe		EP-PIT-2,5	plc-per-st-2PIN-2.5	plc-per-st-3PIN-2.5	plc-per-st-10PIN-2.5	zb-st-2.5-nlpe-0	zb-st-2.5-nlpe-1-50	zb-st-2.5-0	zb-st-2.5-1-10	zb-st-2.5-1-10	zb-st-2.5-50-100	zb-st-2.5-100-150	zb-st-2.5-150-200	zb-st-2.5-A-PE	zb-st-2.5-L-1-3
PIT-2,5-3-pe		EP-PIT-2,5-3													
PIT-2,5-4-pe		EP-PIT-2,5-4													
PIT-2,5-double-pe		EP-PIT-2,5-double						–	–	–	–	–	–	–	–
PIT-4-pe		EP-PIT-4	plc-per-st-2PIN-4	plc-per-st-3PIN-4	plc-per-st-10PIN-4	–	–	zb-st-4-0	zb-st-4-1-10	zb-st-4-1-50	zb-st-4-50-100	zb-st-4-100-150	zb-st-4-150-200	zb-st-4-A-PE	zb-st-4-L-1-3
PIT-4-3-pe		EP-PIT-4-3													
PIT-4-4-pe		EP-PIT-4-4													
PIT-6-pe		EP-PIT-6	plc-per-st-2PIN-6	–	–	–	–	zb-st-1.5-0	zb-st-1.5-1-10	zb-st-1.5-1-50	zb-st-1.5-50-100	zb-st-1.5-100-150	zb-st-1.5-150-200	zb-st-1.5-A-PE	zb-st-1.5-L-1-3
PIT-6-3-pe		EP-PIT-6-3													
PIT-6-4-pe		EP-PIT-6-4													