EKF

ПАСПОРТ

Термостат механический для теплых полов mtt-3

1 НАЗНАЧЕНИЕ

Термостат для теплых полов механический EKF (далее – терморегулятор) предназначен для автоматического управления кабельными системами электрического обогрева. Терморегулятор обеспечивает управление по двум датчикам температуры: пола и воздуха, как одновременно, так и по отдельности.

2 ТЕХНИЧЕСКИЕ ХАРАКТЕРИСТИКИ

Основные технические характеристики приведены в Таблице 1.

Таблица 1

Параметры	**Значения**
Напряжение питания, В	230 В
Номинальный ток, А	16
Потребляемая мощность, Вт	2
Заводская настройка диапазона температуры	+5 °С до +40 °С
Встроенные датчики	Выносной датчик пола / Встроенный датчик воздуха
Степень защиты	IP20

3 ГАБАРИТНЫЕ РАЗМЕРЫ

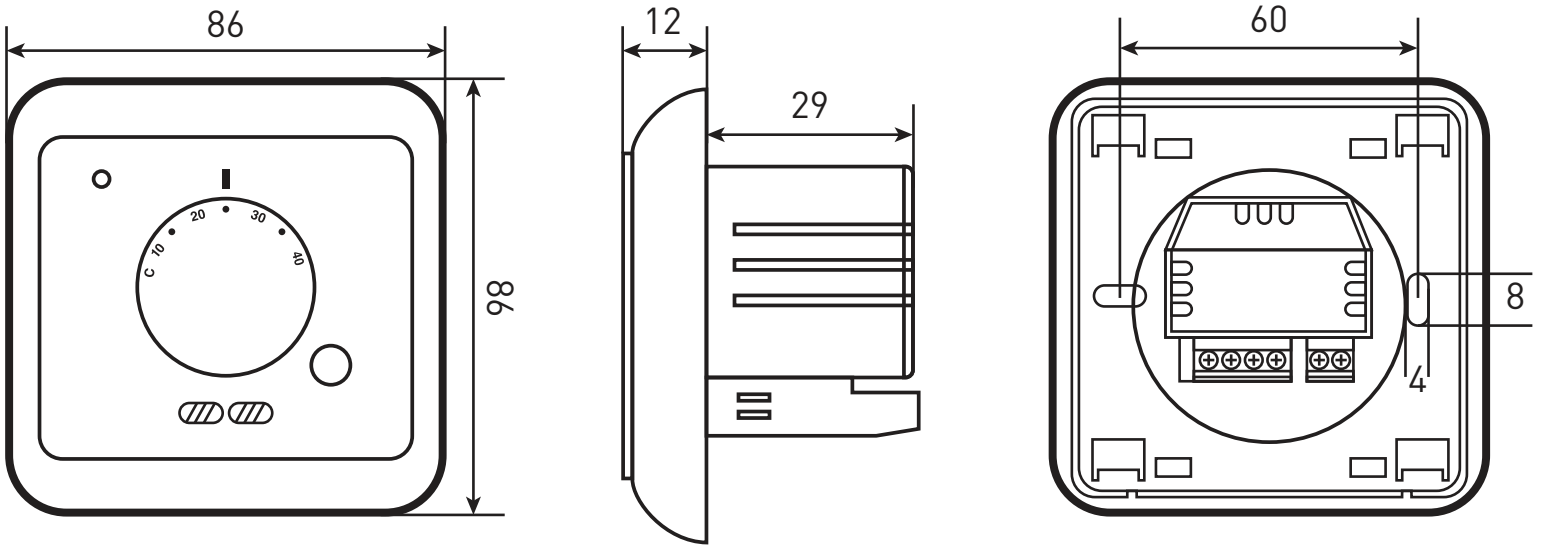

Рисунок 1. Габаритные размеры терморегулятора

4 КОМПЛЕКТНОСТЬ

- Термостат EKF - 1 шт.;
- Датчик пола с соединительным проводом (3 м) – 1 шт.,
- Крепежные винты – 2 шт.,
- Паспорт - 1 шт.

5 ТРЕБОВАНИЯ БЕЗОПАСНОСТИ

5.1. Ремонт и обслуживание терморегуляторов должны осуществляться квалифицированным персоналом.

5.2. Терморегуляторы, имеющие внешние механические повреждения, эксплуатировать запрещено.

ВНИМАНИЕ! Все работы по монтажу и подключению необходимо проводить при отключенном питании!

6 ОРГАНЫ УПРАВЛЕНИЯ И ИНДИКАЦИИ

6.1. Терморегулятор имеет диапазон настройки температуры от +5 °С до +40 °С. Когда включен нагрев, светодиод горит красным цветом. Когда выключен – зеленым.

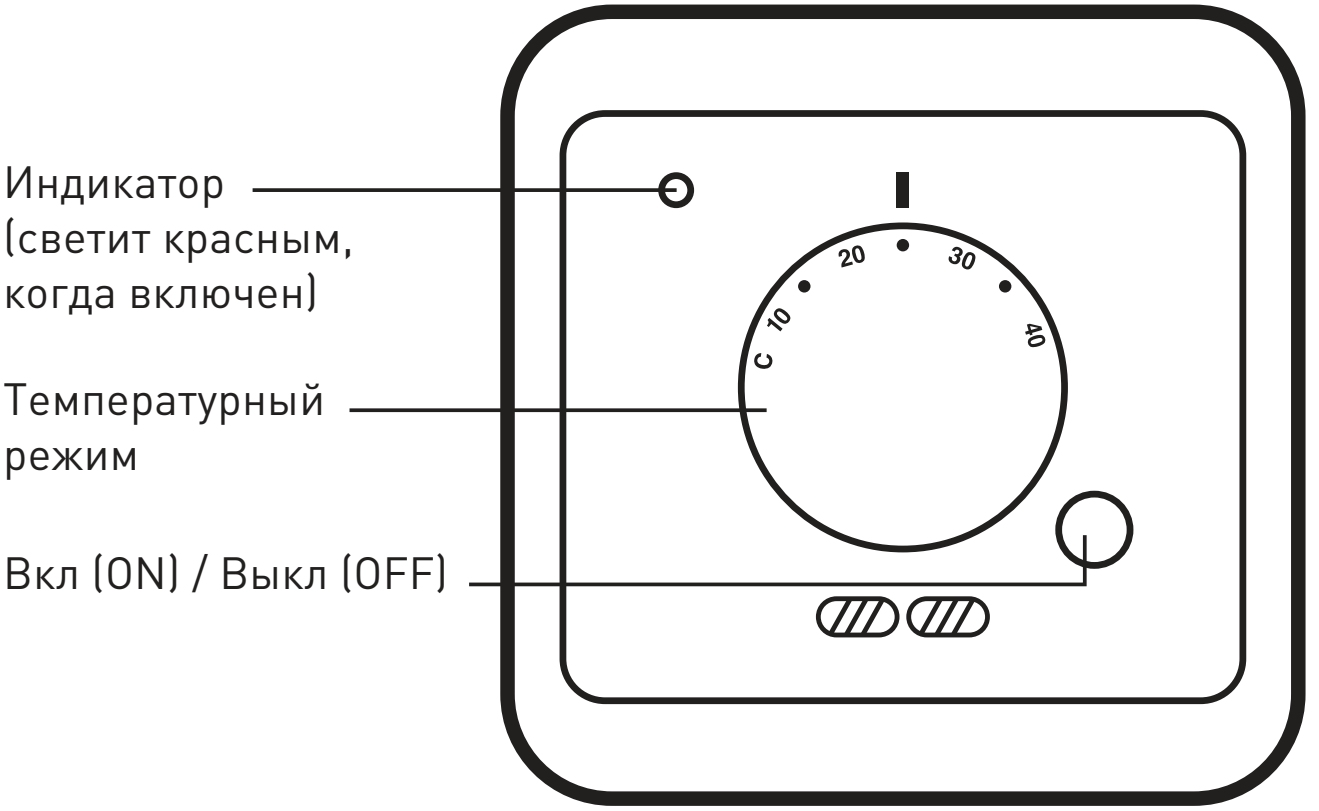

Рисунок 2. Органы управления терморегулятора

7 МОНТАЖ

7.1 Монтаж датчика температуры пола.

ВНИМАНИЕ! Монтаж датчика температуры пола производится на этапе установки нагревательного мата или секции.

7.1.1. Датчик температуры размещается в гофрированную пластиковую трубку.

7.1.2. Торец трубки закрывается герметичной заглушкой, предотвращающей попадание внутрь раствора для крепления плитки или цементного раствора при устройстве теплого пола.

7.1.3. Гофрированная трубка с датчиком внутри располагается на уровне греющего кабеля, между его витками, на равном удалении от них, на расстоянии 50-60 см от стены (см. рис. 3).

7.1.4. Другой конец трубки с соединительным кабелем внутри укладывается в подготовленную в полу канавку (штробу) и подводится к месту установки терморегулятора.

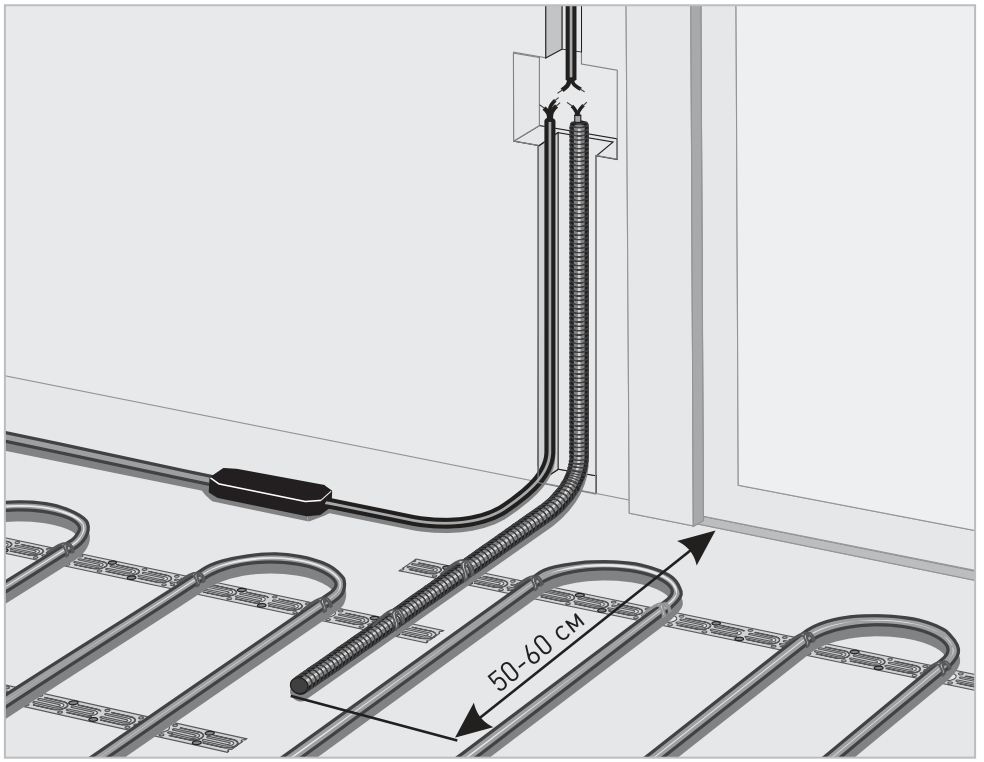

Рисунок 3. Монтаж датчика температуры пола

7.2 Монтаж терморегулятора

7.2.1. Терморегулятор устанавливается на стену в помещении со свободной циркуляцией воздуха. Не рекомендуется устанавливать терморегулятор в местах, не защищенных от внешнего теплового воздействия (прямой солнечный свет, сквозняки, батареи отопления).

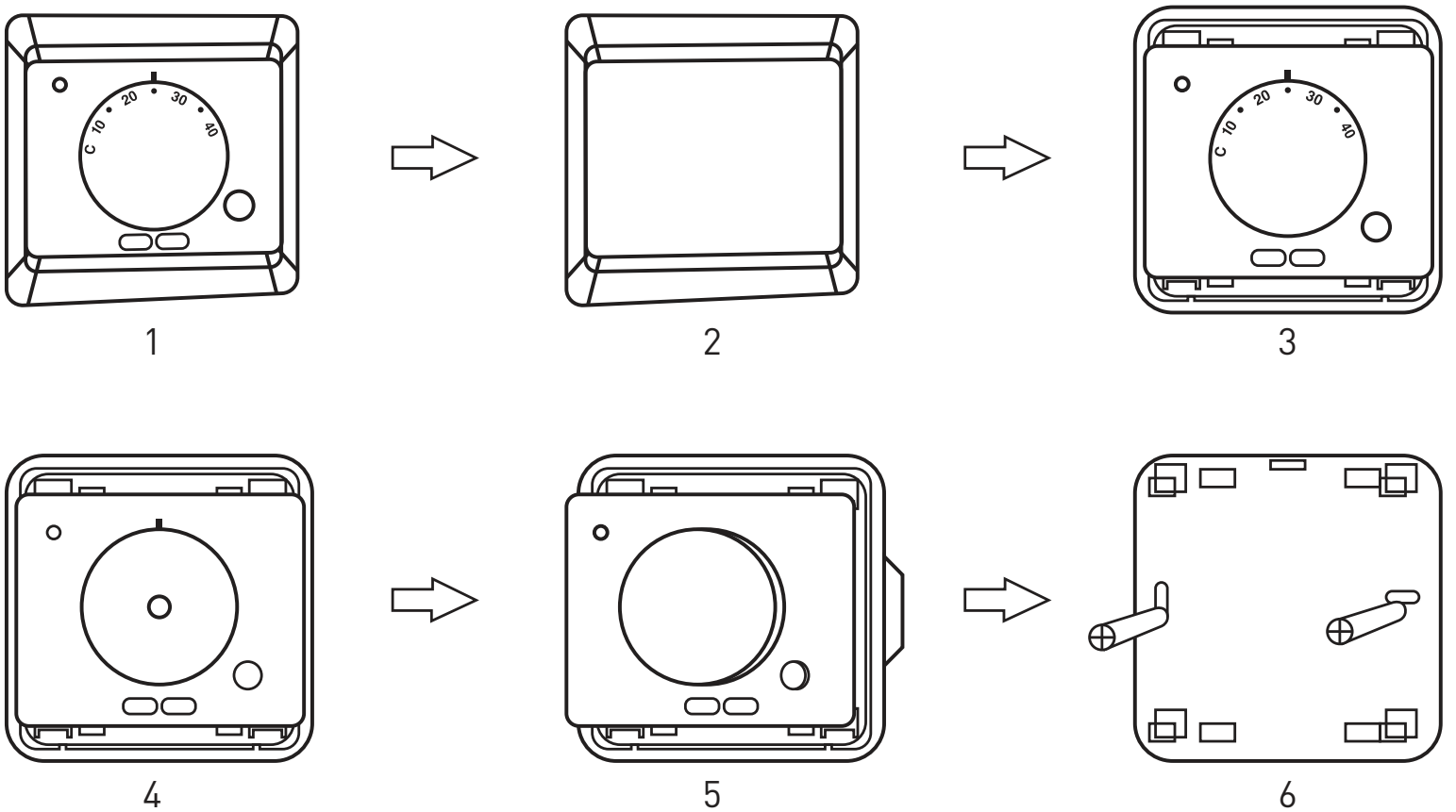

Рисунок 4. Монтаж терморегулятора

7.2.2. Отсоедините внешнюю рамку от терморегулятора, вставив отвертку в нижнее отверстие. Затем потяните рамку на себя.

7.2.3 Разберите заднюю панель в соответствии со схемой.

7.2.4 Отсоедините металлическую пластину от терморегулятора, отщелкнув защелку вверху терморегулятора и потянув металлическую пластину вниз.

7.2.5 Установите термостат в монтажную коробку и закрепите с помощью винта.

7.2.6 Закрепите металлическую планку на монтажной коробке.

7.2.7 Установите крышку корпуса и зафиксируйте внешнюю рамку.

8 УСЛОВИЯ И ОСОБЕННОСТИ ЭКСПЛУАТАЦИИ

8.1. Инструкция по подключению

ВНИМАНИЕ! Схема подключения изображена на задней панели Вашего терморегулятора.

Рисунок 5. Задняя панель терморегулятора

L/N – питание терморегулятора

L1 /N1 – нагревательный кабель

S1,S2 – внешний датчик температуры пола

Внимание! Не превышайте максимальную нагрузку более 90% от 16А, чтобы продлить срок службы термостата.

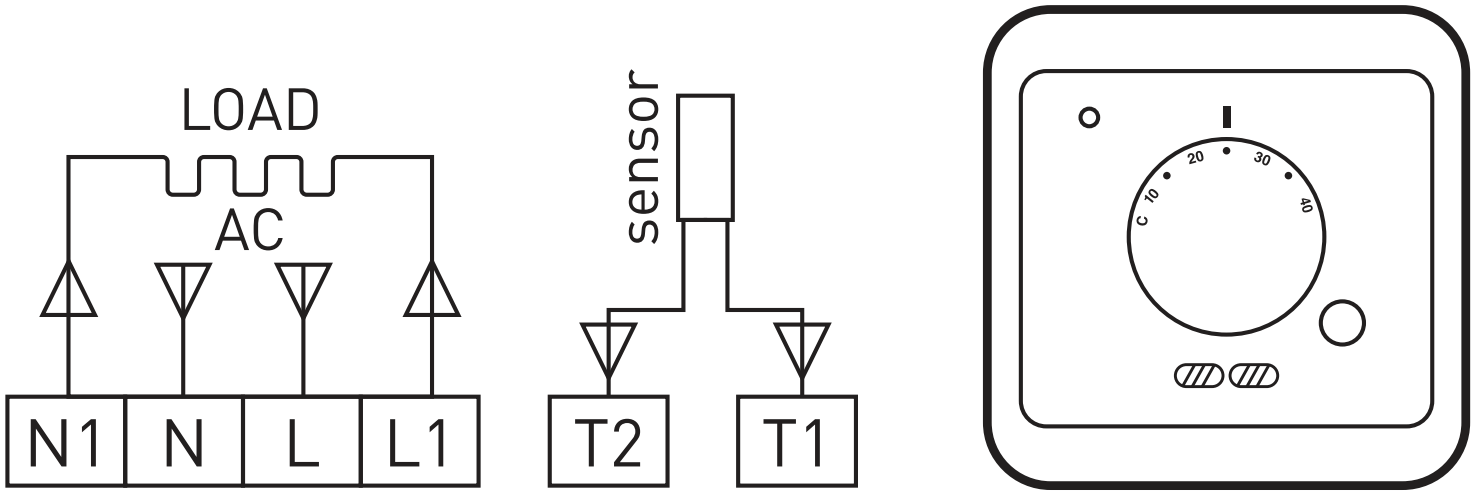

Рисунок 6. Схема подключения терморегулятора

8.2. Установка температуры

8.2.1. Терморегулятор имеет диапазон настройки температуры от +5 ºС до +40 ºС. Когда включен нагрев, светодиод горит красным цветом. Когда выключен – зеленым.

8.2.2. При первом включении терморегулятора, установите температуру на максимум. При достижении данной температуры поверните ручку регулятора температуры назад, пока светодиод не загорится зеленым.

8.2.3. При помощи регулировочного колесика установите нужную Вам температуру. Когда температура нагревательного элемента достигнет установленной на терморегуляторе температуры, устройство перейдет в режим ожидания (зеленый светодиод), пока температура нагревательного элемента не опустится ниже 2 °С от установленной температуры. После чего терморегулятор опять включит нагрев.

8.3. Включение / выключение функции защиты от замерзания (по умолчанию выключено).

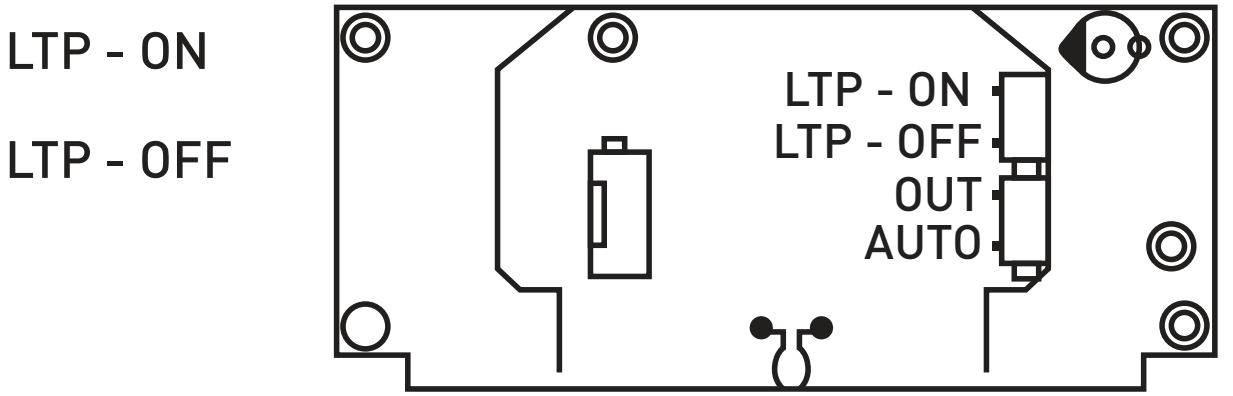

LTP-ON включить данную функцию
LTP-OFF выключить данную функцию
8.3.1. Снимите переднюю крышку терморегулятора, затем откройте панель, чтобы открыть переключатель функции защиты от замерзания.
8.3.2. При включенной функции защиты от замерзания терморегулятор, находящийся в выключенном состоянии, автоматически включит нагреватель при снижении температуры в помещении ниже 5°C.
8.3.3. При повышении температуры в помещении выше 5°C термостат автоматически выключит нагреватель.

8.4. Режим датчика (по умолчанию автоматический режим).
8.4.1. Заводская установка предполагает работу терморегулятора по двум датчикам (воздуха и пола). Для того чтобы пользоваться только датчиком воздуха, отсоедините датчик пола.
8.4.2. Внешний режим: Как показано выше, установите переключатель в верхнее положение (OUT), подключите внешний датчик, терморегулятор будет работать во внешнем режиме.
8.4.3. Автоматический режим: Если не подключать датчик пола, то терморегулятор использует встроенный датчик воздуха.

ПРЕДУПРЕЖДЕНИЕ! Пожалуйста, не вращайте ручку управления, заводские установки по умолчанию уже откалиброваны.

9 ТРАНСПОРТИРОВАНИЕ И ХРАНЕНИЕ

9.1. Транспортирование изделий может осуществляться любым видом закрытого транспорта, обеспечивающим предохранение упакованных изделий от механических воздействий и воздействий атмосферных осадков.

9.2 Хранение терморегуляторов должно осуществляться в упаковке производителя в закрытых помещениях при температуре окружающего воздуха от -40°С до +60°С и относительной влажности не более 98% при +25°С.

10 УТИЛИЗАЦИЯ

10.1. Отработавшие свой ресурс и вышедшие из строя изделия следует утилизировать в соответствии с действующими требованиями законодательства на территории реализации изделия.

10.2. Изделие утилизировать путём передачи в специализированное предприятие для переработки вторичного сырья в соответствии с требованиями законодательства территории реализации.

11 ГАРАНТИЯ ИЗГОТОВИТЕЛЯ

Изготовитель гарантирует соответствие изделий требованиям технической документации при соблюдении потребителем условий эксплуатации, транспортирования и хранения.

Гарантийный срок эксплуатации: 1 год с даты продажи изделия, указанной в товарном чеке. Гарантийный срок хранения: 3 года с даты изготовления, указанной на упаковке или на изделии. Срок службы: 10 лет.

Изготовитель: информация указана на упаковке изделия.
Импортер и представитель торговой марки EKF по работе с претензиями на территории Российской Федерации:
ООО «Электрорешения», 127273, Россия, Москва,
ул. Отрадная, д. 2Б, стр. 9, 5 этаж. Тел.: +7 (495) 788-88-15.
Тел.: 8 (800) 333-88-15 (действует только на территории РФ)
Импортер и представитель торговой марки EKF по работе с претензиями на территории Республики Казахстан:
ТОО «Энергорешения Казахстан», Казахстан, г. Алматы,
Бостандыкский район, улица Тургут Озала, д. 247, кв. 4.

12 СВИДЕТЕЛЬСТВО О ПРИЕМКЕ

Термостаты изготовлены в соответствии с действующей нормативной документацией и признаны годными для эксплуатации.

Дата производства:
информация указана на изделии или на упаковке

Штамп технического контроля изготовителя

ОТК 3

EHT

v3

ekfgroup.com

EKF