EKF

ПАСПОРТ

Автоматический выключатель ВА-450 EKF

1 НАЗНАЧЕНИЕ

1.1 Автоматический выключатель ВА-450 EKF предназначены для защиты силовых электрических сетей переменного тока низкого напряжения (до 690В) от токов перегрузки и короткого замыкания, в том числе с выдержкой времени (селективные выключатели), а также для оперативных включений и отключений сетей вручную или дистанционно. Имеет функцию защиты сети от снижения напряжения ниже допустимого (может не применяться пользователем). Прибор предназначен для коммутации алюминиевым и медным проводом. При этом не допускается одновременное присоединение к одному зажиму медных и алюминиевых проводников.

2 ОБЛАСТЬ ПРИМЕНЕНИЯ

- в качестве вводных автоматических выключателей;
- в качестве вводных автоматических выключателей;
- защита цепей электродвигателей;
- защита отходящих линий, в том числе в ГРЩ, ЩС
- в схемах автоматического включения резервного питания с секционированием (на трех выключателях) и без секционирования (на выключателях);
- защита отходящих линий на низкой стороне трансформаторных п/ст 10/0,4 кВ.

3 ОСНОВНЫЕ ТЕХНИЧЕСКИЕ ХАРАКТЕРИСТИКИ

Таблица 1

Наименование	Номинальный ток расцепителя, In, А	Масса нетто	Артикул
ВА-450 1600/200А 3Р 55кА стационарный EKF	200	21	mccb450-1600-200
ВА-450 1600/400А 3Р 55кА стационарный EKF	400	21	mccb450-1600-400
ВА-450 1600/630А 3Р 55кА стационарный EKF	630	21	mccb450-1600-630
ВА-450 1600/800А 3Р 55кА стационарный EKF	800	21	mccb450-1600-800
ВА-450 1600/1000А 3Р 55кА стационарный EKF	1000	21	mccb450-1600-1000
ВА-450 1600/1250А 3Р 55кА стационарный EKF	1250	21	mccb450-1600-1250
ВА-450 1600/1600А 3Р 55кА стационарный EKF	1600	21	mccb450-1600-1600

Продолжение таблицы 1

Наименование	Номинальный ток расцепителя, In, А	Масса нетто	Артикул
ВА-450 1600/200А 3Р 55кА выкатной EKF	200	35	mccb450-1600-200v
ВА-450 1600/400А 3Р 55кА выкатной EKF	400	35	mccb450-1600-400v
ВА-450 1600/630А 3Р 55кА выкатной EKF	630	35	mccb450-1600-630v
ВА-450 1600/800А 3Р 55кА выкатной EKF	800	35	mccb450-1600-800v
ВА-450 1600/1000А 3Р 55кА выкатной EKF	1000	35	mccb450-1600-1000v
ВА-450 1600/1250А 3Р 55кА выкатной EKF	1250	35	mccb450-1600-1250v
ВА-450 1600/1600А 3Р 55кА выкатной EKF	1600	35	mccb450-1600-1600v

Таблица 2 - Технические характеристики

Параметры	Напряжение	Значение
Номинальный ток в габарите 1600, А		200, 400, 630, 800, 1000, 1250, 1600
Номинальная рабочая наибольшая отключающая способность Ics, кА (эфф.)	AC400В	42
	AC690В	20
Номинальная предельная наибольшая отключающая способность Icu, кА (эфф.)	AC400В	55
	AC690В	25
Номинальная наибольшая включающая способность Icm, кА (уд.)	AC400В	42
	AC690В	20
Номинальное рабочее напряжение переменного тока частоты 50Гц, Un, В		400, 690
Номинальное напряжение изоляции переменного тока частоты 50Гц, Ui, В		1000
Время отключения, мс		>30

Продолжение таблицы 2

Параметры	Напряжение	Значение
Время включения, не более, мс		70
Вид расцепителя		Микропроцес-сорный
Расположение шин при подключении к выводам выключателя		Заднее горизон-тальное/ вертикальное (изменяемое)
Механическая износостойкость, циклов В-О		5000
Электрическая износостойкость, циклов В-О		1000
Кол-во полюсов (стандарт)		3Р
Исполнения под заказ		3Р + N
Подвод питания		Сверху или снизу
Категория применения по ГОСТ Р 50030.2		В
Степень защиты открыто установленного выключателя по лицевой поверхности		IP 30
Диапазон рабочих температур, °С		-5 до +40
Климатическое исполнение		УХЛ 3.1
Высота над уровнем моря, м		2000
Срок службы, лет не менее		15
Гарантийный срок эксплуатации, лет		7

4 ГАБАРИТНЫЕ И УСТАНОВОЧНЫЕ РАЗМЕРЫ

ВА-450 стационарный

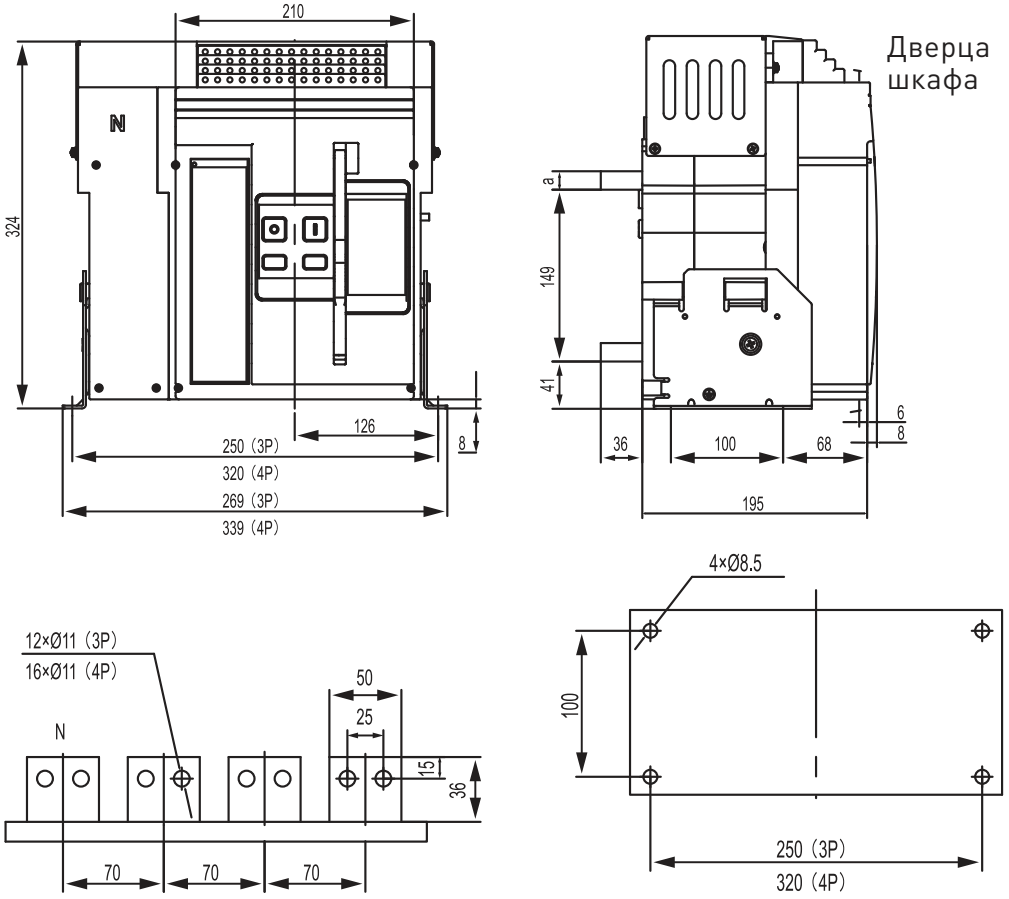

Рис. 1

Таблица 2

Номинальный ток In (A)	Толщина шины H (мм)
200, 400, 630	5
800, 1000	10
1250, 1600	15

ВА-450 выкатной

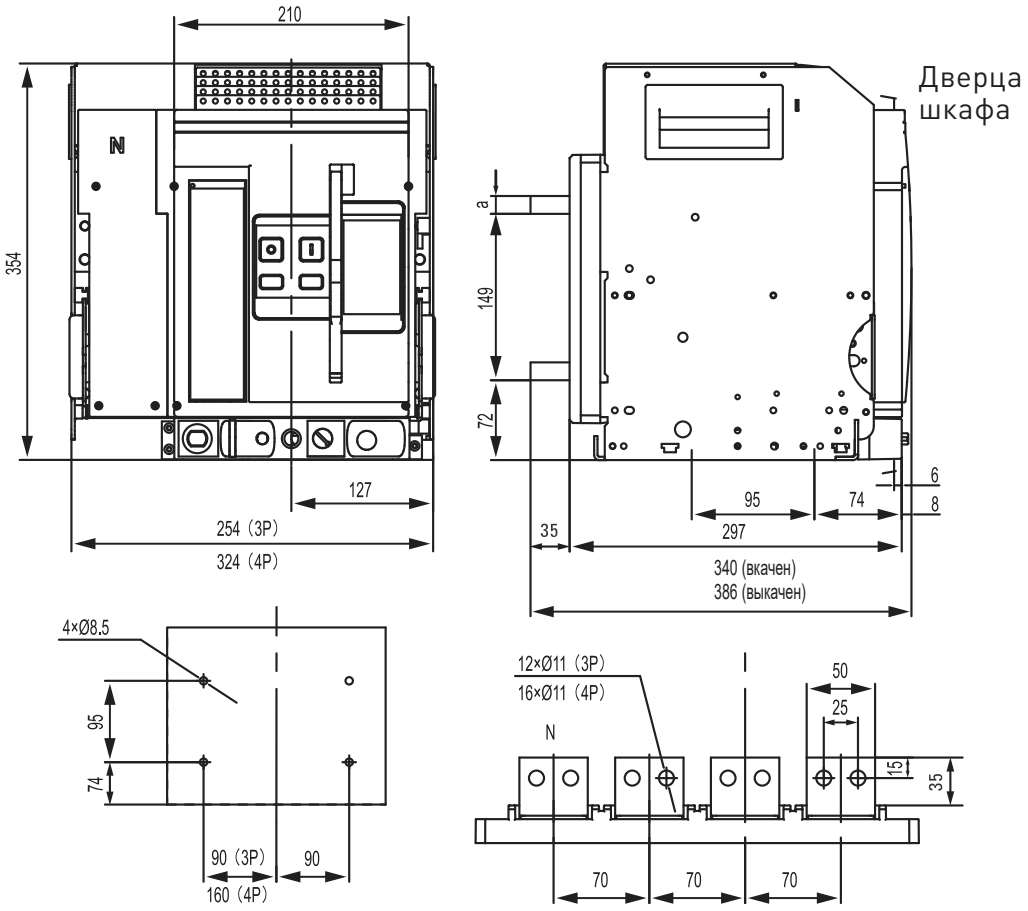

Рис. 2

Таблица 3

Номинальный ток In (A)	**Толщина шины H (мм)**
200, 400, 630	5
800, 1000	10
1250, 1600	15

Типовая схема подключения

Схема коммутации вторичных цепей и цепей управления автоматического выключателя ВА-450

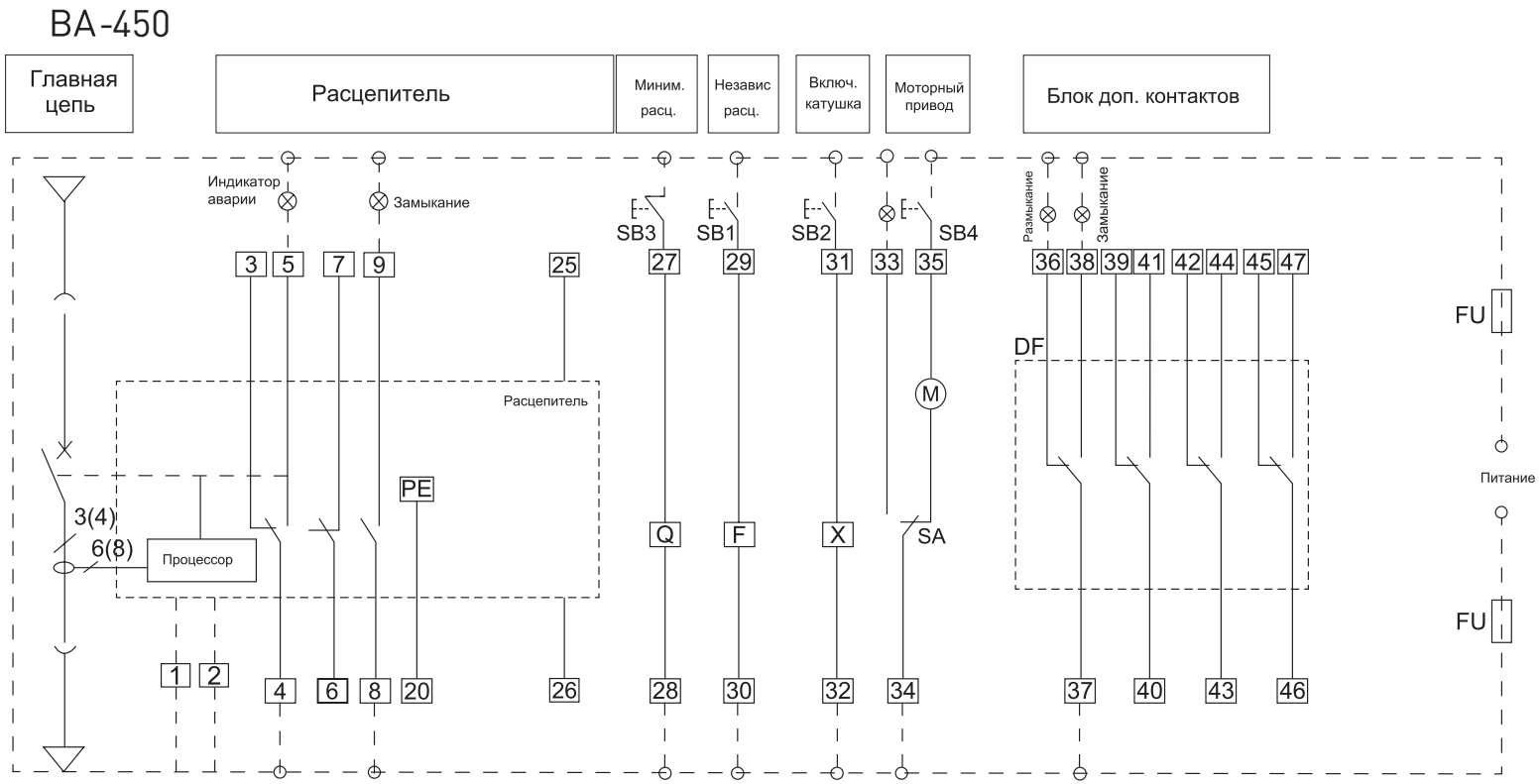

Описание устройств
Q – Расцепитель минимальногонапряжения
F – Независимый расцепитель
X – Электромагнит включения
SA/M – Моторный привод
FU – Плавкий предохранитель

Выводы цепей вторичной коммутации
1, 2 – питание контроллера (стандартно 220В AC)
3, 4, 5 – аварийный перекидной контакт (220В AC)
6,7 – дополнительный НЗ контакт состояния (в некоторых модификациях может быть типа НО)
8,9 - дополнительный НО контакт состояния
20 – заземление
25,26 – вход для подключения трансформатора тока в нейтральном проводнике
27,28 – расцепитель минимального напряжения
29, 30 – независимый расцепитель
31, 32 – катушка включения
33, 34, 35 – моторный привод взвода пружины
36-47 – блок дополнительных перекидных контактов (4 СО).

5 УСЛОВИЯ ТРАНСПОРТИРОВАНИЯ И ХРАНЕНИЯ

5.1 Транспортирование выключателей в части воздействия механических факторов осуществляется по группе С и Ж ГОСТ 23216, климатических факторов– по группе 4 (Ж 2) ГОСТ 15150.

5.2 Транспортирование выключателей допускается любым видом крытого транспорта в упаковке изготовителя, обеспечивающей предохранение упакованных выключателей от механических повреждений, загрязнения и попадания влаги.

5.3 Хранение выключателей в части воздействия климатических факторов – по группе 2 (С) ГОСТ 15150.

Хранение выключателей осуществляется в упаковке изготовителя помещениях с естественной вентиляцией при температуре окружающего воздуха от -25 до +40 °С и относительной влажности до 50% при температуре +40 °С. Допускается хранение выключателей при относительной влажности 90% при температуре +20 °С.

5.4 В период хранения не допускается складирование выключателей один на другой.

6 КОМПЛЕКТАЦИЯ

1. Автоматический выключатель ВА-450
   (в сборе со всеми дополнительными устройствами):
   a. Катушка отключения
   b. Катушка включения
   c. Электропривод взвода пружины
   d. Реле минимального напряжения
   e. Дополнительные контакты 4 шт.
2. Комплект метизов для присоединения шин;
3. Паспорт.

7 ГАРАНТИЙНЫЕ ОБЯЗАТЕЛЬСТВА

Изготовитель гарантирует соответствие автоматического выключателя ВА-450 требованиям ГОСТ Р 50030.2-2010 (IEC 60947-2:2016) при соблюдении потребителем условий эксплуатации, транспортирования и хранения.

Гарантийный срок эксплуатации: 7 лет с даты продажи изделия, указанной в товарном чеке.

Гарантийный срок хранения: 7 лет с даты изготовления, указанной на упаковке или на изделии.

Срок службы: 15 лет.

Изготовитель: информация указана на упаковке изделия.

Импортер и представитель торговой марки EKF по работе с претензиями на территории Российской Федерации:

ООО «Электрорешения», 127273, Россия, Москва, ул. Отрадная,д. 2Б, стр. 9, 5 этаж. Тел.: +7 (495) 788-88-15.

Тел.: 8 (800) 333-88-15 (действует только на территории РФ).

Импортер и представитель торговой марки EKF по работе с претензиями на территории Республики Казахстан: ТОО «Энергорешения Казахстан», Казахстан, г. Алматы, Бостандыкский район, ул. Тургут Озала, д. 247, кв. 4.

8 УТИЛИЗАЦИЯ

Отработавшие свой ресурс и вышедшие из строя ВА-450 следует утилизировать в соответствии с действующими требованиями законодательства на территории реализации изделия. Изделие утилизировать путём передачи в специализированное предприятие для переработки вторичного сырья в соответствии с требованиями законодательства территории реализации.

9 СВИДЕТЕЛЬСТВО О ПРИЕМКЕ

Автоматический выключатель ВА-450 признан годным к эксплуатации.

Дата изготовления:
информация указана на изделии.

Штамп технического контроля изготовителя.

ОТК 6

EAT

v3.1

ekfgroup.com

EKF