EKF

ПАСПОРТ

Блок питания MPS

EMPS

1 НАЗНАЧЕНИЕ

Блок питания MPS (далее — блок) предназначен для питания стабилизированным напряжением постоянного тока различных радиоэлектронных устройств.

Блок является импульсным преобразователем напряжения с защитой от перегрузки, перегрева и короткого замыкания на выходе.

1.1 Структура условного обозначения

MPS-X1-X2

Мощность блока питания:
50...500 W — значение максимальной ощности устройства

Выходное напряжение:
5...24 — значение выходного напряжения в вольтах

Таблица 1 - Номенклатура блоков питания

Артикул	**Наименование**
MPS-50W-5	Блок питания 5В MPS-50W-5 EKF
MPS-35W-12	Блок питания 12В MPS-35W-12 EKF
MPS-50W-12	Блок питания 12В MPS-50W-12 EKF
MPS-75W-12	Блок питания 12В MPS-75W-12 EKF
MPS-100W-12	Блок питания 12В MPS-100W-12 EKF
MPS-150W-12	Блок питания 12В MPS-150W-12 EKF
MPS-200W-12	Блок питания 12В MPS-200W-12 EKF
MPS-350W-12	Блок питания 12В MPS-350W-12 EKF
MPS-500W-12	Блок питания 12В MPS-500W-12 EKF
MPS-35W-24	Блок питания 24В MPS-35W-24 EKF
MPS-50W-24	Блок питания 24В MPS-50W-24 EKF
MPS-75W-24	Блок питания 24В MPS-75W-24 EKF
MPS-100W-24	Блок питания 24В MPS-100W-24 EKF
MPS-150W-24	Блок питания 24В MPS-150W-24 EKF
MPS-200W-24	Блок питания 24В MPS-200W-24 EKF
MPS-350W-24	Блок питания 24В MPS-350W-24 EKF
MPS-500W-24	Блок питания 24В MPS-500W-24 EKF

2 ТЕХНИЧЕСКИЕ ХАРАКТЕРИСТИКИ

2.1 Основные технические характеристики представлены в таблицах 2–4.

Таблица 2 - Основные технические характеристики блоков питания 5В MPS

Параметры		**Значения**
Окружающая среда	Сопротивление изоляции, МОм	100 при 500В DC
	Рабочая температура, °С	от -20 до +70
	Климатическое исполнение	УХЛ4
Прочее	Вибрация	10–500 Гц, 5g 10 мин / 1 цикл, длительность 60 мин, по каждой оси X, Y, Z
	Степень защиты корпуса (со стороны лицевой панели)	IP20
	Индикация, зеленый светодиод	Постоянный световой сигнал — норма. Мигающий световой сигнал — сработала защита
	Масса брутто, кг	0,5
Выход	Выходная мощность, Вт	50
	Номинальное выходное напряжение, В	5
	Диапазон выходного напряжения, В	5,5–4,75
	Номинальный выходной ток, А	10
	Время установки выходного напряжения, мс	200
	Максимальная погрешность выходного напряжения, %	±2,0
Вход	Входное напряжение, В	85–264 VAC
	Входной ток, А	0,42
	Частота входного переменного напряжения, Гц	47–63
	КПД, %	88
	Пусковой ток, А	45
Защита	Порог срабатывания защиты от перегрузки по току	1,1–1,4
Безопасность электрооборудования	Напряжение пробоя вход/выход, кВ	1,5
	Напряжение пробоя вход/заземление, кВ	1,5
	Напряжение пробоя выход/заземление, кВ	0,5

Таблица 3 - Основные технические характеристики блоков питания 12В MPS

Параметры		Значения							
Вход	Входное напряжение, В	85–264 VAC					180–264 / 90–132 VAC		
	Входной ток, А	0,42	0,56	0,85	1,2	1,6	2,2 (230В) 4 (115В)	3,4 (230В) 6,8 (115В)	5 (230В) 10 (115 В)
	Частота входного переменного напряжения, Гц	47–63							
	КПД, %	88	88	89	88	89	88	85	82
	Пусковой ток, А	45	45	50	50	60	60	60	65
Защита	Порог срабатывания защиты от перегрузки по току	1,1–1,4							
Безопасность электрооборудования	Напряжение пробоя вход/выход, кВ	1,5							
	Напряжение пробоя вход/заземление, кВ	1,5							
	Напряжение пробоя выход/заземление, кВ	0,5							
Окружающая среда	Сопротивление изоляции, МОм	100 при 500В DC							
	Рабочая температура, °С	от -20 до +70							
	Климатическое исполнение	УХЛ4							
Прочее	Вибрация	10–500 Гц, 5g 10 мин/1 цикл, длительность 60 мин, по каждой оси X, Y, Z							
	Степень защиты корпуса (со стороны лицевой панели)	IP20							
	Индикация, зеленый светодиод	Постоянный световой сигнал – норма, мигающий световой сигнал – сработала защита							
	Масса брутто, кг	0,23	0,23	0,30	0,34	0,48	0,66	0,76	1

Продолжение таблицы 3

Параметры		Значения							
Выход	Выходная мощность, Вт	35	50	75	100	150	200	350	500
	Номинальное выходное напряжение, В	12							
	Диапазон выходного напряжения, В	10,2–13,8							
	Номинальный выходной ток, А	3,0	4,2	6	8,5	12,5	17,0	29,0	41
	Время установки выходного напряжения, мс	1000	1000	500	500	500	1300	1300	1500
	Максимальная погрешность выходного напряжения, %	±1,0							

Таблица 4 - Основные технические характеристики блоков питания 24В MPS

Параметры		Значения							
Выход	Выходная мощность, Вт	35	50	75	100	150	200	350	500
	Номинальное выходное напряжение, В	24							
	Диапазон выходного напряжения, В	21,6–28,8							
	Номинальный выходной ток, А	1,5	2,2	3,2	4,5	6,5	8,8	14,6	21
	Время установки выходного напряжения, мс	1000	1000	500	500	500	1300	1300	1500
	Максимальная погрешность выходного напряжения, %	±1,0							

Продолжение таблицы 4

Параметры		Значения							
Вход	Входное напряжение, В	85–264 VAC					180–264 / 90–132 VAC		
	Входной ток, А	0,42	0,56	0,85	1,2	1,6	2,2 (230В) 4 (115В)	3,4 (230В) 6,8 (115В)	5 (230V) 10 (115В)
	Частота входного переменного напряжения, Гц	47–63							
	КПД, %	88	88	89	88	89	88	85	82
	Пусковой ток, А	45	45	50	50	60	60	60	65
За-щита	Порог срабатывания защиты от перегрузки по току	1,1–1,4							
Безопасность электрооборудования	Напряжение пробоя вход/выход, кВ	1,5							
	Напряжение пробоя вход/заземление, кВ	1,5							
	Напряжение пробоя выход/заземление, кВ	0,5							
Окружающая среда	Сопротивление изоляции, МОм	100 при 500В DC							
	Рабочая температура, °С	от -20 до +70							
	Климатическое исполнение	УХЛ4							
Прочее	Вибрация	10–500 Гц, 5g 10 мин/1 цикл, длительность 60 мин, по каждой оси X, Y, Z							
	Степень защиты корпуса (со стороны лицевой панели)	IP20							
	Индикация, зеленый светодиод	Постоянный световой сигнал — норма. Мигающий световой сигнал — сработала защита							
	Масса брутто, кг	0,23	0,23	0,30	0,34	0,48	0,66	0,76	0,9

3 КОМПЛЕКТНОСТЬ

1. Блок питания — 1 шт.;
2. Паспорт — 1 шт.

4 УКАЗАНИЯ ПО ЭКСПЛУАТАЦИИ

4.1 Порядок монтажа

Монтаж и пуск устройства в эксплуатацию должен производить только квалифицированный персонал. Блок изготавливается в металлическом корпусе с креплением на монтажную плату.

Для обеспечения отвода тепла, выделяющегося при работе блока, на боковых и верхней гранях корпуса предусмотрены вентиляционные отверстия.

После крепления блока необходимо подключить питание и нагрузку соблюдая полярность в соответствии со схемой на рисунках 1–3.

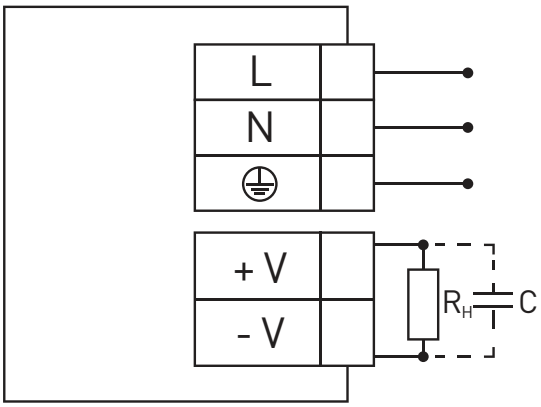

Рис. 1 - Схема подключения
MPS-50W-5, MPS-35W-12, MPS-50W-12, MPS-75W-12,
MPS-35W-24, MPS-50W-24, MPS-75W-24

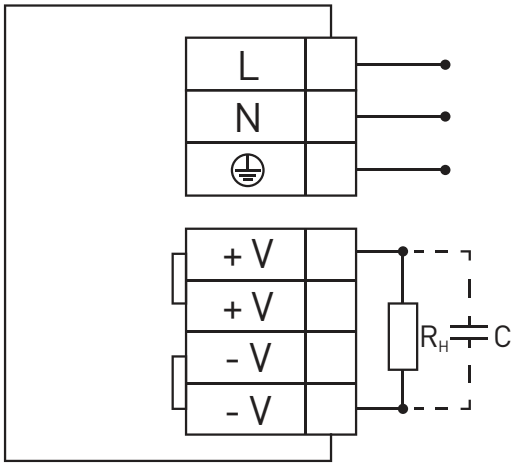

Рис. 2 - Схема подключения
MPS-100W-12, MPS-150W-12,
MPS-100W-24, MPS-150W-24

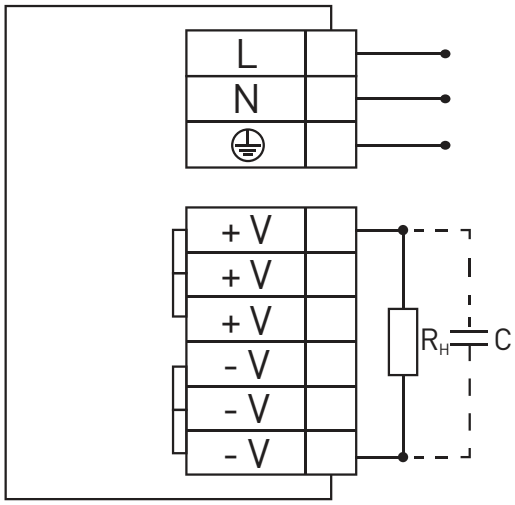

Рис. 3 - Схема подключения
MPS-200W-12, MPS-350W-12,
MPS-500W-12, MPS-200W-24,
MPS-350W-24, MPS-500W-24

4.2 Условия эксплуатации

В обычных условиях эксплуатации достаточно 1 раз в 6 месяцев проводить внешний осмотр блоков питания и подтягивать зажимные винты, момент затяжки которых уменьшается вследствие циклических изменений температуры окружающей среды и текучести материала зажимаемых проводников.

При обнаружении видимых внешних повреждениях корпуса дальнейшая их эксплуатация запрещается.

5 ТРЕБОВАНИЯ БЕЗОПАСНОСТИ

Блоки питания, имеющие внешние механические повреждения, эксплуатировать запрещено.

По способу защиты от поражения электрическим током блоки питания соответствуют классу защиты II по ГОСТ 12.2.007.0-20.

При эксплуатации и техническом обслуживании необходимо соблюдать требования ГОСТ 12.3.019, «Правил технической эксплуатации электроустановок потребителей», «Правил техники безопасности при эксплуатации электроустановок потребителей».

На открытых контактах клемм блока при эксплуатации присутствует напряжение, опасное для жизни человека. Установку блока следует производить в специализированных щитах и шкафах, доступ к которым разрешен только квалифицированным специалистам.

Все монтажные и профилактические работы производить только в отключенном состоянии.

6 ТРАНСПОРТИРОВАНИЕ И ХРАНЕНИЕ

Транспортирование блоков может осуществляться любым видом закрытого транспорта, обеспечивающим предохранение упакованных изделий от механических воздействий и воздействий атмосферных осадков.

Хранение блоков питания должно осуществляться в упаковке производителя в закрытых помещениях при температуре окружающего воздуха от -40 до +95 °С и относительной влажности не более 80% при +25 °С.

7 СВЕДЕНИЯ ОБ УТИЛИЗАЦИИ

Отработавшие свой ресурс и вышедшие из строя блоки следует утилизировать в соответствии с действующими требованиями законодательства на территории реализации изделия.

Изделие утилизировать путём передачи в специализированное предприятие для переработки вторичного сырья в соответствии с требованиями законодательства территории реализации.

8 ГАРАНТИИ ИЗГОТОВИТЕЛЯ

Изготовитель гарантирует соответствие блоков питания требованиям нормативной документации при соблюдении потребителем условий эксплуатации, транспортирования и хранения.

Срок службы: 10 лет.

Гарантийный срок хранения: 3 года с даты изготовления, указанной на упаковке или на изделии.

Гарантийный срок эксплуатации: 2 года с даты продажи изделия, указанной в товарном чеке.

Импортер и представитель торговой марки EKF по работе с претензиями на территории Российской Федерации: ООО «Электрорешения», 127273, Россия, Москва, ул. Отрадная, д. 2Б, стр. 9, 5 этаж.
Тел.: +7 (495) 788-88-15.
Тел.: 8 (800) 333-88-15 (действует только на территории РФ)

Импортер и представитель торговой марки EKF по работе с претензиями на территории Республики Казахстан: ТОО «Энергорешения Казахстан», Казахстан, г. Алматы, Бостандыкский район, ул. Тургут Озала, д. 247, кв. 4.

9 СВИДЕТЕЛЬСТВО О ПРИЕМКЕ

Блоки питания MPS соответствуют требованиям нормативной документации и признаны годными к эксплуатации.

Дата производства указана на упаковке.

ОТК 1

Штамп технического контроля изготовителя

EAL

v3

ekfgroup.com

EKF