Выключатели-разъединители (рубильники) УВРЭ вертикальные EKF

Al/Cu IP30 ГАРАНТИЯ 7 ЛЕТ EAC

ГОСТ IEC 60947-3-2022

Выключатели-разъединители УВРЭ вертикальные EKF откидного типа с плавкими предохранителями предназначены для ручного включения-отключения и для защиты от коротких замыканий и перегрузки цепей переменного тока с номинальным напряжением до 690 В частотой 50 Гц (предохранители в комплект поставки не включены).
Применяются во вводно-распределительных устройствах, в шкафах низкого напряжения на трансформаторных подстанциях. По возможности проведения коммутационных операций УВРЭ вертикальные EKF подразделяются на аппараты с пофазным и трехфазным отключением. В отключенном положении УВРЭ вертикальные обеспечивают наличие двойного видимого разрыва, гарантирующего безопасность в обслуживании электрооборудования. Разработан новый дизайн, габариты рубильника стали еще меньше по сравнению с первой версией.

Сокращение времени и удобство монтажа за счет использования шин как крепежной и передающей системы

Вертикальное исполнение УВРЭ позволяет применять шкафы меньших габаритных размеров

Наличие защищенного корпуса обеспечивает повышенную безопасность при эксплуатации

Быстрый и легкий монтаж непосредственно на шину с помощью крепления типа «ласточкин хвост»

В отключенном положении обеспечивается двойной видимый разрыв для безопасности обслуживания

Возможна коммутация алюминиевым и медным проводом

Наименование	Ном. тепловой ток Ith, А	Габарит плавкой вставки	Категория применения	Артикул
УВРЭ v2 вертикальный (100мм) 160А одновременный под ППН габ.00 EKF	160	ППН-33 (габ.00)	АС-23 В, АС-22 В	uvre2-v-160-o
УВРЭ v2 вертикальный (100мм) 160А пофазный под ППН габ.00 EKF	160	ППН-33 (габ.00)	АС-23 В, АС-22 В	uvre2-v-160-p
УВРЭ v2 вертикальный (185мм) 250А одновременный под ППН габ.1 EKF	250	ППН-35 (габ.1)	АС-23 В, АС-22 В, АС-21 В	uvre2-v-250-o
УВРЭ v2 вертикальный (185мм) 250А пофазный под ППН габ.1 EKF	250	ППН-35 (габ.1)	АС-23 В, АС-22 В, АС-21 В	uvre2-v-250-p
УВРЭ v2 вертикальный (185мм) 400А одновременный под ППН габ.2 EKF	400	ППН-37 (габ.2)	АС-23 В, АС-22 В, АС-21 В	uvre2-v-400-o
УВРЭ v2 вертикальный (185мм) 400А пофазный под ППН габ.2 EKF	400	ППН-37 (габ.2)	АС-23 В, АС-22 В, АС-21 В	uvre2-v-400-p
УВРЭ v2 вертикальный (185мм) 630А одновременный под ППН габ.3 EKF	630	ППН-39 (габ.3)	АС-23 В, АС-22 В, АС-21 В	uvre2-v-630-o
УВРЭ v2 вертикальный (185мм) 630А пофазный под ППН габ.3 EKF	630	ППН-39 (габ.3)	АС-23 В, АС-22 В, АС-21 В	uvre2-v-630-p

ТЕХНИЧЕСКИЕ ХАРАКТЕРИСТИКИ

Параметры	Значение											
	УВРЭ вертик. (габ. 00)			УВРЭ вертик. (габ. 1)			УВРЭ вертик. (габ. 2)			УВРЭ вертик. (габ. 3)		
Номинальное рабочее напряжение Ue, В	АС 400	АС 500	АС 690	АС 400	АС 500	АС 690	АС 400	АС 500	АС 690	АС 400	АС 500	АС 690
Номинальный тепловой ток Ith, А	160	125	100	250	250	200	400	400	315	630	630	500
Категория применения	АС-23В	АС-23В	АС-22В	АС-23В	АС-22В	АС-21В	АС-23В	АС-22В	АС-21В	АС-23В	АС-22В	АС-21В
Условный номинальный ток короткого замыкания, кА	50			100		50	100		50	100		50
Номинальное напряжение изоляции Ui, В	100											
Максимальное импульсное напряжение Uimp, кВ	8			12			12			12		
Частота, Гц	50/60											
Габарит плавкой вставки	ППН-33 (габ.00)			ППН-35 (габ.1)			ППН-37 (габ.2)			ППН-39 (габ.3)		

ТЕХНИЧЕСКИЕ ХАРАКТЕРИСТИКИ

Параметры	Значение									
	УВРЭ вертик. (габ. 00)	УВРЭ вертик. (габ. 1)			УВРЭ вертик. (габ. 2)			УВРЭ вертик. (габ. 3)		
Мощность рассеивания предохранителя Pn, Вт	12	18	23	32	28	34	45	40	48	60
Механическая износостойкость, циклы	1400	1400			800	800	1400	800		
Степень защиты	IP30									
Количество полюсов	3									
Диапазон рабочих температур, °С	От -5 до +55									
Крепеж проводников	M8	M10			M10			M12		
Сечение проводников, мм²	70	240								

Габаритные и установочные размеры

УВРЭ вертикальный (габ.00) пофазный

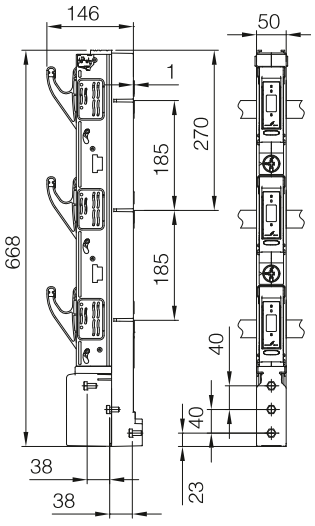

УВРЭ вертикальный (габ.00) одновременный

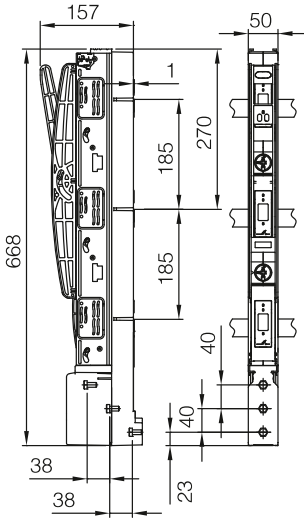

УВРЭ вертикальный (габ. 1) пофазный
УВРЭ вертикальный (габ. 2) пофазный
УВРЭ вертикальный (габ. 3) пофазный

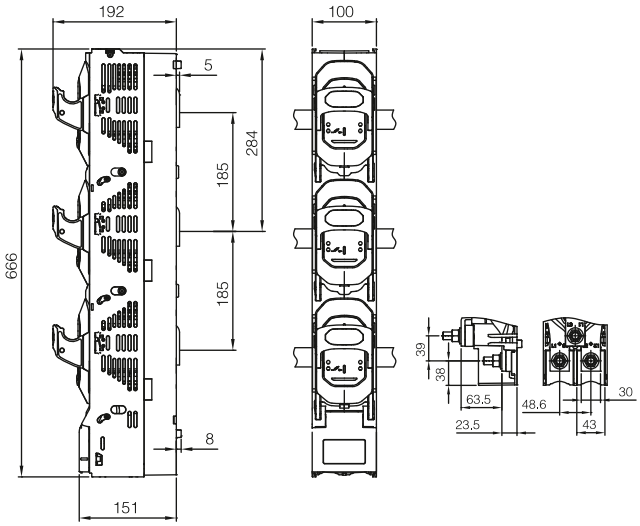

УВРЭ вертикальный (габ. 1) одновременный
УВРЭ вертикальный (габ. 2) одновременный
УВРЭ вертикальный (габ. 3) одновременный

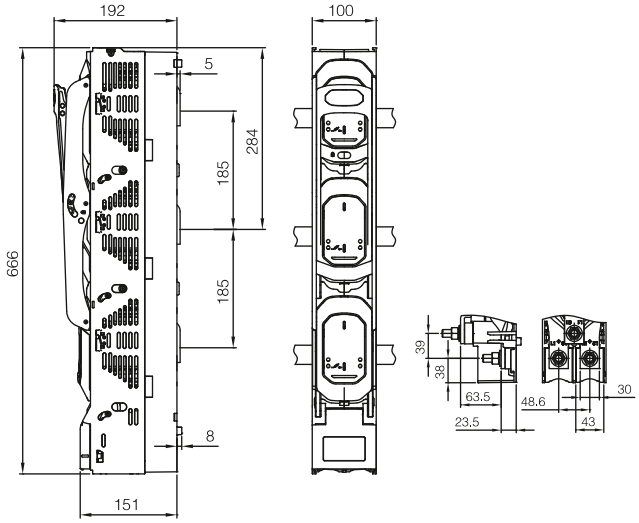

Типовая комплектация

1. Выключатель-разъединитель серии УВРЭ вертикальный EKF.
2. Паспорт.

Предохранители в комплект поставки не включены и приобретаются отдельно.