Монтажные коробки для твердых стен EKF PROxima

Монтажные установочные коробки для твердых и полых стен предназначены для монтажа в сплошные кирпичные, бетонные стены различных электроустановочных изделий: розеток, выключателей. Все распределительные коробки имеют размеченные подводы для подключения гофрированных, гладких или армированных труб и обеспечения класса защиты в соответствии с нормами.

В ассортименте представлены распаячные (распределительные) и установочные монтажные коробки для твердых стен

Возможно применение установочной коробки в качестве распаячной для развода кабеля и проводов при использовании крышки

В ассортименте представлены монтажные коробки со стыковочными узлами, саморезами, клеммниками и крышками

Возможность подштукатурного монтажа для придания эстетического вида интерьеру

Возможность соединения в ряд

Изображение	Наименование	Комплектация	Размер	Материал	Цвет	Степень защиты	Артикул
	Коробка распределительная KMT-191 EKF PROxima	Имеют в комплекте крышку, которая крепится на самонарезающих винтах. Внутри коробок находятся направляющие, позволяющие при помощи винтов устанавливать клеммники, рейки и другие изделия	Ø 96 x 15	Полипропилен	Черный (крышка – белая)	IP42	plc-kmt-191
	Коробка распределительная KMT-192 EKF PROxima		Ø 96 x 30	Полистирол			plc-kmt-192
	Коробка распределительная KMT-194 EKF PROxima		Ø 72 x 15				plc-kmt-194
	Коробка распределительная KMT-195 EKF PROxima		Ø 72 x 30	Полипропилен			plc-kmt-195
	Коробка распаячная KMT-010-019 EKF PROxima	Крышка. Клеммный терминал	Ø 75 x 42	Полипропилен/ Полистирол	Черный (крышка – белая)	IP42	plc-kmt-010-019
	Коробка распаячная KMT-010-021 EKF PROxima	Крышка. Клеммный терминал	Ø 103 x 50			IP42	plc-kmt-010-021
	Коробка распаячная KMT-010-022 EKF PROxima	Крышка. Клеммный терминал	107 x 107 x 50			IP42	plc-kmt-010-022

Изображение	Наименование	Комплектация	Размер	Материал	Цвет	Степень защиты	Артикул
	Коробка установочная, приборная KMT-010-001 EKF PROxima	Крышка* Арт. plc-kmt-100-015	Ø 68 x 42	Полипропилен	Черный	IP20	plc-kmt-010-001
	Коробка установочная KMT-010-002 EKF PROxima	Самонарезающие винты,возможно соединение в ряд Крышка* Арт. plc-kmt-100-015	Ø 68 x 42	Полистирол	Синий	IP20	plc-kmt-010-002 plc-kmt-010-002-r
	Коробка установочная усиленная KMT-010-003 EKF PROxima	Самонарезающие винты	68 x 68 x 42	Полипропилен	Черный	IP20	plc-kmt-010-003
	Коробка установочная KMT-010-033 EKF PROxima	Самонарезающие винты. Крышка* Арт. plc-kmt-100-015 Соединительный канал* Арт. plc-100-030	Ø 71 x 45	Полистирол	Синий	IP20	plc-kmt-010-033 plc-kmt-010-033-r
	Коробка распаячная KMT-010-004 EKF PROxima	Клеммник* Арт. plc-020-017	Ø 75 x 42	Полипропилен/ Полистирол	Черный (крышка – белая)	IP20	plc-kmt-010-004 plc-kmt-010-004-r
	Коробка установочная приборная KMT-010-044 EKF PROxima	Стыковочные узлы. Крышка* Арт. plc-kmt-100-015	Ø 71 x 42	Полипропилен	Черный	IP20	plc-kmt-010-044 plc-kmt-010-044-r
	Коробка распаячная KMT-010-005 EKF PROxima	Крышка. Клеммник* Арт. plc-020-018	Ø 103 x 50	Полипропилен/ Полистирол	Черный (крышка – белая)	IP20	plc-kmt-010-005
	Коробка распаячная KMT-010-006 EKF PROxima	Крышка. Самонарезающие винты Клеммник* Арт. plc-020-018	107 x 107 x 50	Полистирол		IP20	plc-kmt-010-006

* Покупается отдельно, ** С розничным стикером.

Габаритные и установочные размеры

Коробка установочная
КМТ-010-4005

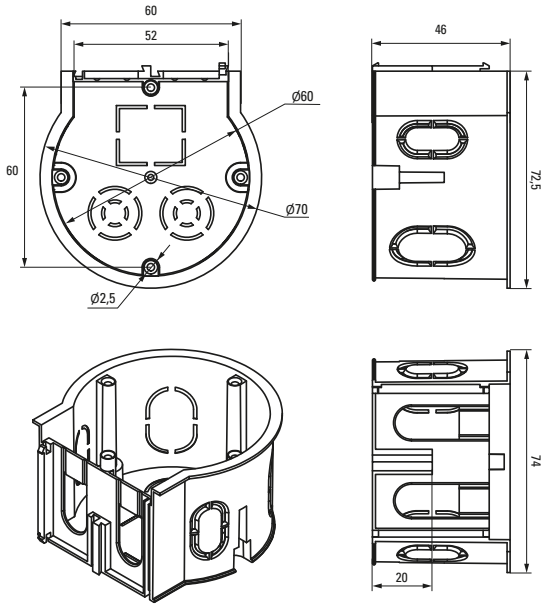

Коробка установочная
КМТ-010-004

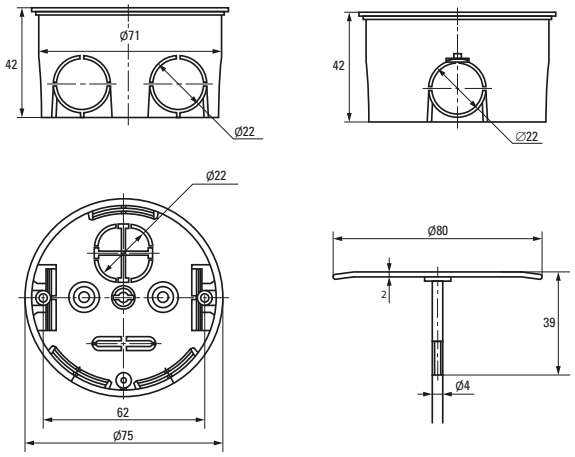

Коробка установочная
КМТ-010-044

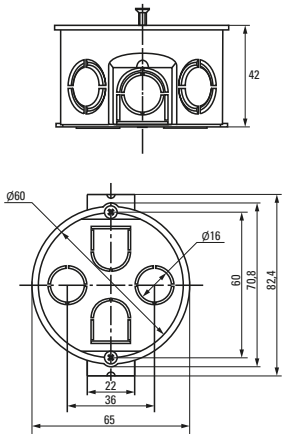

Коробка установочная
КМТ-010-005

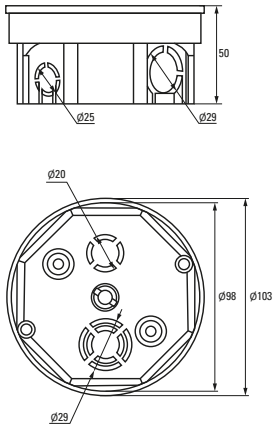

Коробка установочная
КМТ-010-001

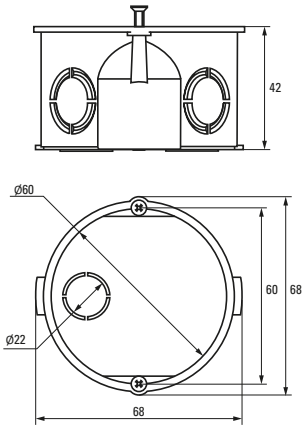

Коробка установочная
КМТ-010-002

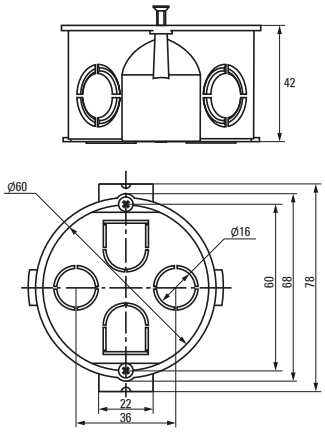

Коробка установочная
КМТ-010-003

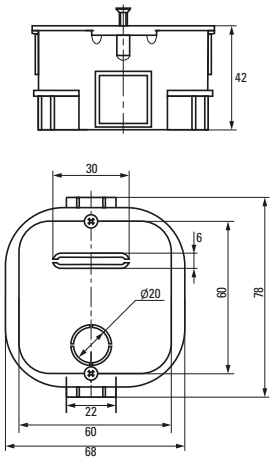

Коробка установочная
КМТ-010-033

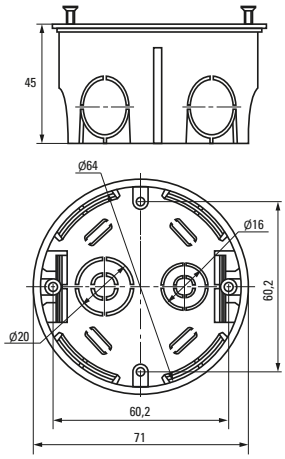

Коробка установочная
КМТ-010-4007

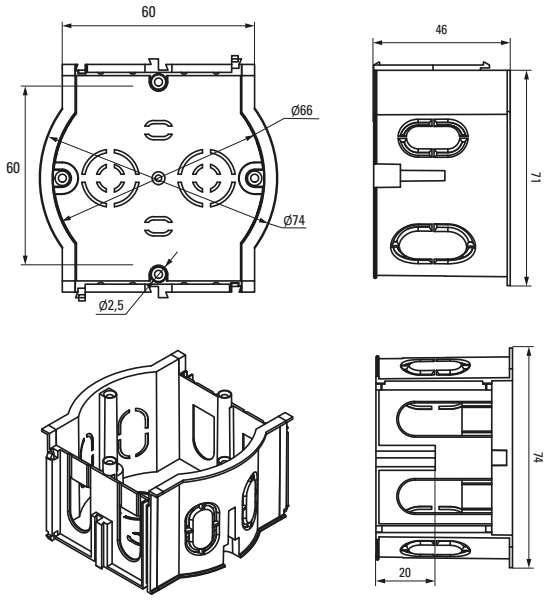

Коробка установочная КМТ-010-006

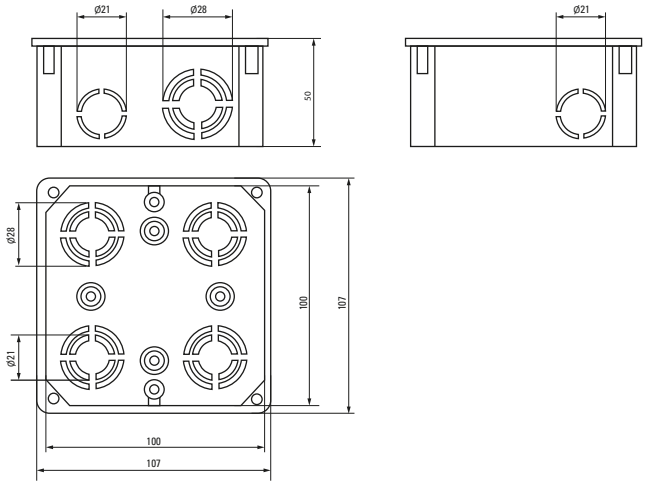

Коробка установочная КМТ-010-021

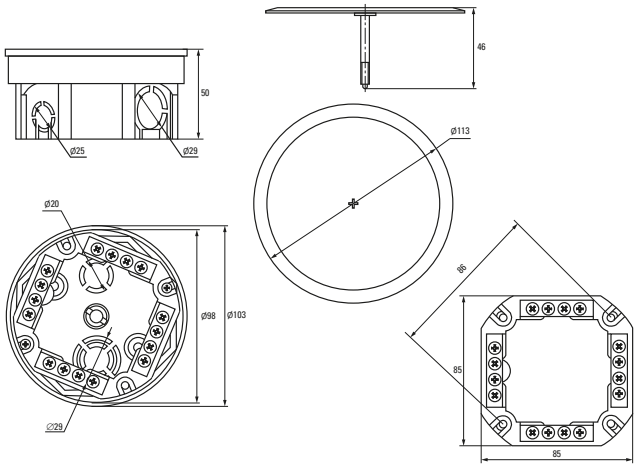

Коробка установочная КМТ-191

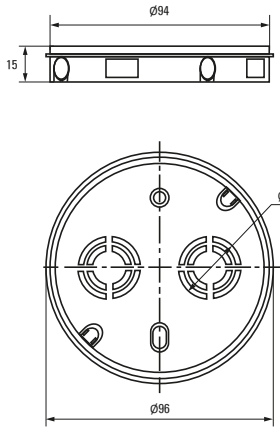

Коробка установочная КМТ-192

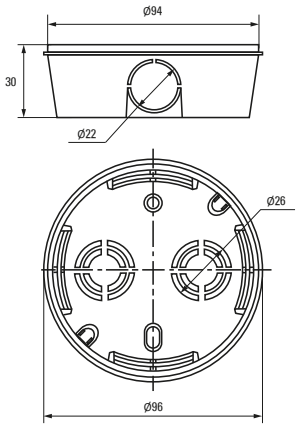

Коробка установочная КМТ-010-022

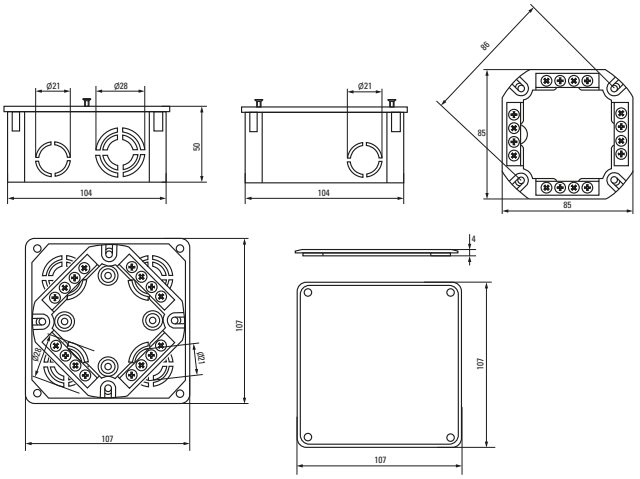

Коробка установочная КМТ-010-019

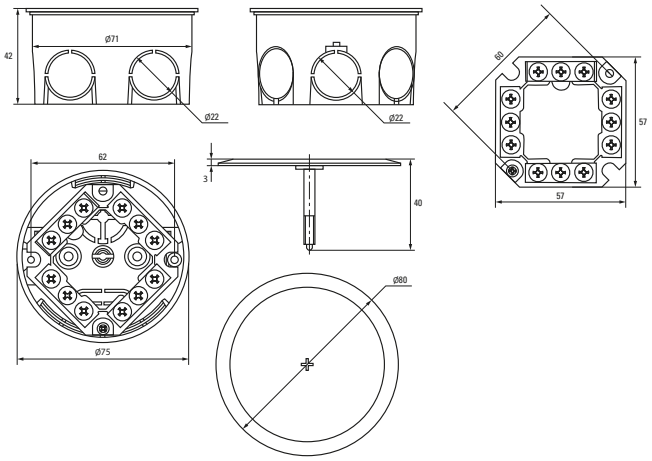

Коробка установочная КМТ-194

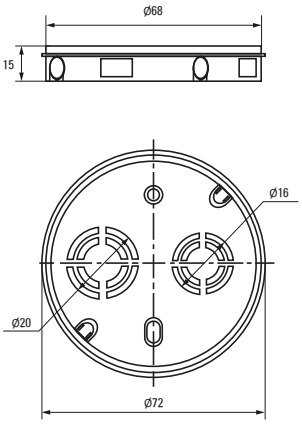
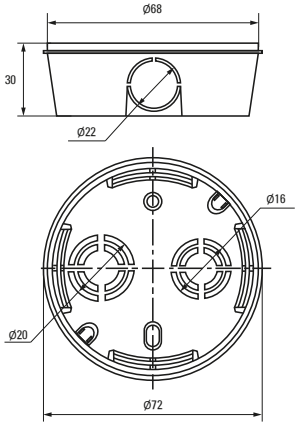
Коробка установочная КМТ-195