EKF

ПАСПОРТ

LUMA

Светильник светодиодный
для объектов ЖКХ
типа ДПО-2XXX

1 НАЗНАЧЕНИЕ

1.1 Светильники светодиодные ЖКХ типа ДПО-2XXX производства EKF (далее светильники) предназначены для работы в однофазных сетях переменного тока напряжением 230 В частотой 50/60 Гц и соответствуют требованиям технических регламентов ТР ТС 004/2011, ТР ТС 020/2011, ТР ЕАЭС 037/2016.

1.2 Светильники применяются для внутреннего освещения бытовых, общественных и производственных помещений с повышенным содержанием пыли и влаги. Возможно применять как внутри, так и снаружи зданий (под защитным козырьком или навесом). Светильники являются ударопрочными и вандалоустойчивыми.

2 ТЕХНИЧЕСКИЕ ХАРАКТЕРИСТИКИ

2.1 Основные технические характеристики светильников приведены в таблицах 1–4.

Таблица 1

<table>
<tr><th rowspan="2">Параметр</th><th colspan="8">Значения</th></tr>
<tr><th>ДПО-2001</th><th>ДПО-2002</th><th>ДПО-2003</th><th>ДПО-2004</th><th colspan="2">ДПО-2005</th><th>ДПО-2006</th><th>ДПО-2007</th></tr>
<tr><td>Номинальное напряжение, В</td><td colspan="8">230</td></tr>
<tr><td>Диапазон рабочих напряжения, В</td><td colspan="8">165–265</td></tr>
<tr><td>Номинальная частота сети, Гц</td><td colspan="8">50/60</td></tr>
<tr><td>Номинальная мощность, Вт</td><td>8</td><td>12</td><td>15</td><td>8</td><td colspan="2">12</td><td>20</td><td>25</td></tr>
<tr><td>Форма корпуса</td><td colspan="3">круг</td><td colspan="3">овал</td><td colspan="2">круг</td></tr>
<tr><td>Источник света</td><td colspan="8">SMD2835</td></tr>
<tr><td>Световой поток, лм</td><td>800</td><td>1200</td><td>1500</td><td>800</td><td colspan="2">1200</td><td>2000</td><td>2500</td></tr>
<tr><td>Цветовая температура, К</td><td colspan="4">4000</td><td>4000</td><td>6500</td><td colspan="2">4000</td></tr>
<tr><td>Коэффициент пульсации светового потока, %</td><td colspan="8">≤5</td></tr>
<tr><td>Коэффициент мощности</td><td colspan="6">0,5</td><td colspan="2">0,8</td></tr>
</table>

Продолжение таблицы 1

Параметр	**Значения**						
	ДПО-2001	ДПО-2002	ДПО-2003	ДПО-2004	ДПО-2005	ДПО-2006	ДПО-2007
Индекс цветопередачи Ra	⩾80						
Угол света, ° (град.)	120						
Степень защиты по ГОСТ 14254	IP65						
Класс защиты по ГОСТ IEC 80598-1	II						
Класс энергоэффективности	A						
Диапазон рабочих температур, °C	от –20 до +40						
Относительная влажность воздуха	98% при +25 °C						
Гарантийный срок со дня продажи, месяцев	24						
Материал корпуса, рассиевателя	Поликарбонат						
Цвет корпуса	белый						
Срок службы, часов	30 000						

Таблица 2

Параметр	**Значения**				
	ДПО-2008	ДПО-2009	ДПО-2010	ДПО-2011	ДПО-2012
Номинальное напряжение, В	230				
Диапазон рабочих напряжения, В	165-265				
Номинальная частота сети, Гц	50/60				
Номинальная мощность, Вт	8	12	15	20	25
Форма корпуса	круг				
Источник света	SMD2835				

Продолжение таблицы 2

Параметр	**Значения**				
	ДПО-2008	ДПО-2009	ДПО-2010	ДПО-2011	ДПО-2012
Световой поток, лм	800	1200	1500	2000	2500
Цветовая температура, К	6500				
Коэффициент пульсации светового потока, %	≤5				
Коэффициент мощности	0,5			0,8	
Индекс цветопередачи Ra	≥80				
Угол света, ° (град.)	120				
Степень защиты по ГОСТ 14254	IP65				
Класс защиты по ГОСТ IEC 80598-1	II				
Класс энергоэффективности	A				
Диапазон рабочих температур, °С	от –20 до +40				
Относительная влажность воздуха	98% при +25 °С				
Гарантийный срок со дня продажи, месяцев	24				
Материал корпуса, рассиевателя	Поликарбонат				
Цвет корпуса	белый				
Срок службы, часов	30 000				

Таблица 3

Параметр	**Значения**						
	ДПО-2100Д	ДПО-2200Д	ДПО-2300Д	ДПО-2400Д	ДПО-2500Д	ДПО-2600Д	ДПО-2900Д
Номинальное напряжение, В	230						
Диапазон рабочих напряжения, В	165-265						
Номинальная частота сети, Гц	50/60						
Номинальная мощность, Вт	12	12	15	12	12	15	25
Форма корпуса	круг						

Продолжение таблицы 3

Параметр	**Значения**						
	ДПО-2100Д	ДПО-2200Д	ДПО-2300Д	ДПО-2400Д	ДПО-2500Д	ДПО-2600Д	ДПО-2900Д
Источник света	SMD2835						
Световой поток, лм	1200	1200	1500	1200	1200	1500	2500
Цветовая температура, К	4000	6500	4000/6500	4000	6500	4000	4000
Коэффициент пульсации светового потока, %	⩽5						
Коэффициент мощности	0,5						
Индекс цветопередачи Ra	⩾80						
Угол света, ° (град.)	120						
Степень защиты по ГОСТ 14254	IP65						
Класс защиты по ГОСТ IEC 80598-1	II						
Класс энерго-эффективности	A						
Диапазон рабочих температур, °C	от –20 до +40						
Относительная влажность воздуха	98% при +25 °C						
Гарантийный срок со дня продажи, месяцев	24						
Материал корпуса, рассиевателя	Поликарбонат						
Цвет корпуса	белый						
Срок службы, часов	30 000						
Тип датчика движения	Инфракрасный			Микроволновый			

Продолжение таблицы 3

Параметр		**Значения**						
		ДПО-2100Д	ДПО-2200Д	ДПО-2300Д	ДПО-2400Д	ДПО-2500Д	ДПО-2600Д	ДПО-2900Д
Максимальная дальность действия датчика, м		5-6			7-8			
Время отключения нагрузки, с		50+/-10						
Угол обзора датчика, градусы	В вертикальной плоскости	100			120			
	В горизонтальной плоскости	120			360			
Номинальная частота сети, Гц		50/60						
Номинальная мощность, Вт		12	12	15	12	12	15	25
Форма корпуса		круг						
Источник света		SMD2835						
Световой поток, лм		1200	1200	1500	1200	1200	1500	2500
Цветовая температура, К		4000	6500	4000/6500	4000	6500	4000	4000
Коэффициент пульсации светового потока, %		≤5						
Коэффициент мощности		0,5						
Индекс цветопередачи Ra		≥80						
Угол света, ° (град.)		120						

Продолжение таблицы 3

Параметр		**Значения**						
		ДПО-2100Д	ДПО-2200Д	ДПО-2300Д	ДПО-2400Д	ДПО-2500Д	ДПО-2600Д	ДПО-2900Д
Степень защиты по ГОСТ 14254		IP65						
Класс защиты по ГОСТ IEC 80598-1		II						
Класс энерго-эффективности		A						
Диапазон рабочих температур, °C		от –20 до +40						
Относительная влажность воздуха		98% при +25 °C						
Гарантийный срок со дня продажи, месяцев		24						
Материал корпуса, рассиевателя		Поликарбонат						
Цвет корпуса		белый						
Срок службы, часов		30 000						
Тип датчика движения		Инфракрасный			Микроволновый			
Максимальная дальность действия датчика, м		5–6			7–8			
Время отключения нагрузки, с		50+/-10						
Угол обзора датчика, градусы	В вертикальной плоскости	100			120			
	В горизонтальной плоскости	120			360			

Таблица 4

Параметр	**Значения**	
	ДПО-2700Д	ДПО-2800Д
Номинальное напряжение, В	230	
Диапазон рабочих напряжения, В	165–265	
Номинальная частота сети, Гц	50/60	
Номинальная мощность, Вт	12	
Форма корпуса	круг	
Источник света	SMD2835	
Световой поток, лм	1200	
Номинальное напряжение, В	230	
Диапазон рабочих напряжения, В	165–265	
Номинальная частота сети, Гц	50/60	
Номинальная мощность, Вт	12	
Форма корпуса	круг	
Источник света	SMD2835	
Световой поток, лм	1200	
Цветовая температура, К	4000	6500
Коэффициент пульсации светового потока, %	≤5	
Коэффициент мощности	0,5	
Индекс цветопередачи Ra	≥80	
Угол света, ° (град)	120	
Степень защиты по ГОСТ 14254	IP65	
Класс защиты по ГОСТ IEC 80598-1	II	
Класс энергоэффективности	A	
Диапазон рабочих температур, °С	от -20 до +40	
Относительная влажность воздуха	98% при +25 °С	
Гарантийный срок со дня продажи, месяцев	24	

Продолжение таблицы 4

Параметр	**Значения**	
	ДПО-2700Д	ДПО-2800Д
Материал корпуса, рассиевателя	Поликарбонат	
Цвет корпуса	белый	
Срок службы, часов	30 000	
Тип датчика движения	Оптико-акустический	
Акустический порог срабатывания, дБ	60±5	
Уровень освещенности при срабатывании фото-реле, лк не более	100	
Радиус действия микрофона, м	5	
Время отключения после прекращения звуковых сигналов, с	50 +/-10	

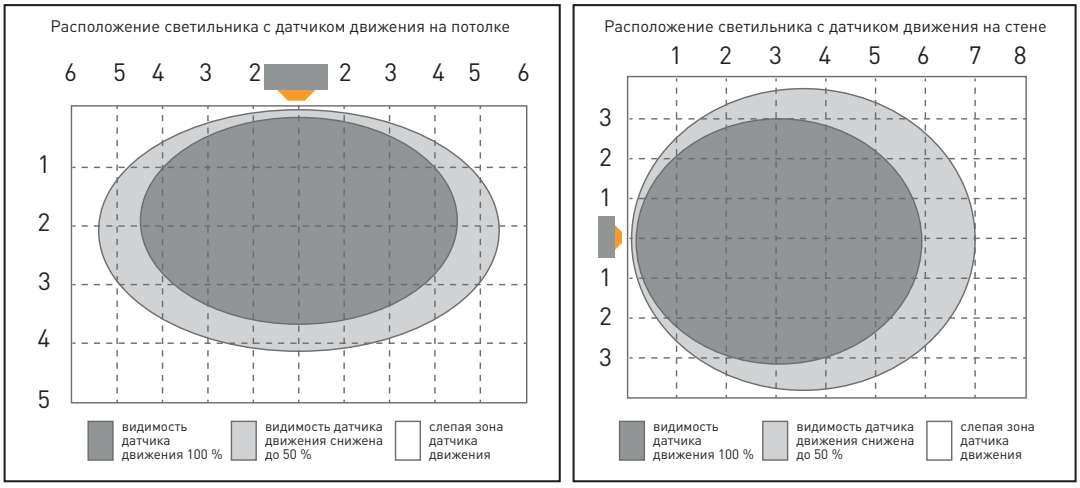

Рис. 1. Зоны детектирования для светильников
с микроволновым датчиком движения

Рекомендуемое расстояние между светильниками с микроволновым датчиком движения — 3 метра.

2.2 Габаритные размеры светильников приведены на рисунках 2–7.

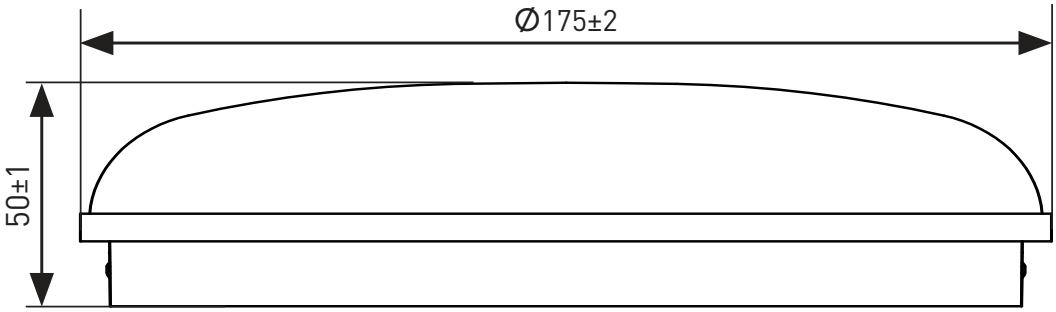

Рис. 2. Габаритные размеры светильников ДПО-2002, ДПО-2009,
ДПО-2100Д, ДПО-2200Д, ДПО-2400Д, ДПО-2500Д, ДПО-2700Д, ДПО-2800Д

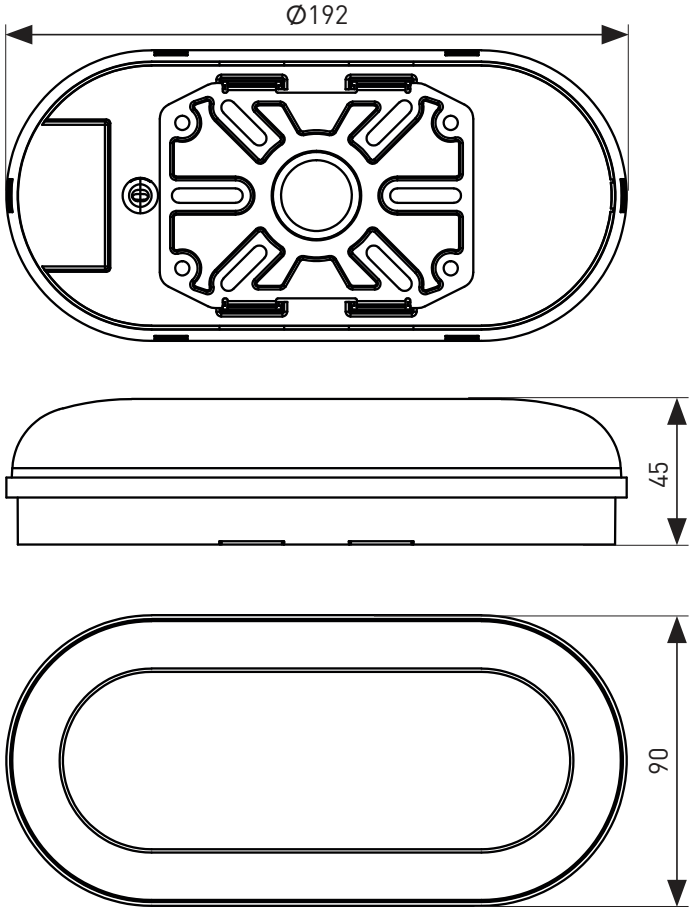

Рис. 3. Габаритные размеры светильника ДПО-2005

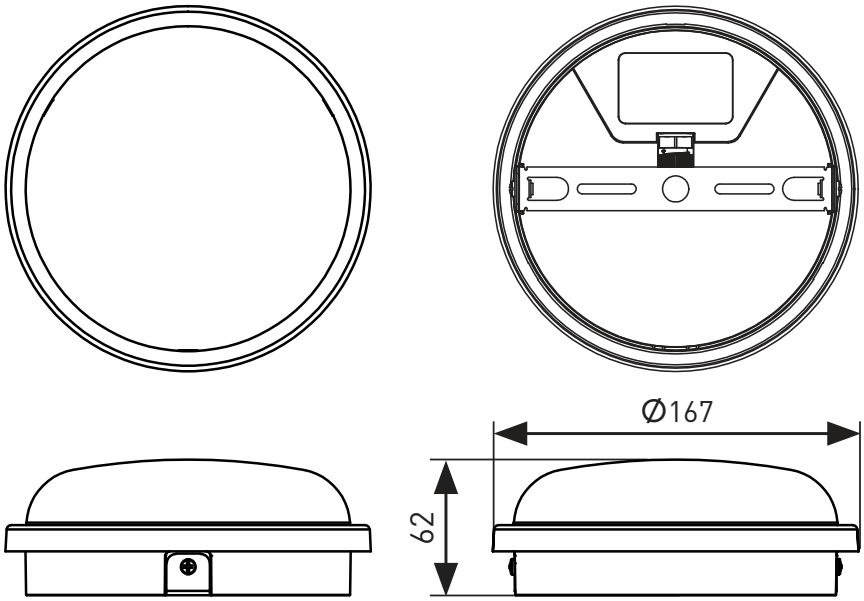

Рис. 4. Габаритные размеры светильников
ДПО-2003, ДПО-2010, ДПО-2300Д, ДПО-2600Д

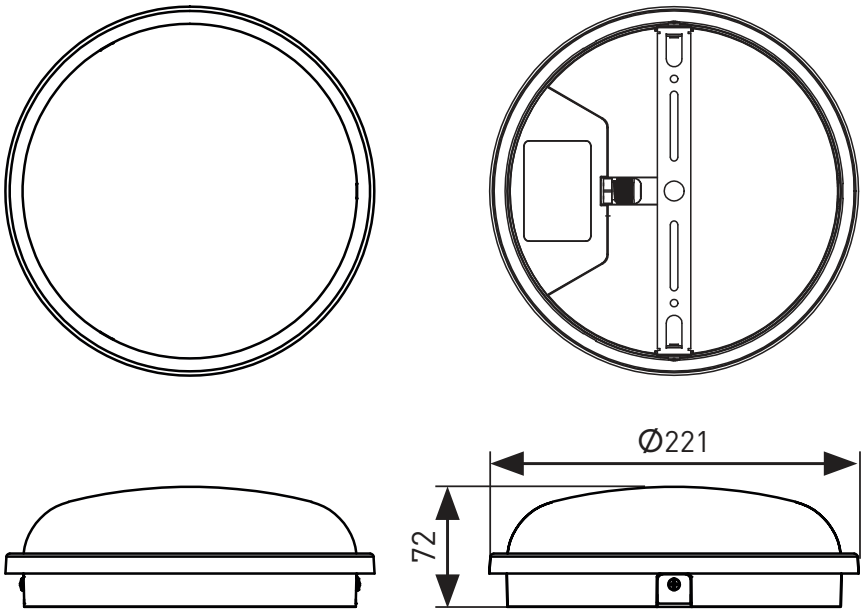

Рис. 5. Габаритные размеры светильников
ДПО-2006, ДПО-2007, ДПО-2011, ДПО-2012, ДПО-2900Д

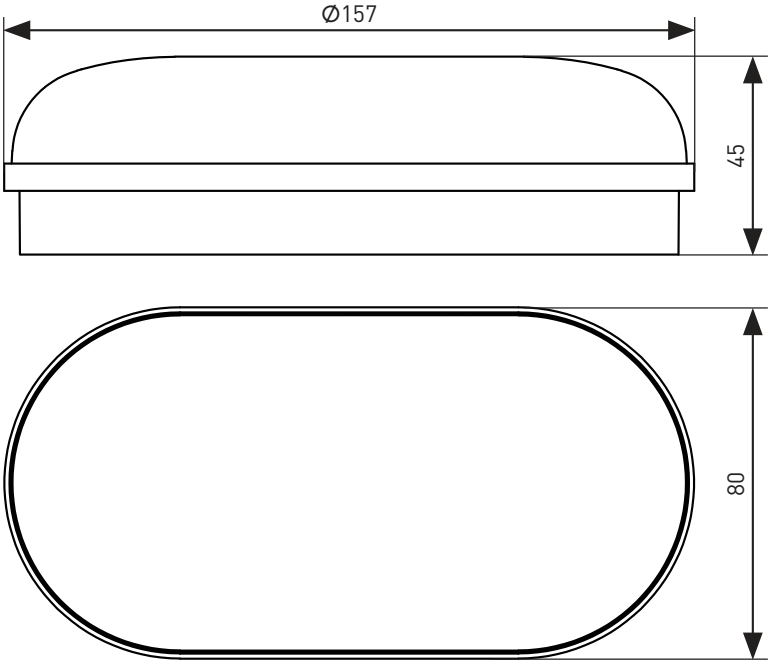

Рис. 6. Габаритные размеры светильника ДПО-2004

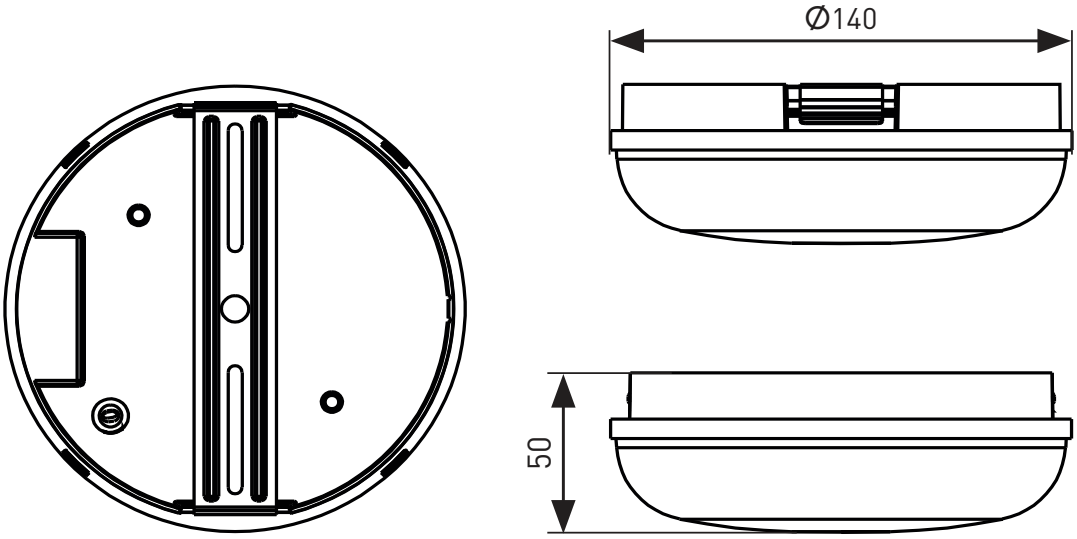

Рис. 7. Габаритные размеры светильников ДПО-2001, ДПО-2008

3 КОМПЛЕКТНОСТЬ

В комплект поставки входит:
- светодиодный светильник — 1 шт.;
- комплект для крепления — 1 шт.;
- паспорт изделия — 1 шт.

4 МЕРЫ БЕЗОПАСНОСТИ

Запрещается! Эксплуатировать светильник, имеющий механические повреждения!
Запрещается! Подключать светильник к неисправной электропроводке.
Запрещается! Установка светильника на воспламеняемые и легковоспламеняемые материалы, например, такие как древесный шпон и материалы на основе дерева толщиной менее 2 мм.

5 МОНТАЖ И ПОДКЛЮЧЕНИЕ

5.1 Монтаж и чистку светильника осуществлять только при отключенном электропитании сети. Обязательно убедитесь в отсутствии напряжения на месте работ с помощью указателя напряжения.

5.2 Все работы по монтажу и обслуживанию изделия должны производиться в обесточенном состоянии специально обученным персоналом с соблюдением требований ПУЭ.

5.3 Светильники ремонту не подлежат. При обнаружении неисправности в период действия гарантийных обязательств обращаться к продавцу или на сайте www.ekfgroup.com.

5.4 По истечении срока службы светильник утилизировать в соответствии с законодательством страны реализации.

6 УСЛОВИЯ И ОСОБЕННОСТИ МОНТАЖА

6.1 Светильник предназначен для подключения к электрической цепи с выключателем.

ВНИМАНИЕ! Перед подключением светильника убедиться в отсутствии напряжения в цепи питания 230 В.

6.2 Подключить подготовленные концы сетевого кабеля, выведенного из светильника, через распределительную коробку мин. степени защиты IP54 (не входит в комплект поставки) к электросети, согласно цветовой маркировке проводников:
- коричневый проводник (L) светильника — к фазному проводнику сети;
- синий проводник (N) светильника — к нейтральному проводнику сети.

6.3 Светильники предназначены для стационарной установки на стене или потолке.

6.4 Снять монтажную плату светильника и открутить болты (рис. 8а).

6.5 Установить скобу крепления на потолок (или сену) с помощью шурупов и подключить светильник к проводам электропитания (рис.8б).

6.6 Надеть светильник на скобу и закрепить его болтами (рис. 8в).

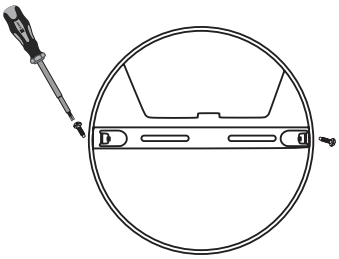

Рис. 8а

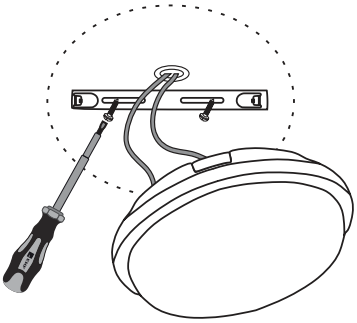

Рис. 8б

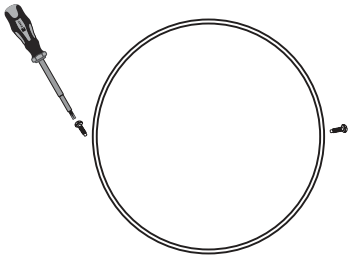

Рис. 8в

7 ОБСЛУЖИВАНИЕ

7.1 Не реже одного раза в год следует проверять надёжность электрических соединений и целостность электропроводки.

7.2 Обслуживание светильника не требуется, за исключением чистки.

7.3 При загрязнении светильника его следует протереть слегка влажно мягкой тканью без применения агрессивных моющих средств.

8 ТРАНСПОРТИРОВАНИЕ И ХРАНЕНИЕ

Транспортирование светильников допускается при температуре от –40 до +50 °С любым видом крытого транспорта, обеспечивающим сохранность упакованных светильников от механических повреждений.

9 УТИЛИЗАЦИЯ

Отработавшие свой ресурс и вышедшие из строя изделия следует утилизировать в соответствии с действующими требованиями законодательства на территории реализации изделия. Изделие утилизировать путём передачи в специализированное предприятие для переработки вторичного сырья в соответствии с требованиями законодательства территории реализации.

10 ГАРАНТИИ ИЗГОТОВИТЕЛЯ

Изготовитель гарантирует соответствие изделия нормативной документации при соблюдении потребителем условий эксплуатации, транспортирования и хранения.

Гарантийный срок эксплуатации: 3 года с даты продажи изделия, указанной в товарном чеке. Гарантийный срок хранения: 3 года с даты изготовления, указанной на упаковке или на изделии. Срок службы: не более 10 лет.

Изготовитель: информация указана на упаковке изделия.

Импортер и представитель торговой марки EKF по работе с претензиями на территории Российской Федерации: ООО «Электрорешения», 127273, Россия, Москва, ул. Отрадная, д. 2Б, стр. 9, 5 этаж.

Тел.: +7 (495) 788-88-15.

Тел.: 8 (800) 333-88-15 (действует только на территории РФ)

Импортер и представитель торговой марки EKF по работе с претензиями на территории Республики Казахстан: ТОО «Энергорешения Казахстан», Казахстан, г. Алматы,Бостандыкский район, улица Тургут Озала, д. 247, кв. 4.

11 СВИДЕТЕЛЬСТВО О ПРИЕМКЕ

Светильники светодиодные типа ДПО-2ХХХ соответствует требованиям нормативной документации и признаны годными к эксплуатации.

Дата производства:
информация указана на изделии или на упаковке

Штамп технического контроля изготовителя

ОТК 6

EHT

v3

ekfgroup.com

EKF