EKF

ПАСПОРТ

Розетки «Минск»

1. НАЗНАЧЕНИЕ

Розетки серии «Минск» (далее – изделия) предназначены для подключения бытовых и аналогичных электроприборов к сети переменного тока.

Изделия предназначены как для скрытого, так и для открытого монтажа.

Вид климатического исполнения изделий – УХЛ4 по ГОСТ 15150.

2. ТЕХНИЧЕСКИЕ ХАРАКТЕРИСТИКИ

2.1. Основные технические характеристики

Основные технические характеристики изделий приведены в таблице 1.

Таблица 1. Основные технические характеристики изделий

Параметры	**Значение параметра**
Номинальное напряжение, В	230
Номинальный ток, А*	10, 16
Степень защиты (по ГОСТ 14254)*	IP20, IP44
Материал корпуса	ABS-пластик
Материал основания	Негорючий пластик
Цвет*	Белый, бежевый, тёмное дерево, светлое дерево
* см. графу «Наименование изделия» таблицы 2.	

2.2. Дополнительные характеристики

Дополнительные характеристики изделий приведены в таблице 2.

Таблица 2. Дополнительные характеристики изделий

Наименование изделия	Масса, кг, не более	Схема принципиальная	Артикул
Скрытая установка			
Розетка 1-местная СП, б/з 10 А, с защ. шторкой	0,072	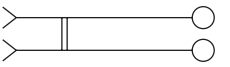	ERR10-022-100 ERR10-022-200
Розетка 1-местная СП, с/з 16 А, с защ. шторкой	0,084	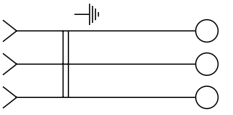	ERR16-028-100 ERR16-028-200
Розетка 1-местная СП, с/з 16 А с защ. шторкой с USB	0,0875	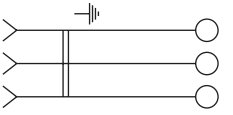	ERR16-028-100-USB ERR16-028-200-USB
Розетка 1-местная СП, с/з с крышкой 16 А, с защ. шторкой IP44	0,0816	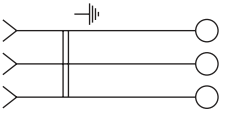	ERR16-029-100-44 ERR16-029-200-44
Розетка 1-местная СП, с/з с крышкой, 16 А, с защ. шторкой	0,086	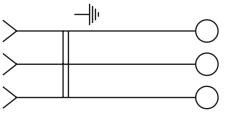	ERR16-029-100 ERR16-029-200
Розетка 1-местная СП, с/з с защ. шторкой, 16 А, с 2 USB, 2,1 А	0,0816	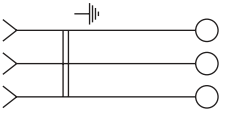	ERR16-028-100-2USB ERR16-028-200-2USB
Розетка 2-местная СП, б/з 10 А, с защ. шторкой	0,068	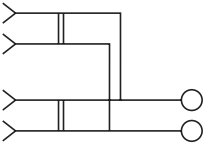	ERR10-102-100 ERR10-102-200

Продолжение таблицы 2

Наименование изделия	Масса, кг, не более	Схема принципиальная	Артикул
Розетка 2-местная СП, с/з 16 А, с защ. шторкой	0,086		ERR16-128-100 ERR16-128-200
Розетка 2-местная СП, с/з 1с крышкой 16А белая с защ. штор. IP44	0,089		ERR16-129-200-44
Открытая установка			
Розетка 1-местная ОП, 10 А, без заземления	0,033		EGR10-022-10 EGR10-022-30 EGR10-022-40
Розетка 1-местная ОП, 16 А, с заземлением	0,042		EGR16-028-10 EGR16-028-30 EGR16-028-40
Розетка 2-местная ОП, 10 А, без заземления	0,049		EGR10-102-10 EGR10-102-30 EGR10-102-40
Розетка 2-местная ОП, 16 А, с заземлением	0,071		EGR16-128-10 EGR16-128-30 EGR16-128-40

2.3. Габаритные и установочные размеры

Габаритные и установочные размеры розеток приведены на рисунках 1-5.

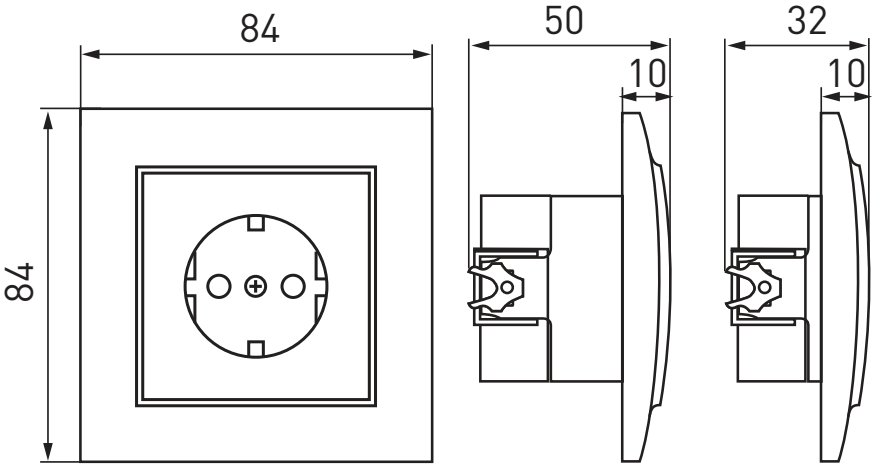

Рис. 1. Габаритные размеры 1-местной розетки для скрытой установки

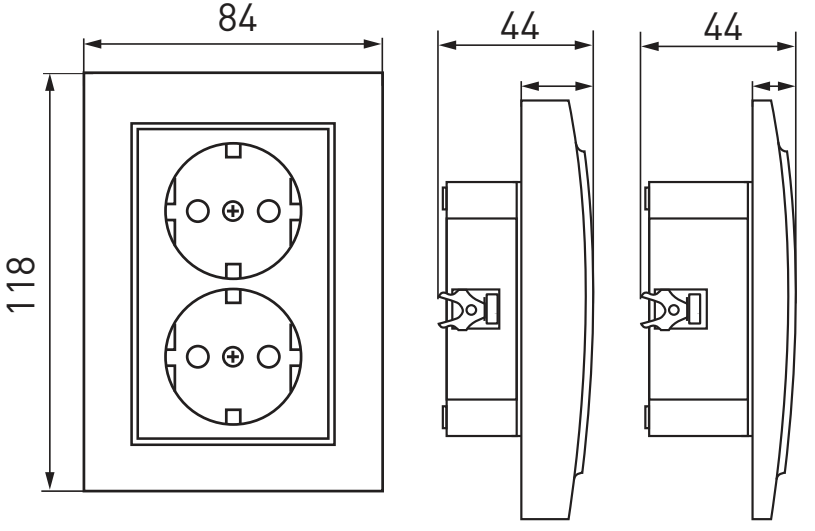

Рис. 2. Габаритные размеры 2-местной розетки для скрытой установки

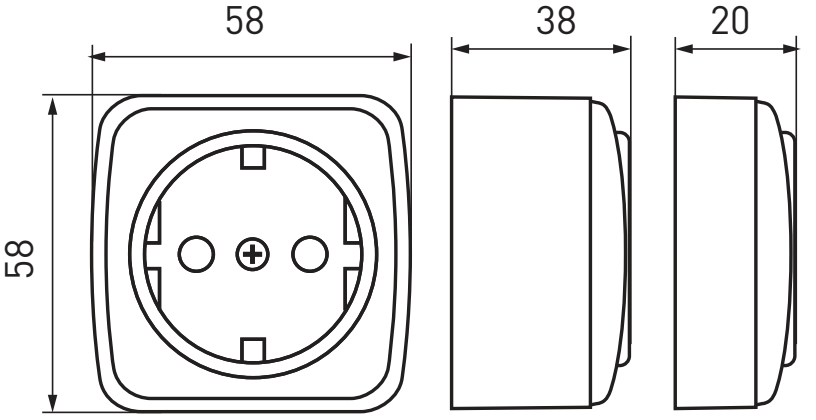

Рис. 3. Габаритные размеры 1-местной
для открытой установки

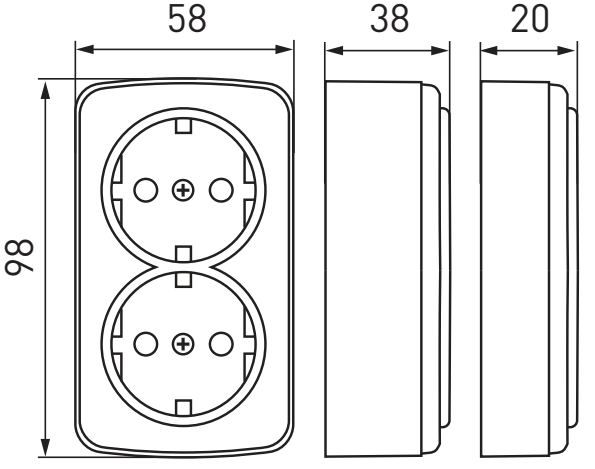

Рис. 4. Габаритные размеры 2-местной розетки
для открытой установки

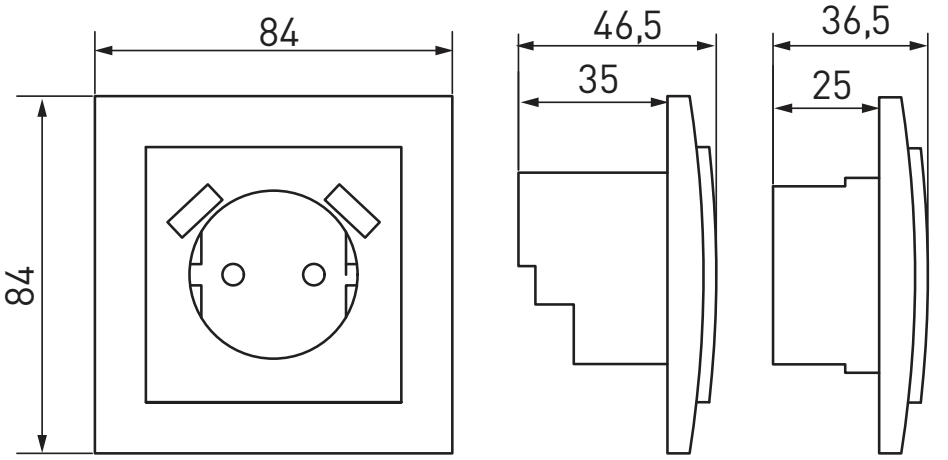

Рис. 5. Габаритные размеры 1-местной розетки с USB

3. КОМПЛЕКТНОСТЬ

В комплект поставки розетки входят:

- розетка – 1 шт.;
- упаковочный пакет – 1 шт.;
- паспорт – 1 шт.

4. УКАЗАНИЯ ПО ЭКСПЛУАТАЦИИ

4.1. Порядок монтажа

Эксплуатацию и монтаж изделий необходимо осуществлять в соответствии с требованиями СП 256.1325800.2016.

Подключение изделий осуществляется в соответствии со схемами, приведёнными в таблице 2.

Скрытый монтаж розетки производится в следующем порядке:

1) подключить провода к клеммам розетки в соответствии со схемой принципиальной;

2) вставить механизм розетки в коробку и зафиксировать при помощи винтов или лапок;

3) установить переднюю панель, затянуть винты.

Открытый монтаж розетки производится в следующем порядке:

1) открутить отвёрткой винт лицевой панели, снять корпус розетки;

2) закрепить основание розетки на месте установки;

3) подключить провода к клеммам розетки в соответствии со схемой принципиальной;

4) установить корпус розетки, затянуть винты.

4.2. Условия эксплуатации

Климатическое исполнение по ГОСТ 15150: УХЛ4.

Рабочий температурный диапазон: от плюс 1 до +35°С.

Диапазон температуры окружающей среды при эксплуатации – от +1 до +35°С среднегодовая относительная влажность 60 % при температуре +20°С, максимальное значение относительной влажности воздуха –80% при +25°С (без конденсации влаги).

Допустимое положение монтажа: вертикальное или горизонтальное на плоской поверхности.

4.3. Обслуживание

При техническом обслуживании изделий необходимо соблюдать «Правила по охране труда при эксплуатации электроустановок».

В обычных условиях эксплуатации изделий достаточно проводить их внешний осмотр и подтяжку зажимных винтов один раз в 6 месяцев.

При обнаружении видимых внешних повреждениях корпуса изделий дальнейшая их эксплуатация запрещается.

5. ТРЕБОВАНИЯ БЕЗОПАСНОСТИ

По способу защиты человека от поражения электрическим током изделия относятся к классу защиты I по ГОСТ 12.2.007.0.

Установка и подключение изделий должны выполняться квалифицированным персоналом с соблюдением требований «Правил по охране труда при эксплуатации электроустановок».

Запрещено использование изделий при наличии повреждений корпуса или изоляции подключаемых проводников электросети.

Не допускается эксплуатация изделий с демонтированными защитными корпусами, обеспечивающими защиту от поражения электрическим током.

Запрещено подключение изделий к электропроводке с механическими повреждениями или нарушенной изоляцией.

Суммарная мощность электроприборов, подключаемых к розеткам, не должна превышать значение максимальной нагрузки, указанное на маркировке изделия.

ВНИМАНИЕ!

Все работы по монтажу и подключению необходимо проводить при отключённом питании!
Обязательно убедитесь в отсутствии напряжения на месте работ!

Изделия неремонтопригодны. В случае неисправности требуется замена.

6. ТРАНСПОРТИРОВАНИЕ И ХРАНЕНИЕ

Транспортирование может осуществляться любым видом закрытого транспорта, обеспечивающим предохранение упакованных изделий от механических воздействий (ударов) и воздействий атмосферных осадков. Транспортирование изделий должно осуществляться при температуре воздуха от -45 до +50°С. Максимальная относительная влажность до 80 % при температуре +25°С.

Условия транспортирования – жёсткие (Ж) по ГОСТ 23216.

Хранение должно осуществляться в упаковке производителя в закрытых помещениях при температуре окружающего воздуха от + 5 до +40°С и относительной влажности не более 60%.

7. СВЕДЕНИЯ ОБ УТИЛИЗАЦИИ

Изделия, отработавшие свой ресурс, и вышедшие из строя, утилизируются как изделия бытовой электронной техники в соответствии с действующим законодательством страны реализации.

8. ГАРАНТИИ ИЗГОТОВИТЕЛЯ

Изготовитель гарантирует соответствие изделий требованиям технической документации при соблюдении потребителем условий монтажа, эксплуатации, транспортирования и хранения.

Срок службы: 8 лет.

Гарантийный срок хранения: 5 лет с даты изготовления, указанной на упаковке изделия.

Гарантийный срок эксплуатации: 5 лет с даты продажи изделия, указанной в товарном чеке.

Изготовитель: ЦЕЦФ Электрик Трейдинг (Шанхай) Ко., ЛТД, 1421, Санком Цимик Тауэр, 800 Шанг Ченг Роад, Пудонг Нью Дистрикт, Шанхай, Китай / **Manufacturer:** CECF Electric Trading (Shanghai) Co., LTD, 1421, Suncome Cimic Tower, 800 Shang Cheng Road, Pudong New District, Shanghai, China.

Импортер и представитель торговой марки EKF по работе с претензиями на территории Российской Федерации: ООО «Электрорешения», 127273, Россия, Москва, ул. Отрадная, д. 2Б, стр. 9, 5 этаж.
Тел.: +7 (495) 788-88-15.
Тел.: 8 (800) 333-88-15 (действует только на территории РФ).

Импортер и представитель торговой марки EKF по работе с претензиями на территории Республики Казахстан: ТОО «Энергорешения Казахстан», Казахстан, г. Алматы, Бостандыкский район, ул. Тургут Озала, д. 247, кв. 4.

Сделано в Китае / Made in China.

9. СВИДЕТЕЛЬСТВО О ПРИЕМКЕ

Изделие признано годным к эксплуатации.

Дата изготовления: информация указана на упаковке или на изделии.

Штамп технического контроля изготовителя

ОТК 3

ekfgroup.com

EAC

Электронная
документация

v3