ПАСПОРТ

Рубильник-выключатель PowerSwitch 63-100A EKF

1 НАЗНАЧЕНИЕ

Рубильники-выключатели PowerSwitch 63 А – 100 А EKF предназначены для работы в трёхфазных сетях переменного тока частотой 50 Гц с номинальным напряжением до 660 В в устройствах распределения электрической энергии.

Рубильник-выключатель PowerSwitch предназначен для неавтоматических нечастых операций включения и отключения токов нагрузки в номинальном режиме.

Механизм рубильника обеспечивает мгновенное (13,8 м/с) размыкание контактов независимо от скорости перемещения рукоятки.

Оболочка, изготовленная из ненасыщенной полиэфирной смолы, армированной стекловолокном, обладает превосходными характеристиками огнестойкости, диэлектрическими характеристиками, устойчивостью к углекислому газу, и ударопрочностью. Обеспечивает безопасную эксплуатацию изделия при применении по назначению.

Рубильники-выключатели обеспечивают двойное размыкание на полюс.

Все контактные материалы представляют собой медный сплав, покрытый серебром, и обладают двумя разделительными контактными поверхностями. Большой зазор изоляции.

Рубильники-выключатели имеют возможность фиксации ручки во избежание ошибочного включения.

Схема условного обозначения

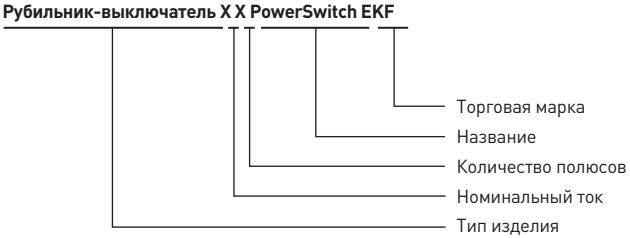

2 ТЕХНИЧЕСКИЕ ХАРАКТЕРИСТИКИ

Технические характеристики приведены в таблице 1.

Таблица 1 – Технические характеристики рубильников 63 А – 100 А

Параметры	**Значения**			
Номинальный тепловой ток Ith, А			63	100
Номинальный ток In, А			63	100
Номинальное напряжение изоляции Ui, В			690	
Диэлектрическая прочность, В			1890	
Номинальное импульсное выдерживаемое напряжение Uimp, кВ			8	
Номинальный рабочий ток Ie, А	380 В	AC-21B	63	100
		AC-22B	63	100
		AC-23B	50	100
	660 В	AC-21B	50	100
		AC-22B	32	50
		AC-23B	25	40
Мощность двигателя P (кВт)	380 В		25	40
	660 В		22	33
Номинальный кратковременно выдерживаемый ток Icw, кА (R.M.S.)			1,26	2
Номинальная отключающая способность Icn (a RMS)			94,5	150
Номинальная включающая способность Icm (A Rms)			94,5	1000
Ток короткого замыкания, кА			2,84	
Механическая износостойкость, циклов при напряжении 380 В			1700	
Электрическая износостойкость, циклов при напряжении 380 В			300	
Усилие оперирования на ручке управления, Н*м			1,2	
Масса, кг	3 полюса		0,55	
	4 полюса		0,62	
Диапазон рабочих температур, °С			от -45 до +40	от -45 до +41

Рубильники соответствуют стандартам:
– ГОСТ IEC 60947-1-2017 «Аппаратура распределения и управления низковольтная. Часть 1. Общие правила»;
– ГОСТ IEC 60947-3-2022 «Аппаратура распределения и управления низковольтная. Часть 3. Выключатели, разъединители, выключатели-разъединители и их комбинации с предохранителями»
Конструкция
Включение и выключение производятся в ручном режиме с помощью поворотной рукоятки. Окошки в корпусе рубильников позволяют визуально проверить положение контактов.
Поворотная рукоятка для управления рубильником-выключателем внутри шкафа входит в стандартную комплектацию. Для управления рубильником снаружи шкафа воспользуйтесь дополнительным аксессуаром – рукоятка управления через дверь рубильниками-выключателями PowerSwitch 63-100A EKF.
Особенности модели:
– номинальный рабочий ток рубильников 63 А, 100 А;
– два положения рукоятки;
– трех- или четырёхполюсное исполнение;
– высокая электрическая и механическая стойкость;
– управление с помощью поворотной рукоятки;
– индикация текущего положения контактов (окно состояния контактов);
– простая конструкция и легкость монтажа.
Возможна установка ручки на панель или при помощи удлинителя.

3 ГАБАРИТНЫЕ И УСТАНОВОЧНЫЕ РАЗМЕРЫ

Внешний вид рубильников приведён на рисунках 1а, 1б

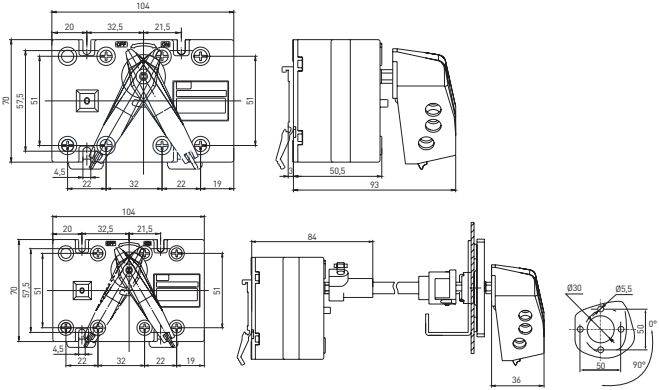

Рисунок 1а - Монтажные размеры рубильника PowerSwitch 63 А

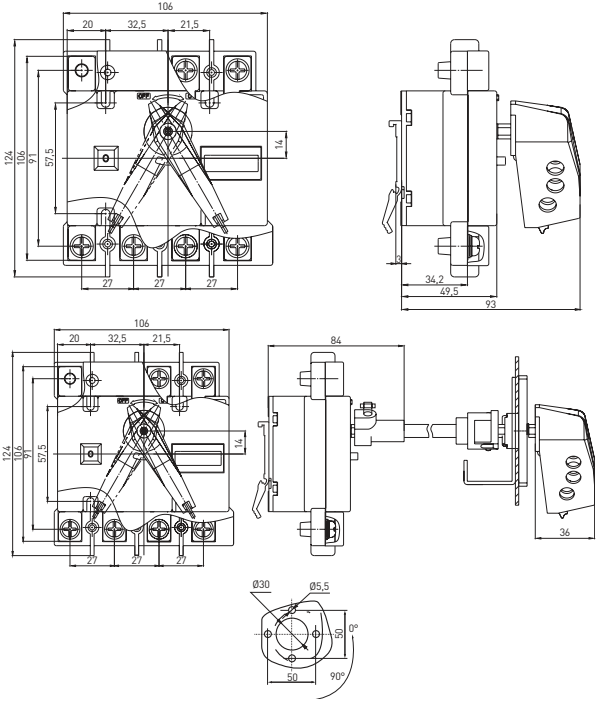

Рисунок 1б - Монтажные размеры рубильника PowerSwitch 100 А

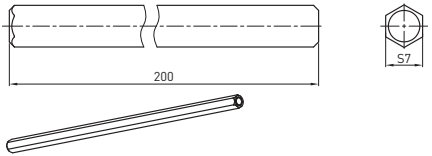

Рисунок 1в - Габаритный размер штока

4 ТИПОВАЯ СХЕМА ПОДКЛЮЧЕНИЯ

Типовая схема подключения рубильника - выключателя приведена на рисунке 2.

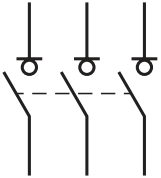

Рисунок 2

5 ОСОБЕННОСТИ МОНТАЖА

Монтаж и пуск рубильника в эксплуатацию должен производить только квалифицированный персонал. Рубильники крепятся на монтажную панель или DIN-рейку (только для моделей 40–100А). Рабочее положение рубильников при эксплуатации приведено на рисунке 3.

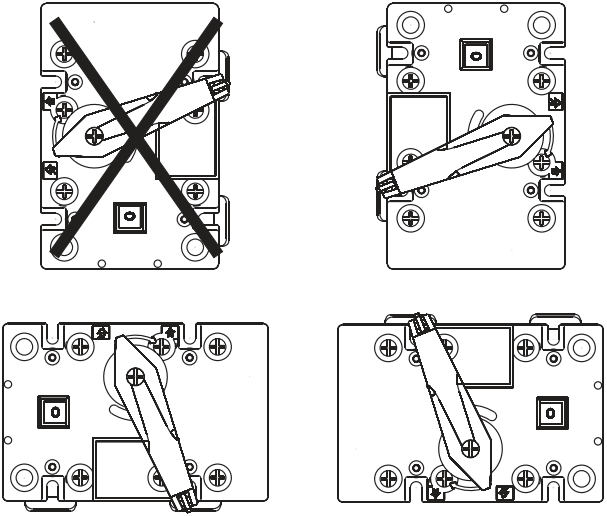

Рисунок 3

Перед установкой рубильника необходимо проверить:
– соответствие типоисполнения аппарата его назначению;
– отсутствие повреждений.
Монтаж на DIN-рейку приведён на рисунке 4.

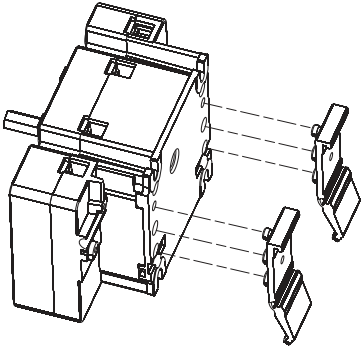

Рисунок 4

Монтаж ручки на корпус рубильника приведён на рисунке 5.

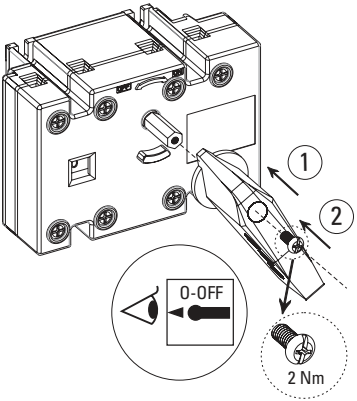

Рисунок 5

Блокировка ручки навесным замком приведена на рисунке 6.

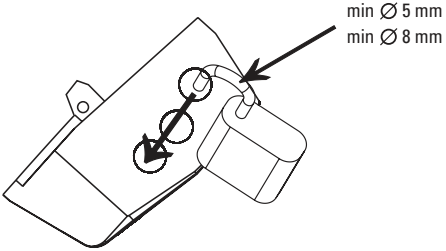

Рисунок 6

Монтаж выносной ручки на дверь шкафа приведены на рисунках 7, 8 и 9.

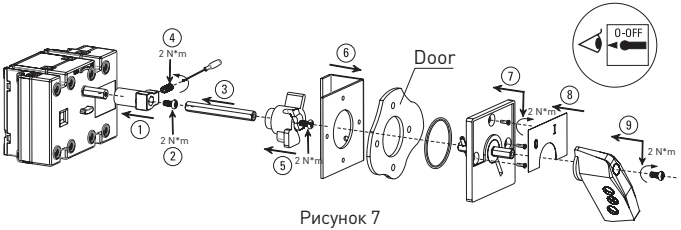

Рисунок 7

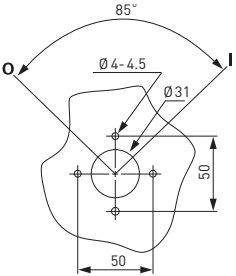

Рисунок 8 – Монтажные размеры при установке на дверцу шкафа

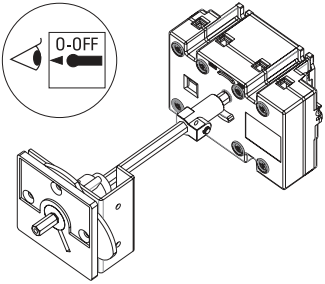

Рисунок 9 – Вид на готовую ручку

6 ОСОБЕННОСТИ ЭКСПЛУАТАЦИИ

Все монтажные и профилактические работы производить только при снятом напряжении.
При нормальных условиях эксплуатации необходимо производить профилактический осмотр рубильника один раз в год и каждый раз после воздействия токов короткого замыкания.
При осмотре производится:
– удаление пыли и грязи;
– проверка затяжки винтов (болтов);
– включение и отключение рубильника без нагрузки.
Запрещается при эксплуатации рубильников касаться руками зажимов и неизолированных токоведущих проводников.

7 УСЛОВИЯ ЭКСПЛУАТАЦИИ РУБИЛЬНИКОВ

Температура окружающей среды: от -45°С до +40°С , относительная влажность воздуха не должна превышать 95% в закрытом помещении.
Высота над уровнем моря: не должна превышать 2000 м.
Рубильники не предназначены для эксплуатации в условиях контакта с коррозионно-агрессивными веществами.
Эксплуатация рубильников во взрывоопасной зоне запрещена!

8 КОМПЛЕКТНОСТЬ

Рубильники-выключатели PowerSwitch 63 А – 100 А EKF поставляются в групповой упаковке. Вся документация дос тупна по QR-коду на вкладыше/на внутренней стороне упаковки.

10 УСЛОВИЯ ТРАНСПОРТИРОВАНИЯ И ХРАНЕНИЯ

Транспортирование рубильников может осуществляться любым видом закрытого транспорта, обеспечивающим предохранение упакованных изделий от механических воздействий и воздействий атмосферных осадков. Условия транспортирования должны соответствовать группе С по ГОСТ 15150.
Хранение рубильников должно осуществляться в упаковке производителя в закрытых помещениях при температуре окружающего воздуха от -45°С до +40° С и относительной влажности не более 50% при 40°С.

11 УТИЛИЗАЦИЯ

Рубильники, вышедшие из строя и выведенные из эксплуатации следует утилизировать в соответствии с действующим законодательством Российской Федерации.

12 ГАРАНТИЯ ИЗГОТОВИТЕЛЯ

Изготовитель гарантирует соответствие рубильников PowerSwitch требованиям ГОСТ IEC 60947-1-2017, ГОСТ IEC 60947-3-2016 при соблюдении потребителем условий эксплуатации, транспортирования и хранения.
Гарантийный срок эксплуатации: 7 лет с даты продажи изделия, указанной в товарном чеке.
Гарантийный срок хранения: 7 лет с даты изготовления, указанной на упаковке или на издели.
Срок службы: 10 лет.
Изготовитель: информация указана на упаковке изделия.
Импортер и представитель торговой марки EKF по работе с претензиями на территории Российской Федерации:
ООО «Электрорешения», 127273, Россия, Москва, ул. Отрадная, д. 2Б, стр. 9, 5 этаж. Тел.: +7 (495) 788-88-15.
Тел.: 8 (800) 333-88-15 (действует только на территории РФ).
Импортер и представитель торговой марки EKF по работе с претензиями на территории Республики Казахстан:
ТОО «Энергорешения Казахстан», Казахстан, г. Алматы, Бостандыкский район, улица Тургут Озала, д. 247, кв. 4.

13 СВИДЕТЕЛЬСТВО О ПРИЕМКЕ

Рубильники-выключатели PowerSwitch 63 A – 100 A EKF признаны годными к эксплуатации.

Дата изготовления:

Информация указана на упаковке изделия.

Штамп технического контроля изготовителя

ОТК 1

EAC

v3

ekfgroup.com

EKF