EKF

# TERACOM

# ПАСПОРТ

## Коннекторы типа RJ45 и защитные колпачки

## 1 НАЗНАЧЕНИЕ

Коннекторы (вилки) RJ45 TERACOM предназначены для терминирования кабелей витая пара по схеме 8P8C и последующей их надежной и безопасной коммутации с активным и кроссовым оборудованием, информационными модулями и розетками в сетях передачи данных.

## 2 ТЕХНИЧЕСКИЕ ХАРАКТЕРИСТИКИ

2.1 Технические характеристики коннекторов приведены в таблице 1.

Таблица 1

| Параметры | TRC-PLUG-5EUTP-xx* | TRC-PLUG-5EFTP-xx* |
|---|---|---|
| Категория | 5E | |
| Экранирование | UTP | FTP |
| Рабочая частота, МГц | 100 | |
| Тип коннектора | RJ45 | |
| Материал экрана | — | Никелированная латунь |
| Диаметр подключаемых проводников, мм | 0,42...0,53 | 0,45...0,64 |
| Вид конфигурации контактов | 8P8C | |
| Номинальный ток, А | 1,5 | |
| Номинальное рабочее напряжение, В | 48 | |
| Поддержка PoE, класс | 3 класс (60 Вт на порт) | |
| Материал контактов | Бронза с золотым напылением 1 мкд | |
| Материал корпуса | Поликарбонат | |
| Температура монтажа, °C | -10...+50 | |
| Температура эксплуатации, °C | -30...+70 | |

* xx — кратность индивидуальной упаковки.

2.2 Технические характеристики колпачков приведены в таблице 2.

Таблица 2

| **Артикул** | TRC-BT-RJ45-PVC-xx* | TRC-BT-RJ45-PVC-xx-WH | TRC-BT-RJ45-PVC-xx-RD | TRC-BT-RJ45-PVC-xx-GR | TRC-BT-RJ45-PVC-xx-BL | TRC-BT-RJ45-PVC-xx-BK |
|---|---|---|---|---|---|---|
| Тип подходящих коннекторов | RJ45 | | | | | |
| Цвет | Серый | Белый | Красный | Зелёный | Синий | Чёрный |
| Материал корпуса | Поливинилхлорид (PVC) | | | | | |
| Температура эксплуатации, °С | -30...+70 | | | | | |
| Срок службы не менее, лет | 15 | | | | | |

* xx — кратность индивидуальной упаковки.

## 3 ГАБАРИТНЫЕ РАЗМЕРЫ

3.1 Основные габаритные размеры коннекторов показаны на рисунках 1, 2.

3.2 Основные габаритные размеры колпачков показаны на рисунке 3.

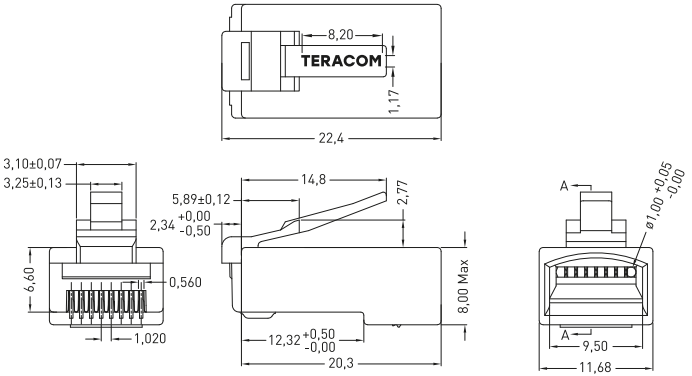


Рис. 1. Габаритные размеры коннектора TRC-PLUG-5EUTP-xx

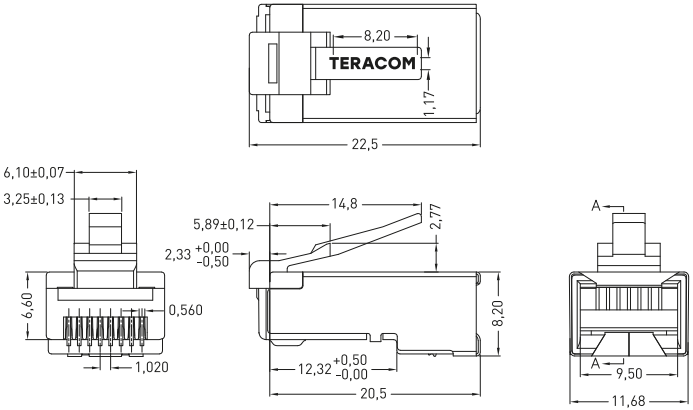


Рис. 2. Габаритные размеры коннектора TRC-PLUG-5EFTP-xx

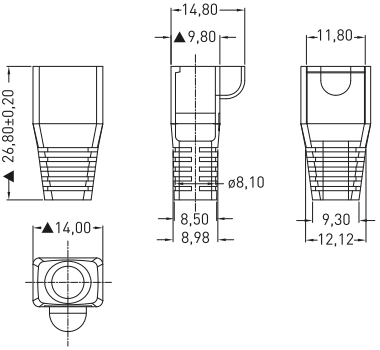


Рис. 3. Габаритные размеры колпачка

## 4 КОМПЛЕКТНОСТЬ

4.1 В комплект поставки изделия входят:
- изделие (коннектор или колпачок) в количествах 1, 10, 20 или 50 шт., в соответствии с упаковкой;
- упаковка (пакет) со стикером — 1 шт.

## 5 ОСОБЕННОСТИ МОНТАЖА И ЭКСПЛУАТАЦИИ

5.1 Монтаж коннекторов производится на кабель связи соответствующей категории. Экранированные коннекторы используются вместе с экранированным кабелем.

5.2 Для установки необходимо:
- надеть на кабель защитный колпачок (при необходимости);
- удалить верхний защитный слой кабеля на длине 12,5 мм;
- расплести свитые пары проводников. Пары расплетаются вплоть до края оболочки кабеля. Зачищать изоляцию проводящей жилы не требуется;
- для монтажа экранированного коннектора на экранированный кабель связи развернуть фольгу (экран) и загнуть её вниз на внешнюю изоляцию. Накрутите на фольгу дренажный провод, который обеспечивает электрическую непрерывность экрана. Удалите защитную ленту;
- расположить расплетённые пары, в соответствие с цветовой схемой TIA 568B на рисунке 4;
- поместить проводники в коннектор до упора; оболочка кабеля должна заходить в корпус коннектора на расстояние не менее 5 мм;
- вставить коннектор с кабелем в углубление, расположенное на рабочей поверхности обжимного инструмента, и нажатием на ручки инструмента обжать кабель. Выступающие из корпуса коннектора контакты и держатель кабеля должны полностью утопиться внутрь коннектора;
- надеть на опрессованный коннектор защитный колпачок (при наличии).

5.3 Коннекторы являются одноразовыми изделиями и повторной опрессовке не подлежат.

5.4 Коннекторы и колпачки ремонту не подлежат. При выходе из строя заменить новыми.

5.5 По истечении срока службы утилизировать.

1. Бело-оранжевый
2. Оранжевый
3. Бело-зеленый
4. Синий
5. Бело-синий
6. Зеленый
7. Бело-коричневый
8. Коричневый

Рис. 4. Схема обжима проводников в соответствие с TIA 568B

## 6 ТРАНСПОРТИРОВАНИЕ И ХРАНЕНИЕ

6.1 Транспортирование изделий допускается любым видом крытого транспорта в упаковке изготовителя, обеспечивающей предохранение упакованного изделия от механических повреждений, при температуре от минус 50 °С до плюс 50 °С.

6.2 Хранение изделий осуществляется в упаковке изготовителя в закрытых помещениях с естественной вентиляцией при температуре окружающей среды от минус 50 °С до плюс 50 °С. Верхнее значение относительной влажности воздуха 98% при плюс 25 °С.

## 7 УТИЛИЗАЦИЯ

7.1 Отработавшие свой ресурс и вышедшие из строя изделия следует утилизировать в соответствии с действующими требованиями законодательства на территории реализации изделия.

7.2 Изделия утилизировать путём передачи в специализированное предприятие для переработки вторичного сырья в соответствии с требованиями законодательства территории реализации.

## 8 ГАРАНТИИ ИЗГОТОВИТЕЛЯ

8.1 Изготовитель гарантирует соответствие изделий требованиям технической документации при соблюдении потребителем условий эксплуатации, транспортирования и хранения.

8.2 Изготовитель вправе снять с себя гарантийные обязательства в случае повреждения изделия в результате нарушения правил транспортирования, хранения, монтажа или эксплуатации.

8.3 Изготовитель оставляет за собой право вносить в конструкцию изделия изменения, не ухудшающие его эксплуатационные характеристики.

8.4 При обнаружении неисправностей в период гарантийных обязательств или при возникновении претензий обращаться к продавцу или к изготовителю.

8.5 Гарантийный срок эксплуатации, исчисляемый с даты продажи: 1 год.

8.6 Гарантийный срок хранения, исчисляемый с даты производства: 10 лет.

8.7 Срок службы, не менее: 15 лет.

## 9 СВИДЕТЕЛЬСТВО О ПРИЕМКЕ

Коннекторы типа RJ45 TERACOM и защитные колпачки TERACOM соответствуют требованиям нормативной документации и признаны годными к эксплуатации.

Дата производства указана на изделии.

Штамп технического контроля изготовителя

## 10 ОТМЕТКА О ПРОДАЖЕ

Дата продажи «____»_____ 20___г.

Подпись продавца

Печать фирмы-продавца М.П.

Изготовитель: Чжэцзян Чжаолонг Интерконнект Технолоджи Ко., ЛТД, Шилинь Индастриал Зоун, Синьши таун, Децин, Чжэцзян, Китай.

Manufacturer: ZHEJIANG ZHAOLONG INTERCONNECT TECHNOLOGY CO., LTD. Shilin Industrial Zone, Xinshi town, Deqing, Zhejiang, China.

Импортер и представитель торговой марки EKF по работе с претензиями: ООО «Электрорешения», 127273, Россия, Москва, ул. Отрадная, д. 2Б, стр. 9, 5 этаж. Тел.: +7 (495) 788-88-15.

Importer and EKF trademark service representative: OOO «Electroresheniya», Otradnaya st., 2b bld. 9, 5th floor, 127273, Moscow, Russia. Tel.: +7 (495) 788-88-15.

Импортер и представитель торговой марки EKF по работе с претензиями на территории Республики Казахстан: ТОО «Энергорешения Казахстан», Казахстан, г. Алматы, Бостандыкский район, ул. Тургут Озала, д. 247, кв. 4.

Importer and EKF trademark service representative on the territory of the Republic of Kazakhstan: TOO «Energoresheniya Kazakhstan», Kazakhstan, Almaty, Bostandyk district, Turgut Ozal st., 247, apt. 4.

ekfgroup.com

v1