ПАСПОРТ

Фотореле с выносным датчиком EKF

1. НАЗНАЧЕНИЕ

Фотореле предназначены для автоматического контроля (включения или отключения) освещения в зависимости от уровня освещенности. Включение — при снижении освещенности (сумерки) и отключение — при увеличении освещенности (рассвет). Порог срабатывания может быть изменен с помощью регулятора на передней панели (от 2Лк до 100Лк).

Внимание! Для корректной работы фотореле необходимо подключение датчика освещенности (входит в комплект). Датчик освещенности должен быть установлен в месте, доступном для попадания солнечных лучей, но при этом вдали от посторонних источников освещения.

Фотореле устанавливается на 35-мм DIN-рейку. Применяются для уличного и внутреннего освещения.

Фотореле серии соответствует ГОСТ IEC 60947-5-1.

2. ТЕХНИЧЕСКИЕ ХАРАКТЕРИСТИКИ

Основные технические характеристики приведены в Таблице 1.

Таблица 1

Параметры	**Значения**
Артикул	fr-din-1-25
Номинальное напряжение, В	230
Номинальная частота, Гц	50
Максимальный ток нагрузки, А	25
Порог срабатывания, Лк	2–100 (регулируемый)
Задержка при включении, с	2–5
Задержка при отключении, с	10–15
Мощность нагрузки лампы накаливания, Вт	3000
Мощность нагрузки лампы галогеновые, Вт	3000
Мощность нагрузки люминесцентные лампы, Вт	1300
Степень защиты	IP65 (внешний датчик), IP20 (корпус фотореле)
Гистерезис (коэффициент)	1,2
Диапазон рабочих температур, °С	-25 ... +40
Фотодатчик	Внешний
Максимальная длина провода до датчика, метров	50

3. ГАБАРИТНЫЕ РАЗМЕРЫ

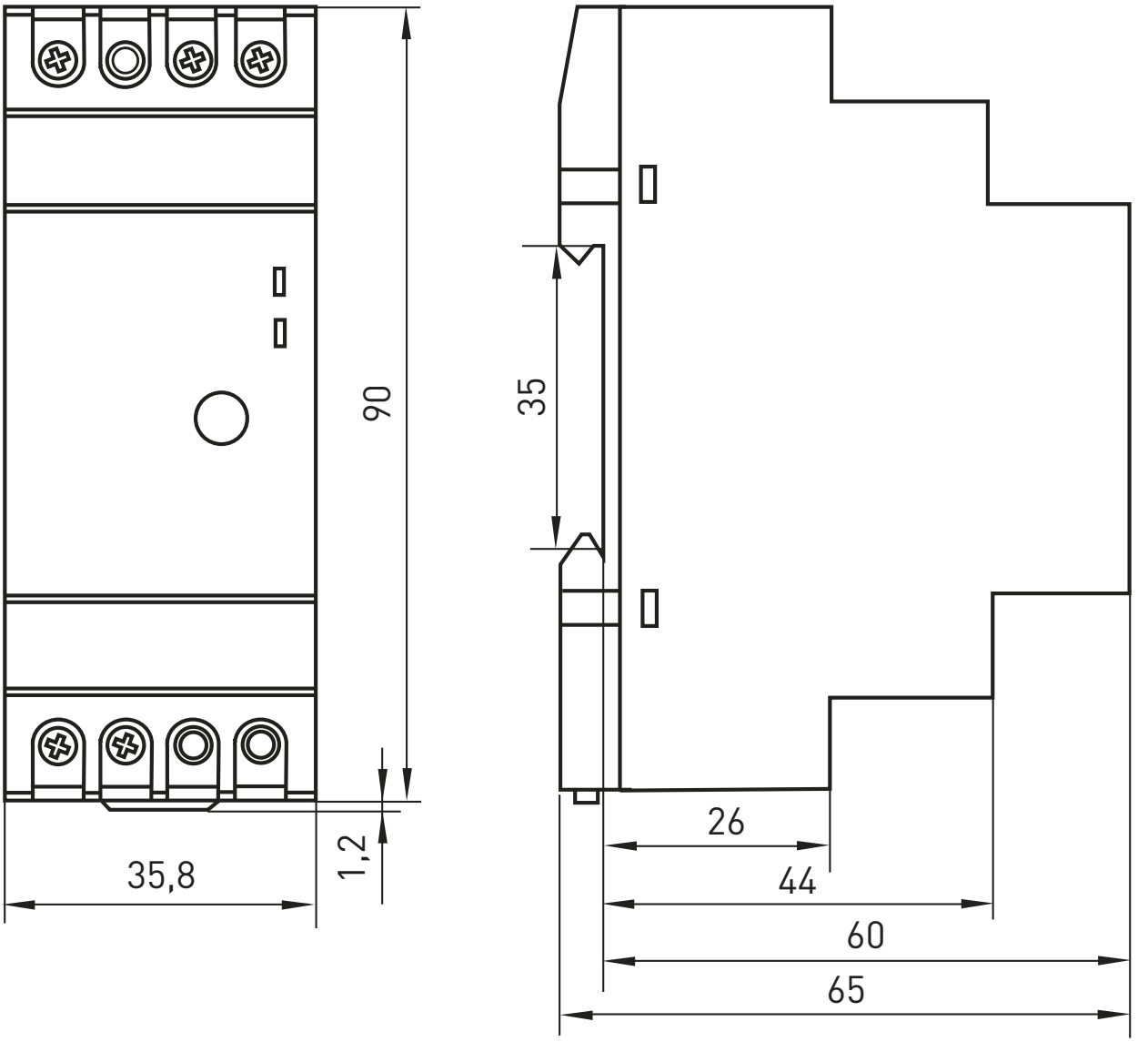

Рис. 1. Габаритные размеры фотореле DIN-1 (ФР)

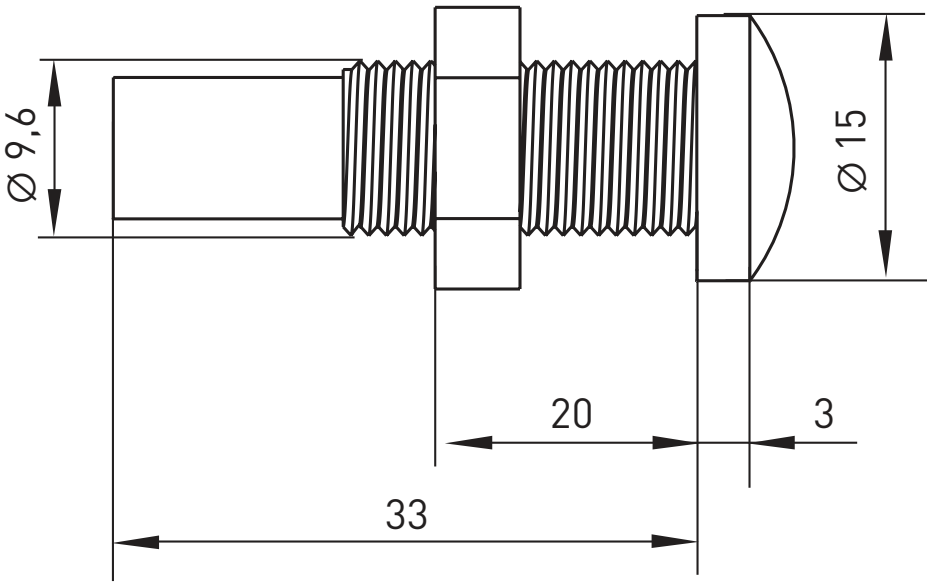

Рис. 2. Габаритные размеры датчика освещенности

4. ОСОБЕННОСТИ ЭКСПЛУАТАЦИИ И МОНТАЖА

Монтаж и подключение фотореле должны осуществляться квалифицированным электротехническим персоналом.

Подключение фотореле.

1. Отключите источник питания.
2. Поместите реле на DIN-рейку.
3. Присоедините провода в соответствие со схемой на Рис. 3.
4. Установите датчик в месте, доступном для попадания солнечных лучей, но при этом вдали от посторонних источников освещения. Подключите датчик к реле в соответствии со схемой на Рис. 3.
5. Установите порог чувствительности.

ВНИМАНИЕ! Любые работы с датчиком должны осуществляться при отсоединенном реле!

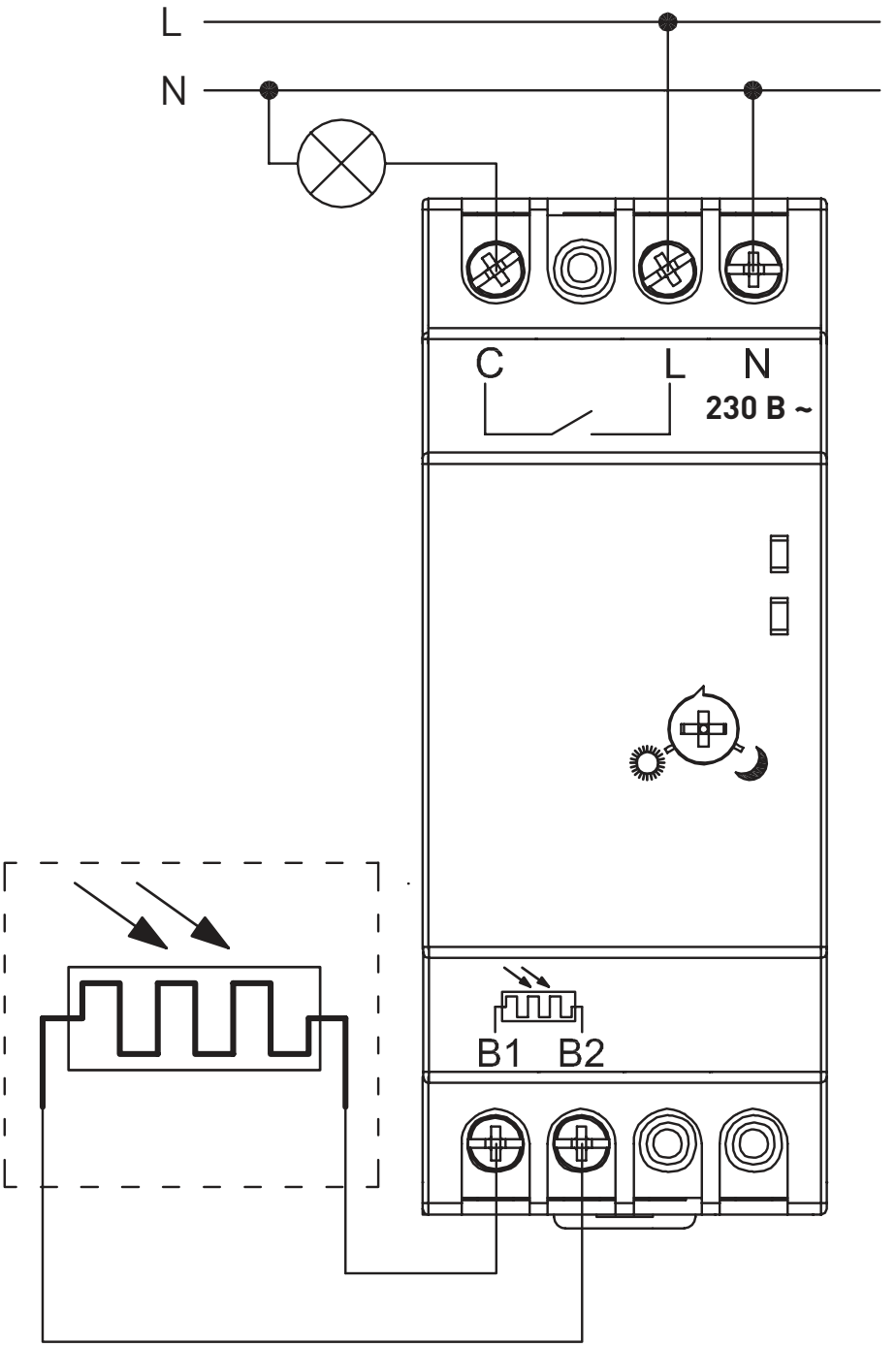

Рис. 3. Схема подключения фотореле

Назначение органов управления и индикации фотореле

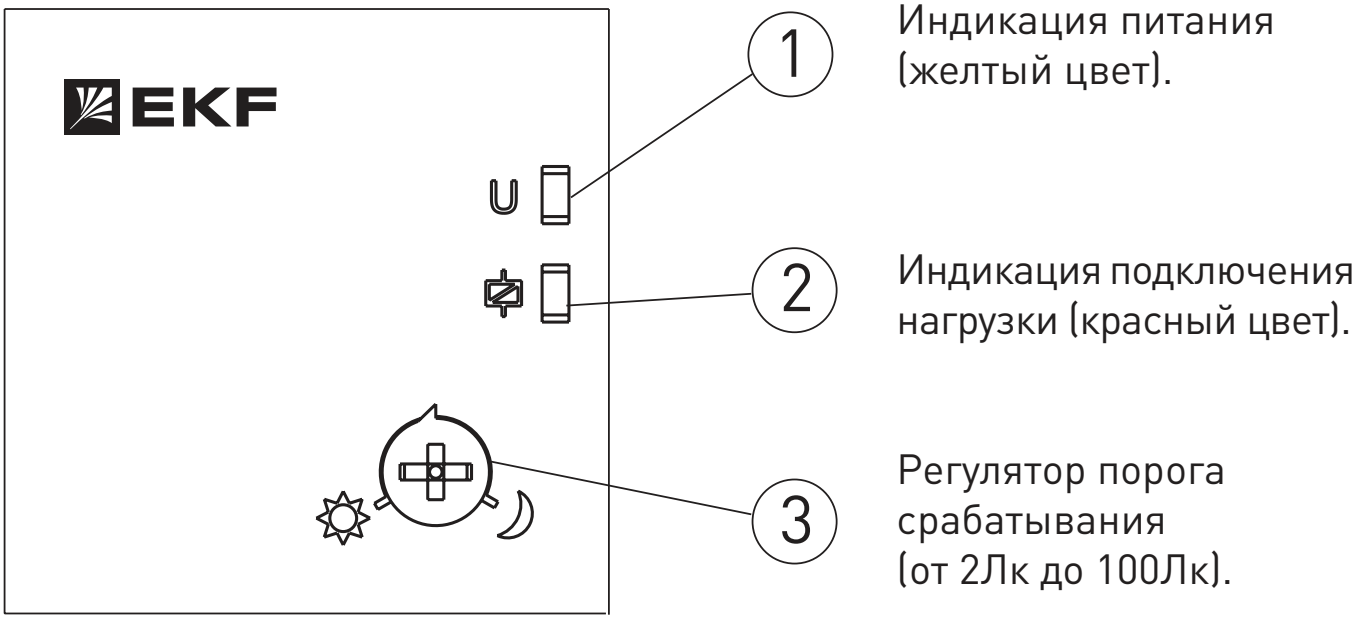

Рис. 4. Назначение органов управления и индикации

Принцип работы реле при изменении освещенности

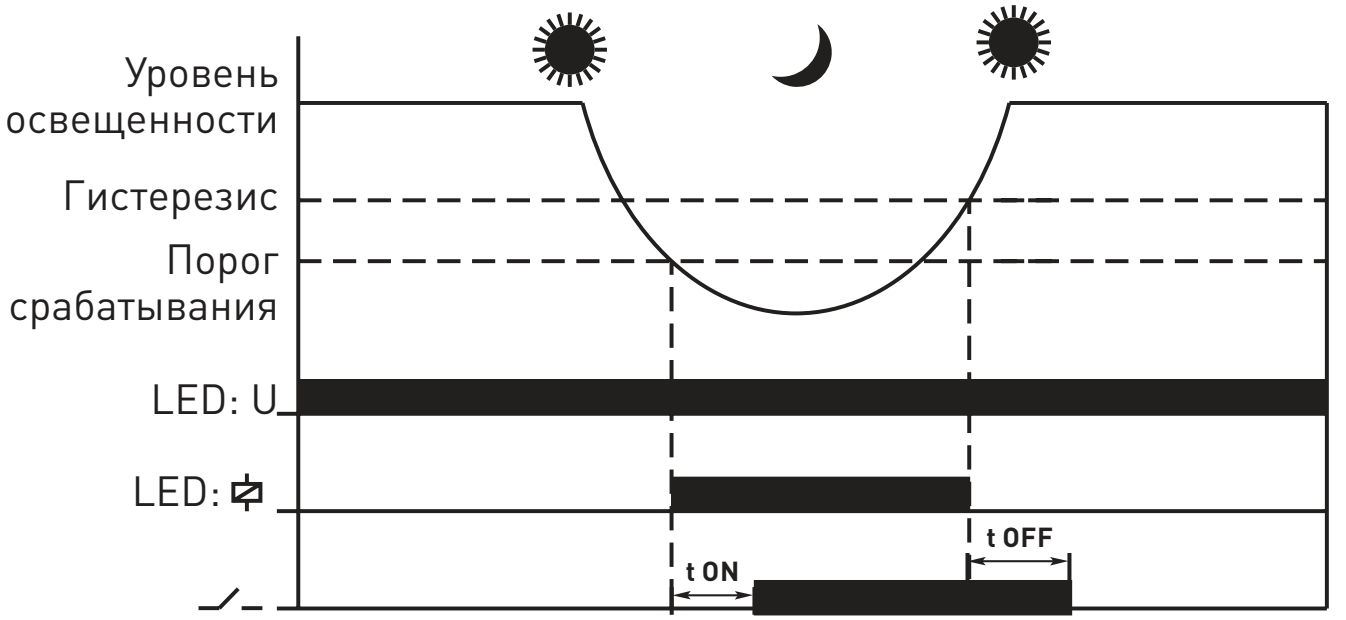

Рис. 5. Принцип работы фотореле при изменении освещенности

5. КОМПЛЕКТНОСТЬ

Фотореле с выносным датчиком EKF — 1 шт.;
Датчик освещенности с проводом для установки (0,5 м) — 1 шт.
Вся документация доступна по QR-коду на вкладыше / на внутренней стороне упаковки.

6. ТРЕБОВАНИЯ БЕЗОПАСНОСТИ

Ремонт и обслуживание фотореле должны осуществляться квалифицированным персоналом.
Фотореле имеющие внешние механические повреждения, эксплуатировать запрещено.
Перед установкой или заменой отключите питание.
Любые работы с датчиком должны осуществляться при отсоединенном реле.

7. ОБСЛУЖИВАНИЕ

При техническом обслуживании фотореле необходимо соблюдать «Правила техники безопасности и технической эксплуатации электроустановок потребителей».
В обычных условиях эксплуатации достаточно 1 раз в 6 месяцев проводить внешний осмотр фотореле и подтяжку зажимных винтов.

8. УСЛОВИЯ ТРАНСПОРТИРОВАНИЯ И ХРАНЕНИЯ

Транспортирование реле может осуществляться любым видом закрытого транспорта, обеспечивающим предохранение упакованных изделий от механических воздействий и воздействий атмосферных осадков.

Хранение реле должно осуществляться в упаковке производителя в закрытых помещениях при температуре окружающего воздуха от -25 °С до +75 °С и относительной влажности не более 80% при +25 °С.

9 УТИЛИЗАЦИЯ

Отработавшие свой ресурс и вышедшие из строя реле следует утилизировать в соответствии с действующими требованиями законодательства на территории реализации изделия.

Изделие утилизировать путём передачи в специализированное предприятие для переработки вторичного сырья в соответствии с требованиями законодательства территории реализации.

10. ГАРАНТИЯ ИЗГОТОВИТЕЛЯ

Изготовитель гарантирует соответствие реле требованиям ГОСТ IEC 60947-5-1 при соблюдении потребителем условий эксплуатации, транспортирования и хранения.

Гарантийный срок эксплуатации: 7 лет с даты продажи изделия, указанной в товарном чеке.

Гарантийный срок хранения: 7 лет с даты изготовления, указанной на упаковке или на изделии.

Срок службы: 10 лет.

Изготовитель: информация указана на упаковке изделия.

11. СВИДЕТЕЛЬСТВО О ПРИЕМКЕ

Фотореле с выносным датчиком EKF соответствуют требованиям нормативной документации и признаны годными к эксплуатации.

Дата изготовления:
информация указана на изделии.

Штамп технического
контроля изготовителя

ОТК 1

EAT

V3

ekfgroup.com

EKF