ПАСПОРТ

Импульсное реле RIO-2-60

EKF PROxima

1. НАЗНАЧЕНИЕ

Импульсное реле RIO-2-60 предназначено для управления по двухпроводной сети осветительным и другим электротехническим оборудованием из нескольких мест при помощи параллельно соединенных кнопочных выключателей без фиксации.

Изделие соответствует ГОСТ IEC 60947-1-2014, ГОСТ Р 51324.2.2-2012.

2. ТЕХНИЧЕСКИЕ ХАРАКТЕРИСТИКИ

Таблица 1.

Параметр		Значение
Номинальное напряжение питания (Un), В		230 AC
Номинальная частота, Гц		50/60
Номинальное напряжение цепи управления, В		230
Напряжение изоляции, Ui, В		250
Номинальный ток контактов, А	при cosφ = 1	16
	при cosφ = 0,7	10
Время задержки выключения, мин		30-60
Категория применения		AC1
Тип и количество контактов		1 C/O
Ток управления, мА		≤1
Собственная потребляемая мощность, ВА, не более		0.8
Коммутационная износостойкость, циклов		10^5
Механическая износостойкость, циклов		10^6
Максимальное сечение присоединяемого провода, мм^2		1,5
Усилие затяжки контактных зажимов, Нм		0,5
Степень защиты		IP20
Масса, г, не более		100

Таблица 2.

Параметр	Значение
Диапазон рабочих температур	-5...+40°С
Группа условий эксплуатации в части воздействия механических факторов	М1
Высота над уровнем моря, м, не более	2000
Допустимая относительная влажность при 40°С (без конденсации), не более	60%
Степень загрязнения среды	3
Рабочее положение в пространстве	Произвольное
Монтаж	На DIN-рейке 35 мм

Изделие должно эксплуатироваться при следующих условиях окружающей среды:

- невзрывоопасная;
- не содержащая агрессивных газов и паров, в концентрациях, разрушающих металлы и изоляцию;
- не насыщенная токопроводящей пылью и парами;
- отсутствие непосредственного воздействия ультрафиолетового излучения (для реле).

Корпус изделия выполнен из АВС-пластика не поддерживающего горение.

На лицевой панели реле расположены индикатор наличия напряжения питания (зеленый) и индикатор срабатывания реле (красный).

При подаче питания загорается зеленый индикатор наличия питающего напряжения. При подаче импульса управляющего сигнала при замыкании одного из кнопочных выключателей выходной контакт реле 15-18 замыкается, при этом загорается красный индикатор, при повторном импульсе – размыкается, а красный индикатор гаснет.

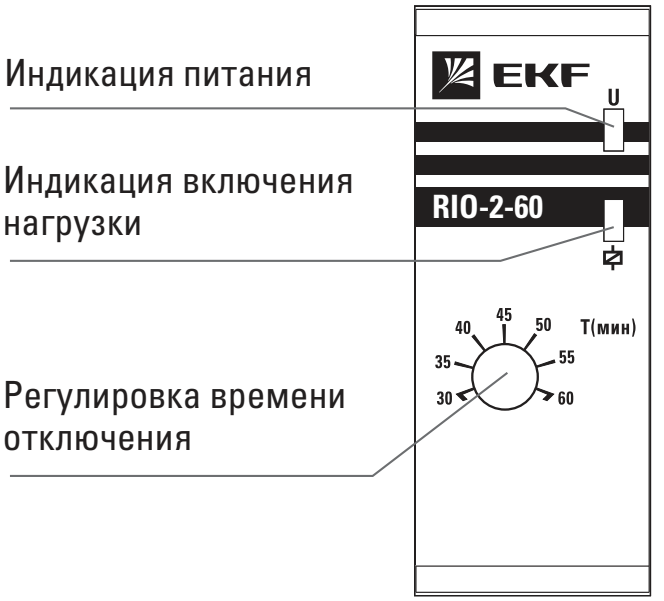

Выключение реле осуществляется нажатием кнопки или по истечении времени работы встроенного таймера. Двукратное нажатие кнопки в течение 1 сек. Включает реле в непрерывный режим, до момента подачи следующего импульса (нажатия кнопки).

Рис. 1 Панель управления

Диаграмма работы реле изображена на рис. 2.

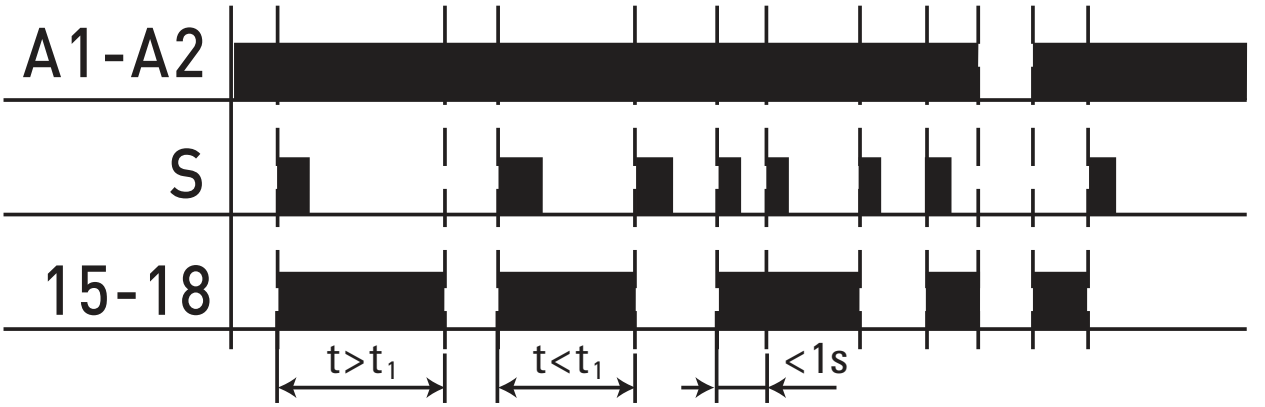

Рис. 2 Диаграмма работы реле

Реле обладает функцией памяти, т.е. при исчезновении питающего напряжения контакты реле 15-18 размыкаются а после восстановления напряжения питания возвращаются в замкнутое состояние.
Реле могут применяться совместно с кнопочными выключателями с подсветкой.

3. ПОРЯДОК МОНТАЖА И ЭКСПЛУАТАЦИИ

Изделие устанавливается в распределительный щиток на стандартную DIN-рейку шириной 35 мм.
Во избежание наводок, ложных срабатываний, неправильного функционирования реле не прокладывать питающие проводники реле совместно с силовой проводкой. При необходимости использовать защищенный кабель. При большом количестве устанавливаемых реле (10 и больше) рекомендуется установить конденсатор емкостью 0,15-0,33 мкФ АС 275 В между выводами А1 и S.
Контактные зажимы реле позволяют присоединение медных или алюминиевых проводников сечением не более 1,5 мм^2. Перед присоединением многожильных проводников, их необходимо оконцевать наконечником или гильзой при помощи соответствующего инструмента.
Произвести подключение реле в соответствии со схемой, приведенной на рис. 4.
Импульсные реле работают только совместно с кнопочными (звонковыми) выключателями (без фиксации).
Изделие не требует специального обслуживания в процессе эксплуатации. Регулярно, не менее одного раза в 6 месяцев необходимо подтягивать винтовые зажимы реле.
Мощность нагрузки представлена в таблице 3.

Таблица 3.

Ток контактов реле			7 мкФ		AC-1	AC-3	AC-15	DC-1	
								24V	230V
	Накаливания, галогенные, электронагреватели	Люминесцентные	Люминесцентные скомпен-сированные	Энергосберегающие, лампы с ЭПРА	Активная нагрузка	Электродвигатели	Катушки контакторов	Безиндуктивная нагрузка постоянного тока	
16A	2000Вт	100Вт	750Вт	500Вт	3600ВА	900Вт	750ВА	380Вт	60Вт

Зависимость коммутационной способности от коммутируемого напряжения при категории применения DC-1 представлена на рисунке 3.

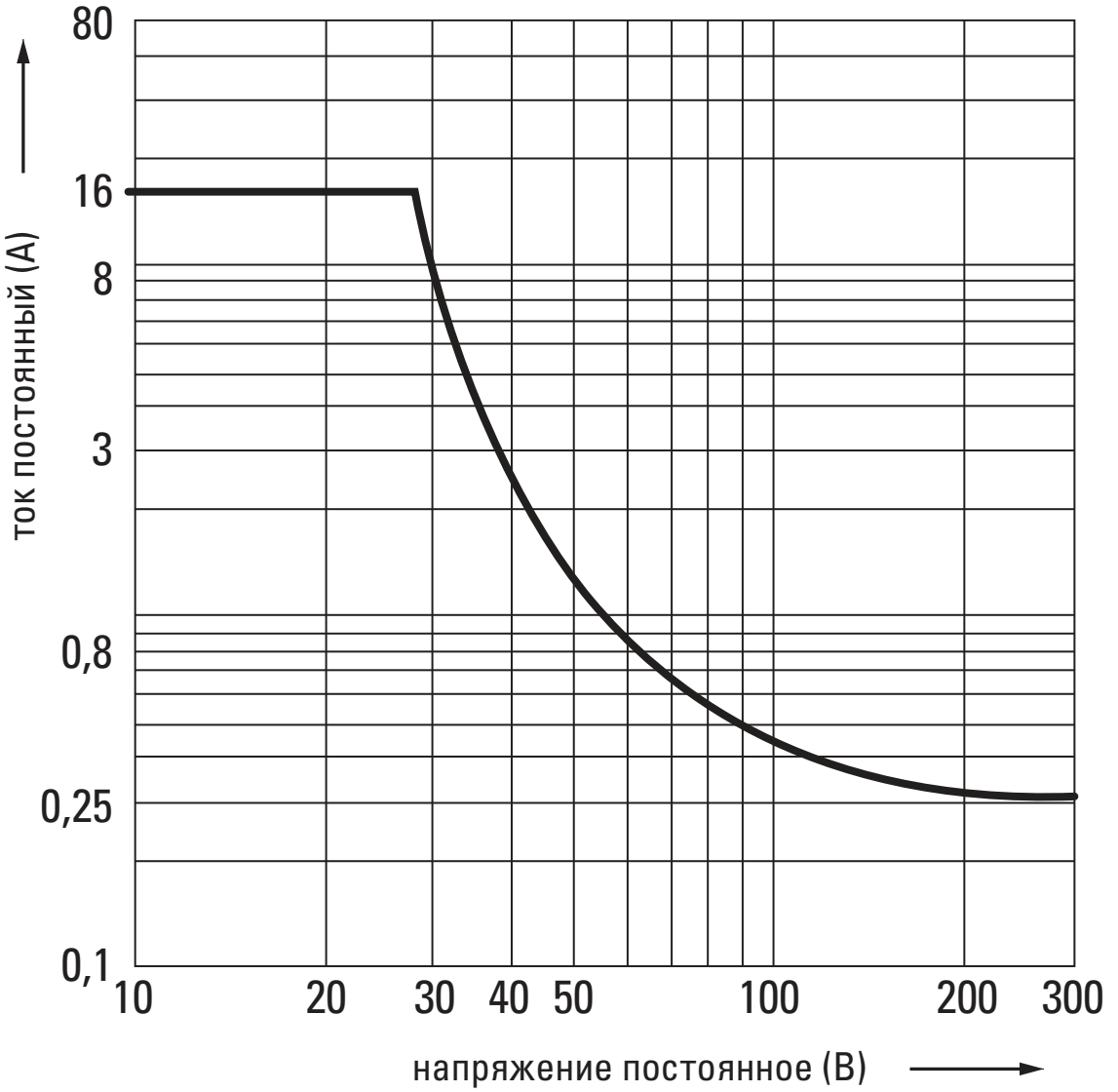

Рис. 3 Зависимость коммутационной способности от коммутируемого напряжения

4. СХЕМА ПОДКЛЮЧЕНИЯ

Управляющий импульс по L

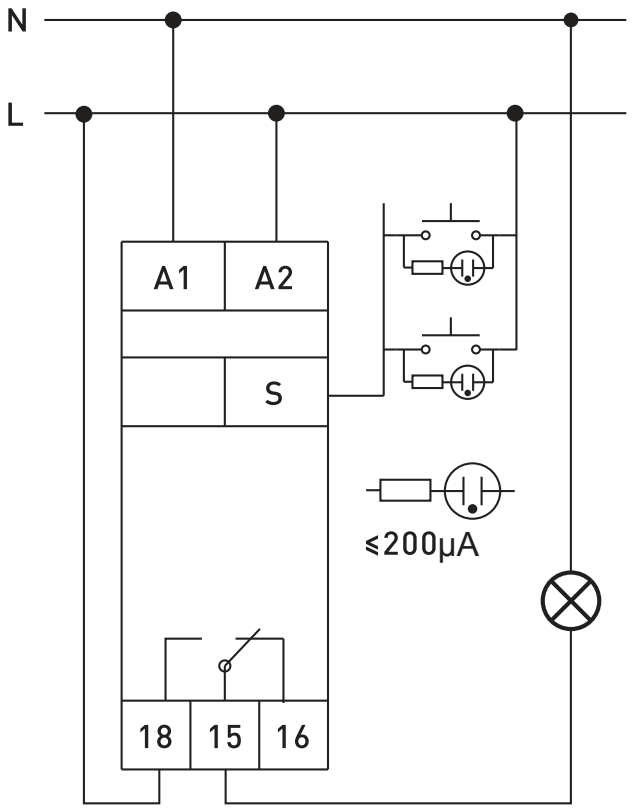

Управляющий импульс по N

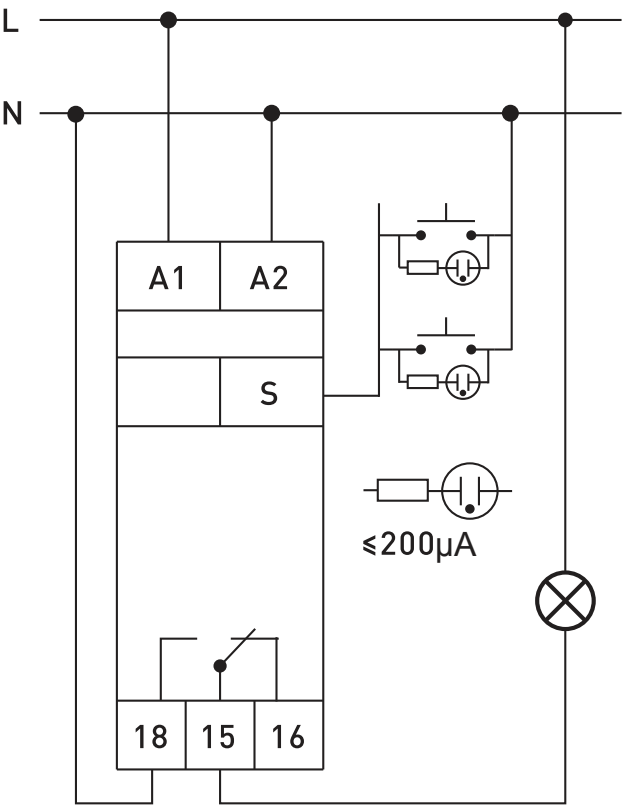

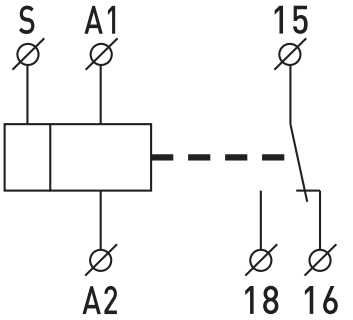

Рис. 4 Схема подключения

5. ГАБАРИТНЫЕ И УСТАНОВОЧНЫЕ РАЗМЕРЫ

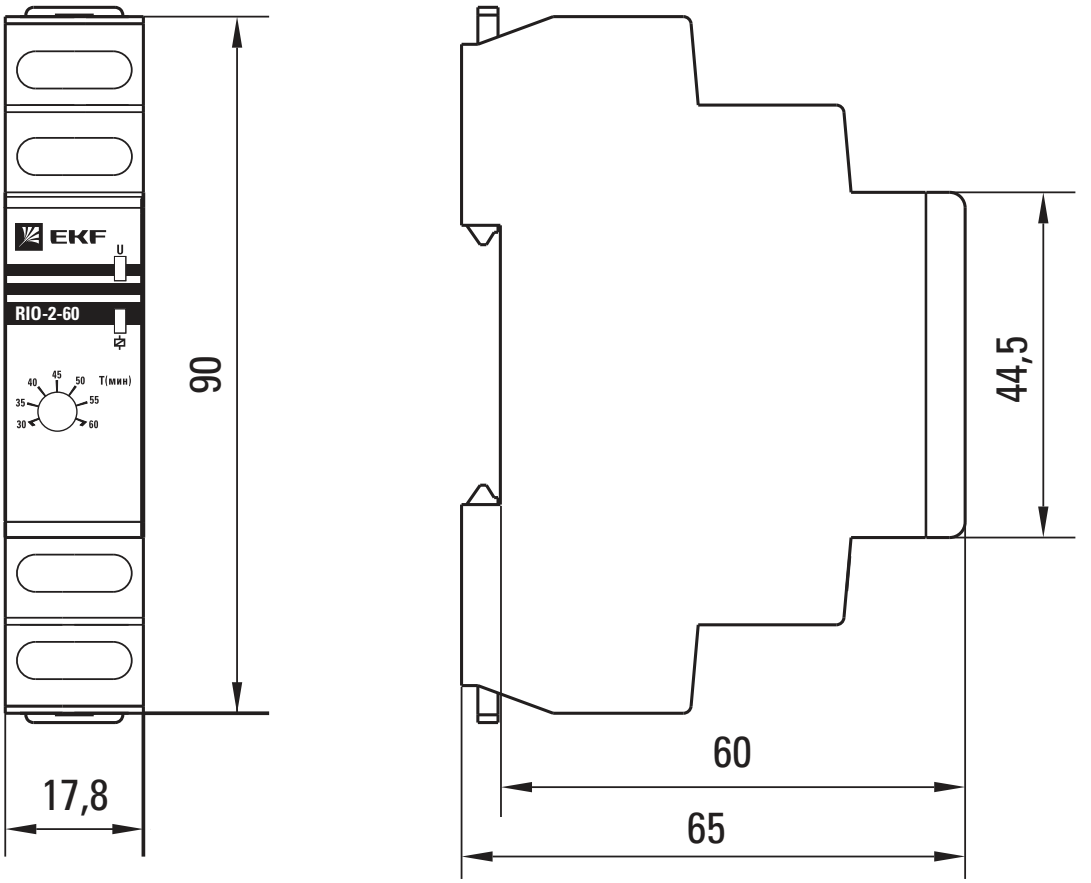

Рис. 5 Габаритные и установочные размеры

6. КОМПЛЕКТАЦИЯ

1. Импульсное реле RIO-2-60 EKF PROxima – 1 шт.;
2. Паспорт – 1 шт.

7. ТРЕБОВАНИЯ БЕЗОПАСНОСТИ

ВНИМАНИЕ! В приборе используется опасное для жизни напряжение

По способу защиты от поражения электрическим током прибор соответствует классу 0 по ГОСТ 12.2.007-75.
Монтаж и техническое обслуживание прибора должны производиться квалифицированным персоналом.
Реле, имеющие внешние механические повреждения, эксплуатировать запрещено.
При техническом обслуживании реле необходимо соблюдать «Правила техники безопасности и технической эксплуатации электроустановок потребителей».
При обнаружении видимых внешних повреждений корпуса реле дальнейшая эксплуатация запрещается.
Несоблюдение требований настоящей инструкции может привести к неправильному функционированию изделия, поражению электрическим током, пожару.

8. УСЛОВИЯ ТРАНСПОРТИРОВКИ И ХРАНЕНИЯ

8.1 Транспортирование реле может осуществляться любым видом закрытого транспорта, обеспечивающим предохранение упакованных изделий от механических воздействий и воздействий атмосферных осадков.
8.2 Хранение реле должно осуществляться в упаковке производителя в закрытых помещениях при температуре окружающего воздуха от-40°С до +55°С и относительной влажности не более 80 % при +25°С.

9. ГАРАНТИЯ ИЗГОТОВИТЕЛЯ

9.1 Изготовитель гарантирует соответствие реле требованиям нормативной документации при соблюдении потребителем условий эксплуатации, транспортирования и хранения.
9.2 Гарантийный срок эксплуатации: 7 лет, исчисляемый с даты продажи, указанной в разделе 11.
9.3 Гарантийный срок хранения: 7 лет, исчисляемый с даты производства, указанной в разделе 10.
9.4 Срок службы: 10 лет.

10. СВИДЕТЕЛЬСТВО О ПРИЕМКЕ

Реле соответствует требованиям нормативной документации и признаны годными к эксплуатации.

Штамп технического контроля изготовителя.

Дата производства «___»_____ 20 ___г.

11. ОТМЕТКА О ПРОДАЖЕ

Дата продажи «___»_____ 20 ___г.

Подпись продавца

Печать фирмы-продавца М.П.

Изготовитель: ООО «ЦЕЦФ Электрик Трейдинг (Шанхай) Ко.»,
1412, Санком Цимик Тауэр, 800 Шанг Ченг Роад,
Пудонг Нью Дистрикт, Шанхай, Китай.

Manufacturer: «CECF Electric Trading (Shanghai) Co.», LTD,
1412, Suncome Cimic Tower, 800 Shang Cheng Road,
Pudong New District, Shanghai, China.

Импортер и представитель торговой марки EKF
по работе с претензиями: ООО «Электрорешения»,
127273, Россия, Москва, ул. Отрадная, д. 2Б, стр. 9, 5 этаж.
Тел./факс: +7 (495) 788-88-15 (многоканальный)
Тел.: 8 (800) 333-88-15 (бесплатный)

Importer and EKF trademark service representative:
«Electroresheniya», LTD, Otradnaya st., 2b bld. 9, 5th floor,
127273, Moscow, Russia.
Tel./fax: +7 (495) 788-88-15 (multi-line)
Tel.: 8 (800) 333-88-15 (free)

EAC

www.ekfgroup.com