EKF

ПАСПОРТ

Реле напряжения RV-32A

1 НАЗНАЧЕНИЕ

Реле напряжения RV-32A EKF является микропроцессорным устройством и предназначено для постоянного контроля напряжения в однофазных сетях переменного тока в целях защиты электроустановок от перепадов напряжения. Особенностью реле является его принцип установки. Реле ставиться непосредственно в цепь питания после вводного аппарата и защищает одну или группу отходящих линий, работая по типу «управляемого контактора».

Реле контролирует напряжение в сети в предустановленном диапазоне и при выходе напряжения за пределы диапазона отключает после себя стоящие защитные аппараты от сети электропитания с заданной выдержкой времени. Реле так же позволяет настроить время включения после аварийных ситуаций или при первом включении. Установка диапазона напряжения и времени срабатывания производится с помощью поворотных регуляторов расположенных на лицевой поверхности реле. Реле напряжения соответствует ГОСТ IEC 60947-5-1.

2 ТЕХНИЧЕСКИЕ ХАРАКТЕРИСТИКИ

Таблица 1

Параметры	**Значения**
Напряжение питания (Ue)	230 В
Номинальная частота	50 Гц
Максимальный ток нагрузки	32 А
Максимальная полная мощность нагрузки	7 кВА
Диапазон повышенного напряжения	АС 225 – 265 В
Восстановление работы происходит при:	0,97* от предуст.
Диапазон пониженного напряжения	АС 165 – 215 В
Восстановление работы происходит при:	1,03* от предуст.
Диапазон задержки времени срабатывания	0, 1 – 10 с

Продолжение таблицы 1

Параметры	Значения
Диапазон задержки времени включения	0,3 – 30 с
Погрешность измерения напряжения	<1% (во всем диапазоне)
Погрешность задержки срабатывания	±10%
Точность установки	1% от полной шкалы
Номинальное напряжение изоляции	300 В
Контакт	1С/О
Степень защиты	IP20
Степень загрязнения	3
Коммутационная износостойкость	100000
Механическая износостойкость	1000000
Высота над уровнем моря	не более 2000 м
Рабочая температура	от -5 до +40°С
Температура хранения	от -25 до +75°С
Подключение	Винтовые клеммы, макс. сечение провода 10 мм^2
Момент затяжки	2,5 Н*м
Монтаж	На 35 мм DIN-рейку

Схема подключения

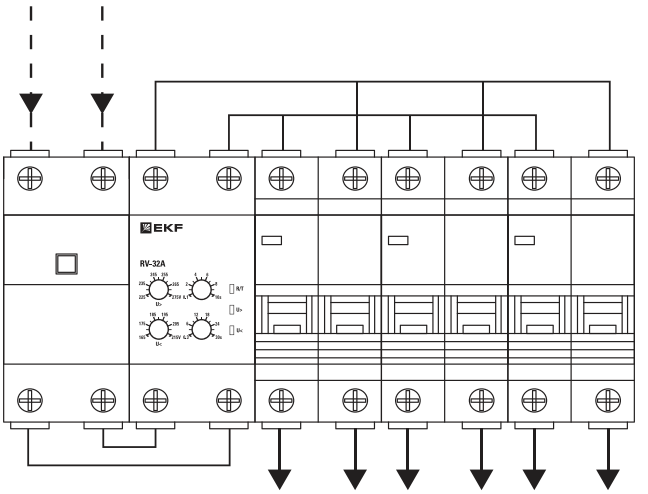

Панель управления

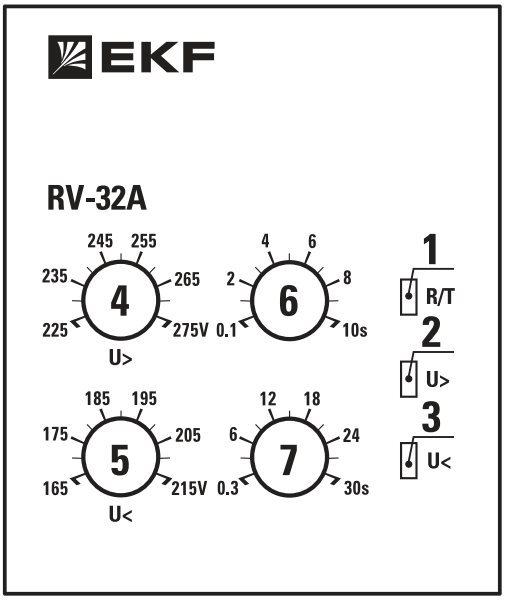

1. Желтый индикатор состояния реле
2. Красный индикатор наличия повышенного напряжения
3. Красный индикатор наличия пониженного напряжения
4. Поворотный регулятор предустановки повышенного напряжения
5. Поворотный регулятор предустановки пониженного напряжения
6. Поворотный регулятор предустановки задержки срабатывания реле
7. Поворотный регулятор предустановки задержки включения реле

Функциональная схема

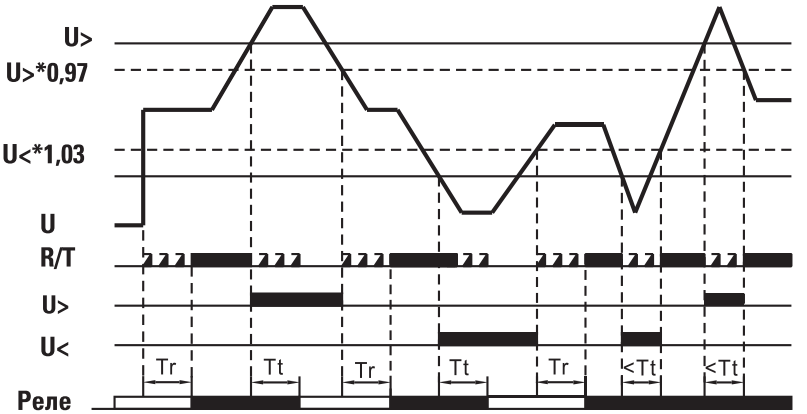

Tr – задержка включения; Tt – задержка выключения

Подготовка к работе

- Установите и закрепите реле.
- Проведите электромонтаж реле согласно схемы подключения.
- Установите необходимые пороговые значения напряжения.
- Установите необходимое время срабатывания.

Принцип работы

Если напряжение питания в пределах нормы, то реле включено и в линию подается напряжение. В случае возникновения повышенного или пониженного напряжения в сети реле раз-

мыкается и нагрузка отключается. Для установки задержек времени и пределов напряжения необходимо произвести настройки с помощью регуляторов.
При восстановлении нормального напряжения питания реле автоматически включит нагрузку после отчета установленного времени.

Индикация LED

Желтый светодиод «R/T»: реле включено – горит постоянно.
Происходит отсчет установленного времени перед отключением или включением – мигает.
Красный светодиод «U>»: при наличии повышенного напряжения – горит постоянно, при отсутствии – не горит.
Красный светодиод «U <»: при наличии пониженного напряжения – горит постоянно, при отсутствии – не горит.

3 ГАБАРИТНЫЕ РАЗМЕРЫ

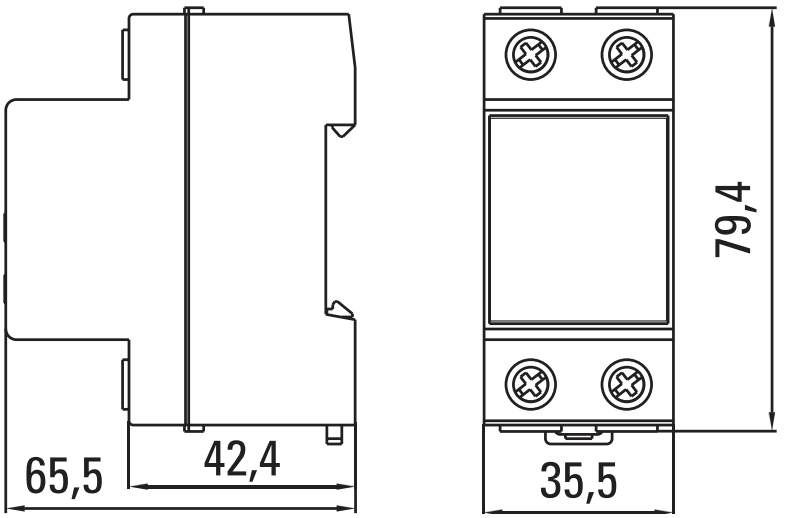

4 УСЛОВИЯ ЭКСПЛУАТАЦИИ

4.1 Диапазон рабочих температур от -5°С до +40°С.
4.2 Высота над уровнем моря – не более 2000 м.

5 КОМПЛЕКТНОСТЬ

1. Реле времени RV-32A – 1 шт.;
2. Паспорт – 1 шт.

6 ТРЕБОВАНИЯ БЕЗОПАСНОСТИ

6.1. Реле, имеющие внешние механические повреждения, эксплуатировать запрещено.

6.2. По способу защиты от поражения электрическим током реле соответствуют классу защиты 0 по ГОСТ 12.2.007.0-75 и должны устанавливаться в распределительных щитах, имеющих класс защиты не ниже 1.

7 ОБСЛУЖИВАНИЕ

7.1. При техническом обслуживании реле, необходимо соблюдать «Правила техники безопасности и технической эксплуатации электроустановок потребителей».

7.2. При нормальных условиях эксплуатации достаточно 1 раз в 6 месяцев проводить внешний осмотр реле и проверять установленное время срабатывания и диапазон напряжения. Необходимо подтягивать зажимные винты, давление которых ослабевает вследствие циклических изменений температуры окружающей среды и текучести материала зажимаемых проводников.

7.3 Реле должно устанавливаться и обслуживаться квалифицированным персоналом.

7.4 При подключении реле необходимо следовать схеме подключения.

7.5 Не устанавливайте реле без защиты в местах где возможно попадания воды или солнечных лучей.

8 УСЛОВИЯ ТРАНСПОРТИРОВКИ И ХРАНЕНИЯ

8.1 Транспортирование реле может осуществляться любым видом закрытого транспорта, обеспечивающим предохранение упакованных изделий от механических воздействий и воздействий атмосферных осадков.

8.2 Хранение реле должно осуществляться в упаковке производителя в закрытых помещениях при температуре окружающего воздуха от-25°С до +75°С и относительной влажности не более 80 % при +25°С.

9 ГАРАНТИЯ ИЗГОТОВИТЕЛЯ

9.1 Изготовитель гарантирует соответствие реле требованиям ГОСТ при соблюдении потребителем условий эксплуатации,

транспортирования и хранения.
9.2 Гарантийный срок эксплуатации – 7 лет.
9.3 Гарантийный срок хранения – 7 лет.
9.4 Срок службы – 10 лет.
Изготовитель: ЦЕЦФ Электрик Трейдинг (Шанхай) Ко., ЛТД, 1421, Санком Цимик Тауэр, 800 Шанг Ченг Роад, Пудонг Нью Дистрикт, Шанхай, Китай.
Manufacturer: CECF Electric Trading (Shanghai) Co., LTD, 1421, Suncome Cimic Tower, 800 Shang Cheng Road, Pudong New District, Shanghai, China.
Импортер и представитель торговой марки EKF по работе с претензиями на территории Российской Федерации:
ООО «Электрорешения», 127273, Россия, Москва, ул. Отрадная, д. 2Б, стр. 9, 5 этаж.Тел.: +7 (495) 788–88–15.
Тел.: 8 (800) 333–88–15 (действует только на территории РФ).
Importer and EKF trademark service representative on the territory of the Russian Federation: ООО «Electroresheniya», Otradnaya st., 2b bld. 9, 5th floor, 127273, Moscow, Russia.
Tel.: +7 (495) 788–88–15.
Импортер и представитель торговой марки EKF по работе с претензиями на территории Республики Казахстан:
ТОО «Энергорешения Казахстан», Казахстан, г. Алматы, Бостандыкский район, ул. Тургут Озала, д. 247, кв. 4.
Importer and EKF trademark service representative on the territory of the Republic of Kazakhstan: ТОО «Energoresheniya Kazakhstan», Kazakhstan, Almaty, Bostandyk district, Turgut Ozal st., d. 247, apt 4.

10 СВИДЕТЕЛЬСТВО О ПРИЕМКЕ

Реле напряжения и тока соответствуют требованиям нормативной документации и признаны годными к эксплуатации.

Дата изготовления: информация указана на упаковке.

Штамп технического контроля изготовителя. ОТК 6

EKF

V3

ekfgroup.com