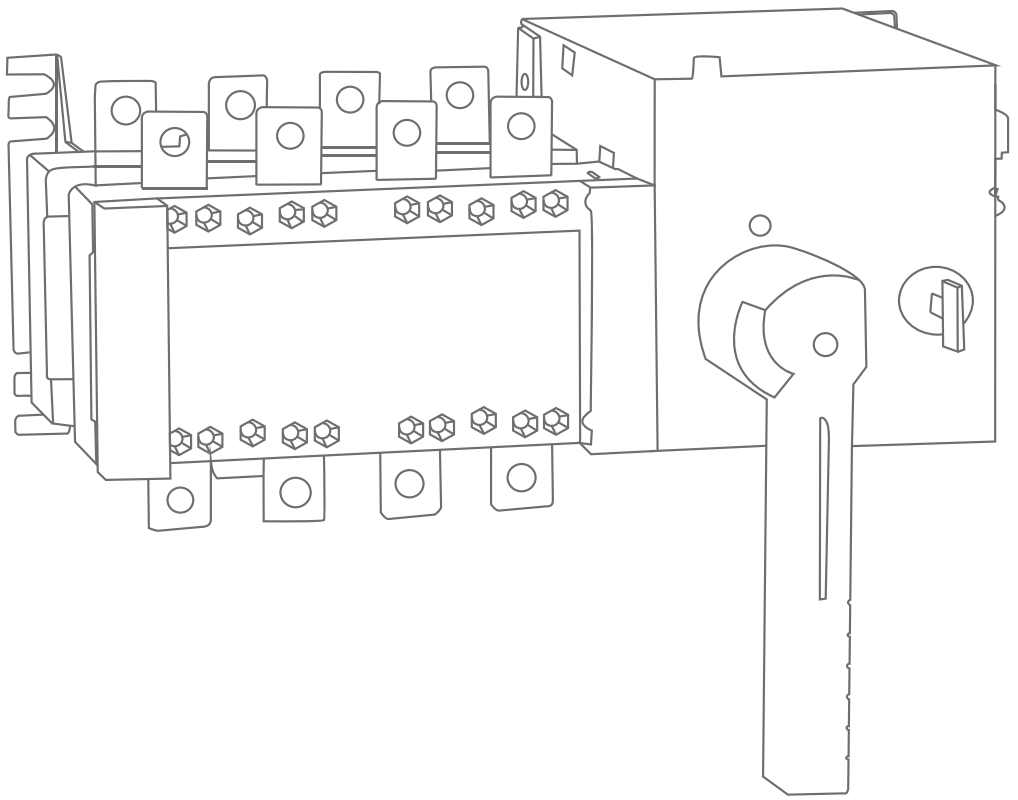

ПАСПОРТ

Устройство АВР TCP1

1 НАЗНАЧЕНИЕ

Устройство АВР торговой марки EKF предназначено для обеспечения резервным электроснабжением нагрузки, подключенной к системе электрообеспечения, имеющей основной и резервный вводы. Устройство АВР автоматически подключает резервную линию питания в случае пропадания напряжения на основной линии.

2 КОНСТРУКЦИЯ И ПРИНЦИП ДЕЙСТВИЯ

Устройство АВР выполнено в виде моноблока и состоит из контактного блока и блока управления. На блоке управления имеется рычаг ручного переключения, замковый механизм перевода в ручной или автоматический режимы управления и запорный механизм, обеспечивающий блокировку переключения устройства АВР.

Корпус контактного блока выполнен из термостойкой АВС пластмассы. Механизм переключения воздействует на контактные группы мостикового типа, которые замыкают цепи основной линии или резервной линии, также предусмотрено положение, когда обе линии отключены.

В металлическом корпусе блока управления смонтирован электромотор, приводной механизм и реле управления. Реле управления запитано от линии L3 основного ввода. При наличии напряжения на линии L3 основного ввода реле управления подаёт напряжение на электромотор, который обеспечивает замыкание контактных групп основного ввода и отключается концевым выключателем, после замыкания главных контактов. Попытка ручного переключения ввода приведёт к включению электромотора управления, который вернет питание от основного ввода. При пропадании напряжения на основном вводе реле управления подаст напряжение от резервного ввода на электромотор управления. Работа устройства АВР от резервного ввода аналогична работе устройства АВР от основного ввода. При появлении напряжения на основном вводе устройство АВР автоматически перейдет на питание от основного ввода.

АВР TCP1 работает по схеме электросеть-электросеть. Для работы в режиме электросеть-генератор нужно подключить ДГУ к контактам 305-306 (см. схему подключения), для её запуска.

3 ОСНОВНЫЕ ТЕХНИЧЕСКИЕ ХАРАКТЕРИСТИКИ

Устройство АВР TCP1 32A 3p 230В EKF

- Название продукта
- Серия АВР
- Номинальный ток
- Количество полюсов
- Напряжения электропривода
- Торговая марка

Таблица 1 - Технические характеристики

Номинальный тепловой ток Ith, А	32А	40А	63А	80А	100А	125А
Номинальное напряжение изоляции Ui, В	750	750	750	750	750	750
Диэлектрическая прочность, В	3000	3000	3000	3000	3000	5000
Номинальное импульсное выдерживаемое напряжение, Uimp, кВ	6	6	6	6	6	8
Кратковременно допустимый ток (0,1 сек) , Icw, кА	2,0	2,0	4,0	4,0	4,0	7
Номинальная включающая способность Icm AC23 400В	250	320	500	640	800	1000
Номинальная отключающая способность Icm AC23 400В	320	400	630	800	1000	1250
Предельная коммутационная способность, кА	8	8	10	10	10	12
Механическая коммутационная износостойкость, циклов	10 000	10 000	10 000	10 000	10 000	10 000

Продолжение таблицы 1

Номинальный тепловой ток Ith, А		32А	40А	63А	80А	100А	125А
Электрическая износостойкость, циклов							
Номинальное напряжение Ue=660В	Номинальный ток						
Cos φ=0,95	AC21	5 000	5 000	5 000	5 000	5 000	1 500
Cos φ=0,65	AC22	3 000	3 000	3 000	3 000	3 000	1 000
Cos φ=0,35	AC23	2 000	2 000	2 000	2 000	2 000	500
Время переключения, сек (I-0-II или II-0-I)		1,0	1,0	1,0	1,0	1,0	1,0
Время переключения, сек (I-0 или II-0)		0,5	0,5	0,5	0,5	0,5	0,6
Мощность управляющего электропривода, Вт		25	25	25	25	25	75
Момент переключения, Н*м		1	1	1	1	1	19
Вес, кг	3 полюса	4,8	4,8	4,8	5,0	5,0	7,2
	4 полюса	5,0	5,0	5,0	5,2	5,2	7,5
Степень защиты оболочки		IP00					
Диапазон рабочих температур		от – 25 °С до +40 °С					
Климатическое исполнение		УХЛ3.1					
Высота над уровнем моря, м		не более 2000					
Срок службы, не менее, лет		10					

Таблица 2 - Технические характеристики

Номинальный тепловой ток Ith, А		160А	200А	250А	400А	630А
Номинальное напряжение изоляции Ui, В		750	750	750	1000	1000
Диэлектрическая прочность, В		5000	5000	5000	8000	8000
Номинальное импульсное выдерживаемое напряжение, Uimp, кВ		8	8	8	12	12
Кратковременно допустимый ток (0,1 сек) , Icw, кА		7	10	10	18	18
Номинальная включающая способность Icm AC23 400В		1000	1600	1600	3200	3200
Номинальная отключающая способность Icm AC23 400В		1250	2000	2000	4000	4000
Предельная коммутационная способность, кА		12	17	17	30	30
Механическая коммутационная износостойкость, циклов		10 000	10 000	10 000	5 500	5 500
Электрическая износостойкость, циклов						
Номинальное напряжение Ue=660В	Номинальный ток					
Cos φ=0,95	AC21	1 500	1 500	1 500	750	750
Cos φ=0,65	AC22	1 000	1 000	1 000	500	500
Cos φ=0,35	AC23	500	500	500	250	250
Время переключения, сек (I-0-II или II-0-I)		1,0	1,1	1,1	1,2	1,2
Время переключения, сек (I-0 или II-0)		0,6	0,7	0,7	0,8	0,8
Мощность управляющего электропривода, Вт		75	75	75	90	90
Момент переключения, Н*м		19	26	26	39	39
Вес, кг	3 полюса	7,2	8	8	10	10
	4 полюса	7,5	9	9	11	11
Степень защиты оболочки		IP00				
Диапазон рабочих температур		от – 25 ° С до + 40 ° С				
Климатическое исполнение		УХЛ3.1				
Высота над уровнем моря, м		не более 2000				
Срок службы, не менее, лет		10				

4 ГАБАРИТНЫЕ РАЗМЕРЫ

TCP1 32A-100A

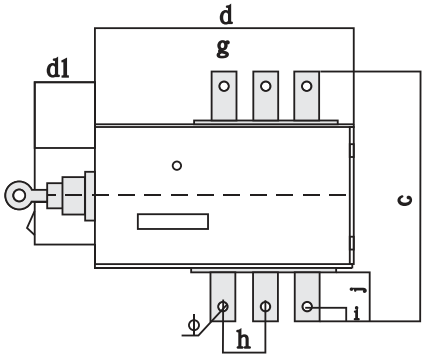

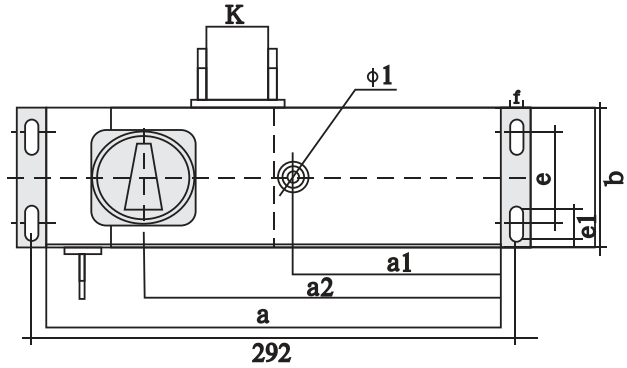

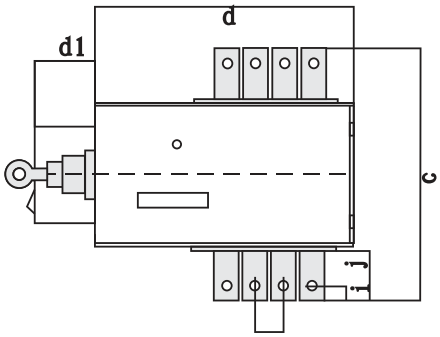

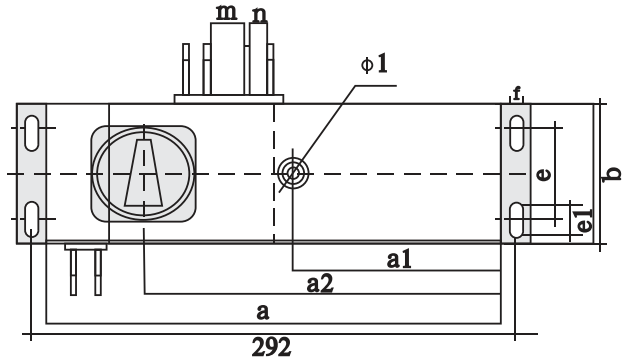

Таблица 3

TCP1 32A-100A	32A 3p	32A 4p	40A 3p	40A 4p	63A 3p	63A 4p	80A 3p	80A 4p	100A 3p	100A 4p
a	275	275	275	275	275	275	275	275	275	275
b	94	104	94	104	94	104	94	104	94	104
c	158	164	158	164	158	164	158	164	158	164
d	145	160	145	160	145	160	145	160	145	160
a1	126	128	126	128	126	128	126	128	126	128
a2	218	217	218	217	218	217	218	217	218	217
d1	35	35	35	35	35	35	35	35	35	35
e	62	62	62	62	62	62	62	62	62	62
e1	15	15	15	15	15	15	15	15	15	15
f	7	7	7	7	7	7	7	7	7	7
g	17	15	17	15	17	15	17	15	17	15
h	25	17	25	17	25	17	25	17	25	17
i	10	10	10	10	10	10	10	10	10	10
j	25	25	25	25	25	25	25	25	25	25
k	37		37		37		37		37	
l		17		17		17		17		17
m		54		54		54		54		54
n		25		25		25		25		25
Φ	6	6	6	6	6	6	6	6	6	6
Φ1	20	20	20	20	20	20	20	20	20	20

TCP1 125A-630A

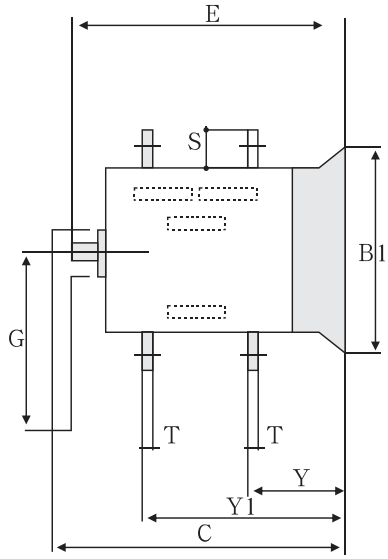

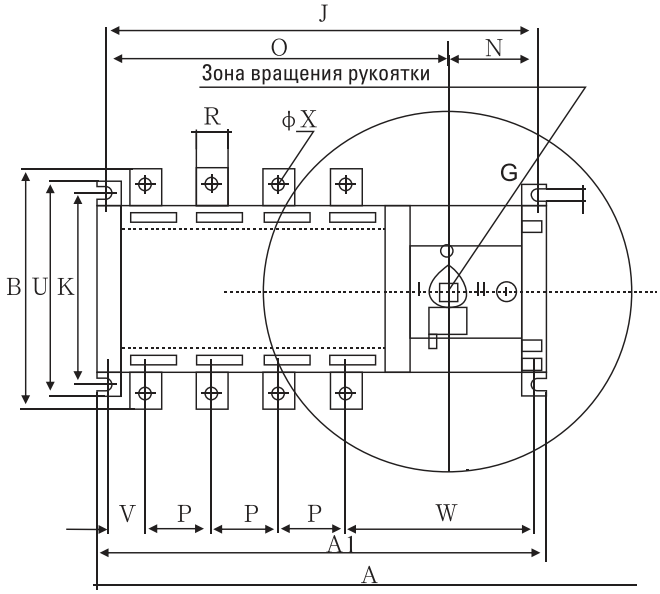

Таблица 4

	125A/3	125A/4	160A/3	160A/4	200A/3	200A/4	250A/3	250A/4	400A/3	400A/4	630A/3	630A/4
A	376	406	376	406	416	466	416	466	455	515	455	515
A1	283.5	316	283.5	316	323.5	373.5	323.5	373.5	378.5	438.5	378.5	438.5
B	135	135	134	134	170	170	170	170	240	240	240	240
B1	134	134	134	134	134	134	134	134	208	208	208	208
C	261	261	261	261	261	261	261	261	333	333	333	333
E	208	208	208	208	208	208	208	208	270	270	270	270
G	166	166	166	166	166	166	166	166	166	166	166	166
J	262.5	295	262.5	295	302.5	353	302.5	353	358.5	418.5	358.5	418.5
K	78/108	78/108	78/108	78/108	78/108	78/108	78/108	78/108	176	176	176	176
L	7	7	7	7	7	7	7	7	11	11	11	11
N	87	87	87	87	87	87	87	87	103.5	103.5	103.5	103.5
O	175.5	207	175.5	207	215.5	266	215.5	266	255	315	255	315
P	36	36	36	36	50	50	50	50	65	65	65	65
R	20	20	20	20	25	25	25	25	32	32	40	40
S	25	25	25	25	30	30	30	30	40	40	50	50
T	3.2	3.2	3.2	3.2	3.2	3.2	3.2	3.2	5	5	6	6
U	134	134	134	134	134	134	134	134	208	208	208	208
V	33.5	33.5	33.5	33.5	40	40	40	40	31	31	31	31
W	155	155	155	155	164	164	164	164	191	182.5	191	182.5
ФX	9	9	9	9	11	11	11	11	12	12	12	12
Y	56	56	56	56	60	60	60	60	83	83	84	84
Y1	141	141	141	141	145	145	145	145	193	193	194	194

5 ТИПОВАЯ КОМПЛЕКТАЦИЯ

1. Устройство АВР ТСР1 – 1 шт.
2. Комплект крепежа – 1 шт.
3. Паспорт – 1 шт.

6 ОСОБЕННОСТИ ЭКСПЛУАТАЦИИ И МОНТАЖА

6.1.УСЛОВИЯ ХРАНЕНИЯ И ЭКСПЛУАТАЦИИ

Прибор предназначен для коммутации алюминиевым и медным проводом. При этом не допускается одновременное присоединение к одному зажиму медных и алюминиевых проводников.

Хранение устройств АВР ТСР1 осуществляется в упаковке производителя в помещениях с естественной вентиляцией при температуре окружающего воздуха от –45 до +55 °С и относительной влажности до 80 % при +25 °С.

Эксплуатация устройств АВР ТСР1 производится при температуре от –25 до +40 °С.

Средняя температура за 24 часа не должна превышать +35 °С.

Высота над уровнем моря не более 2000 м.

Класс загрязнения: III.

Степень защиты от воздействия окружающей среды и от соприкосновения с токоведущими частями (по ГОСТ 14254-96): IP00.

При температуре +40°С относительная влажность не должна превышать 50%. Относительная влажность может быть выше при более низкой температуре воздуха. Среднемесячная максимальная относительная влажность воздуха не должна превышать 90%. Следует учитывать, что при резких изменениях температуры на поверхности устройства АВР ТСР1 может конденсироваться влага.

Не устанавливать в местах с вибрацией, превышающей 5g.

6.2. ПОДКЛЮЧЕНИЕ

Типовая схема подключения

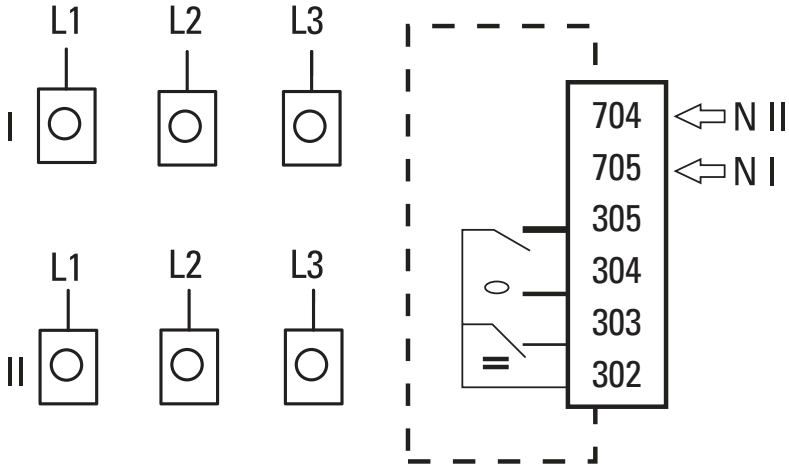

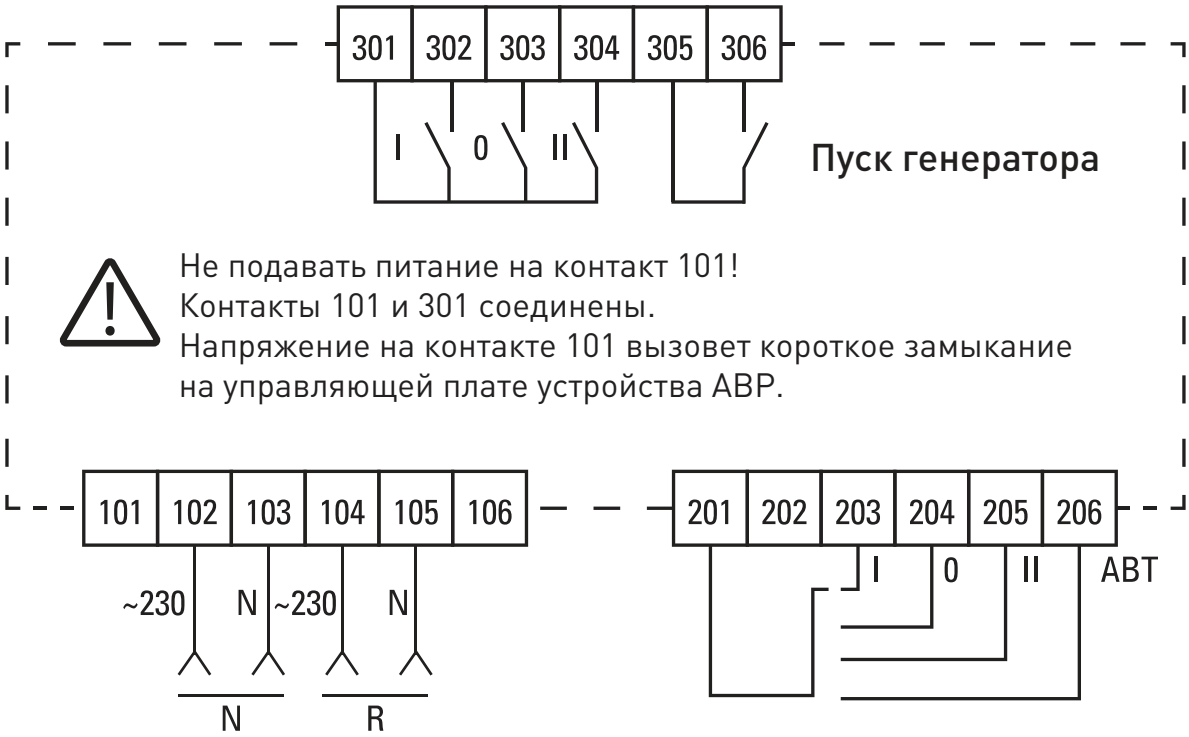

106 - Общая нейтральная линия для дополнительного светодиодного индикатора на основном вводе.

7 ТРЕБОВАНИЯ БЕЗОПАСНОСТИ

По способу защиты от поражения электрическим током устройства АВР ТСР1 соответствует классу «0» по ГОСТ 12.2.007.0-75 и должны устанавливаться в распределительное оборудование, имеющее клас защиты от воздействия факторов внешней среды не ниже IP-30 по ГОСТ 14254-96.

8 ГАРАНТИИ ИЗГОТОВИТЕЛЯ

Изготовитель гарантирует соответствие устройства АВР ТСР1 требованиям ТУ при соблюдении потребителем условий эксплуатации, транспортировки и хранения.

Гарантийный срок эксплуатации: 7 лет с даты продажи.

Гарантийный срок хранения: 7 лет.

Срок службы: 10 лет.

Изготовитель: ЦЕЦФ Электрик Трейдинг (Шанхай) Ко., ЛТД, 1421, Санком Цимик Тауэр, 800 Шанг Ченг Роад, Пудонг Нью Дистрикт, Шанхай, Китай.

Manufacturer: CECF Electric Trading (Shanghai) Co., LTD, 1421, Suncome Cimic Tower, 800 Shang Cheng Road, Pudong New District, Shanghai, China.

Импортер и представитель торговой марки EKF по работе с претензиями на территории Российской Федерации: ООО «Электрорешения», 127273, Россия, Москва, ул. Отрадная, д. 2Б, стр. 9, 5 этаж. Тел.: +7 (495) 788-88-15.

Importer and EKF trademark service representative on the territory of the Russian Federation: ООО «Electroresheniya», Otradnaya st., 2b bld. 9, 5th floor, 127273, Moscow, Russia. Tel.: +7 (495) 788-88-15.

Импортер и представитель торговой марки EKF по работе с претензиями на территории Республики Казахстан: ТОО «Энергорешения Казахстан», Казахстан, г. Алматы, Бостандыкский район, ул. Тургут Озала, д. 247, кв. 4.

Importer and EKF trademark service representative on the territory of the Republic of Kazakhstan: ТОО «Energoresheniya Kazakhstan», Kazakhstan, Almaty, Bostandyk district, Turgut Ozal st., 247, apt 4.

9 СВИДЕТЕЛЬСТВО О ПРИЕМКЕ

Устройства АВР TCP1 EKF соответствуют требованиям нормативной документации и признаны годными к эксплуатации.

Дата изготовления «___» _____20__ г

Штамп технического контроля изготовителя

ОТК 4

10 ОТМЕТКА О ПРОДАЖЕ

Дата продажи «____» _____20__г

Подпись продавца

Печать фирмы-продавца М.П.

ekfgroup.com

v2