Программируемое реле

PRO-Relay

Программируемое реле PRO-Relay - небольшой программируемый логический контроллер (ПЛК) с уникальными характеристиками и широким спектром применения. Устройство находится в промежуточном сегменте между релейной автоматикой и ПЛК для средних систем автоматизации.

PRO-Relay обладает интерфейсами RS-485 и Ethernet. и поддерживает такие протоколы передачи данных, как Modbus ASCII, Modbus RTU (Master-Slave) и Modbus TCP (Client-Server).

Жилищная автоматизация | **Автоматизация технологических процессов** | **Промышленная автоматизация** | **Умная энергетика**

Простота мониторинга и управления системой

Встроенный ЖК-дисплей позволяет осуществлять мониторинг.
Параметрирование значений внутренних переменных и входных/выходных сигналов с помощью резиновой клавиатуры.
ЖК-дисплей с подсветкой, разрешение 128x64 пикселей.

Приветствуем! EKF PRO-Relay Работает Ошибок нет	Остановить > Параметры Настройки Часы	B1 1 on = 0 off = 0 Cur= 0	B1 1 on = 9 off = 1 Cur= 0

Редактирование функционального блока на примере счётчика

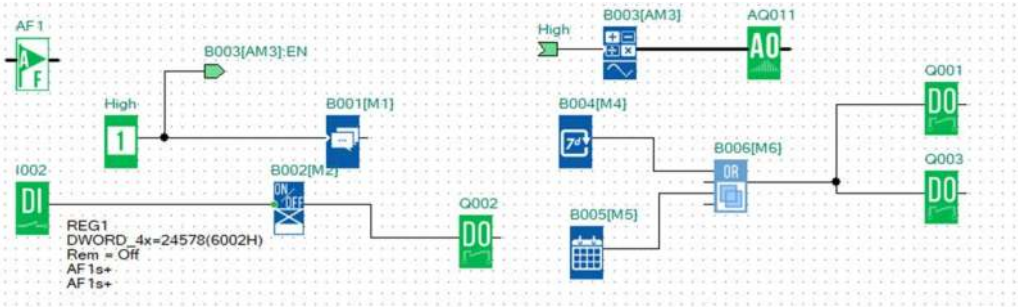

Язык программирования и размер программы

FBD (функциональные блоки)
Максимум 256 блоков

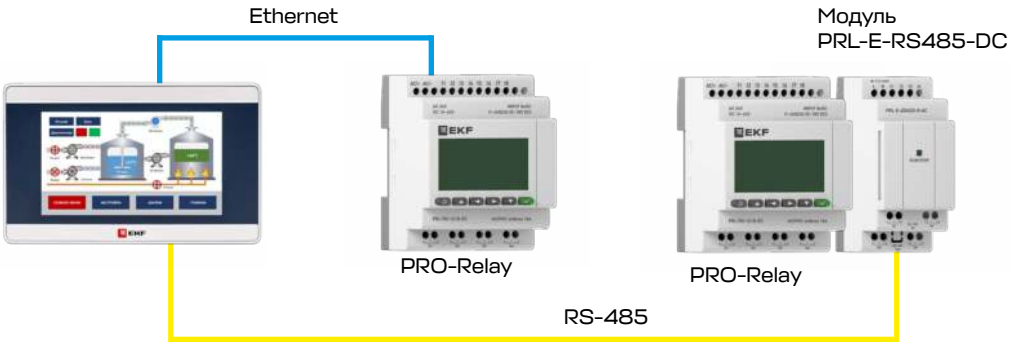

Коммуникация

PRO-Relay поддерживает протоколы Modbus RTU/TCP и может быть подключено к другим устройствам посредством интерфейсов Ethernet и RS-485.

Головные модули

Питание	Входы	Выходы	Артикул
110...240 В AC	8 DI	Реле: 4×10 А	PRL100-12-R-AC
12...24 В DC / 24 В AC	4 DI/AI(0...10В) + 4DI	Реле: 4×10 А	PRL100-12-R-DC

Модули расширения

Технические характеристики	Артикул
4 DI + 4 DO (Реле: 2×3 А + 2×10 А)	PRL-E-4DI4DO-R-AC
4 DI/AI (0...10 В) + 4 DO (Реле: 2×3 А + 2×10 А)	PRL-E-4DIAI4DO-R-DC
2 PT100, ± 0.3 °C (10bits), Диапазон t°: -50 °C...200 °C	PRL-E-2PT100-DC
1 AO (0...10 В,0...20 мА) Разрешение выходного сигнала 0.01 В/0.02 мА	PRL-E-1AO-DC
2 AI (0...10 В,0...20 мА) Разрешение входного сигнала 0.01 В/0.02 мА	PRL-E-2AI-DC
Интерфейсный модуль RS-485 Modbus RTU	PRL-E-RS485-DC

Общие сведения

- Часы RTC;
- Функции сдвига;
- Булевые логические функции;
- Недельное/годовое расписание;
- Счётчики/таймеры;
- Генераторы импульсов;
- ПИ-регуляторы;
- Математические функции;
- Компараторы/ мультиплексоры;
- Выключатели освещения;
- Астрономические часы
- HMI для мониторинга и настройки и т.д.

Эксплуатация

- Рабочая t°: -20...55 °C;
- Транспортировки t°: -40...70 °C;
- Монтаж: DIN-рейка 35 мм, винты для настенного крепления, монтажная плата;
- Тип клемм: Винтовые (сечение провода 0,25...2,5 мм²);
- Степень пылевлагозащиты по ГОСТ 14254 (IEC60529): IP20;
- Максимальная вибрация: 1G;