EKF

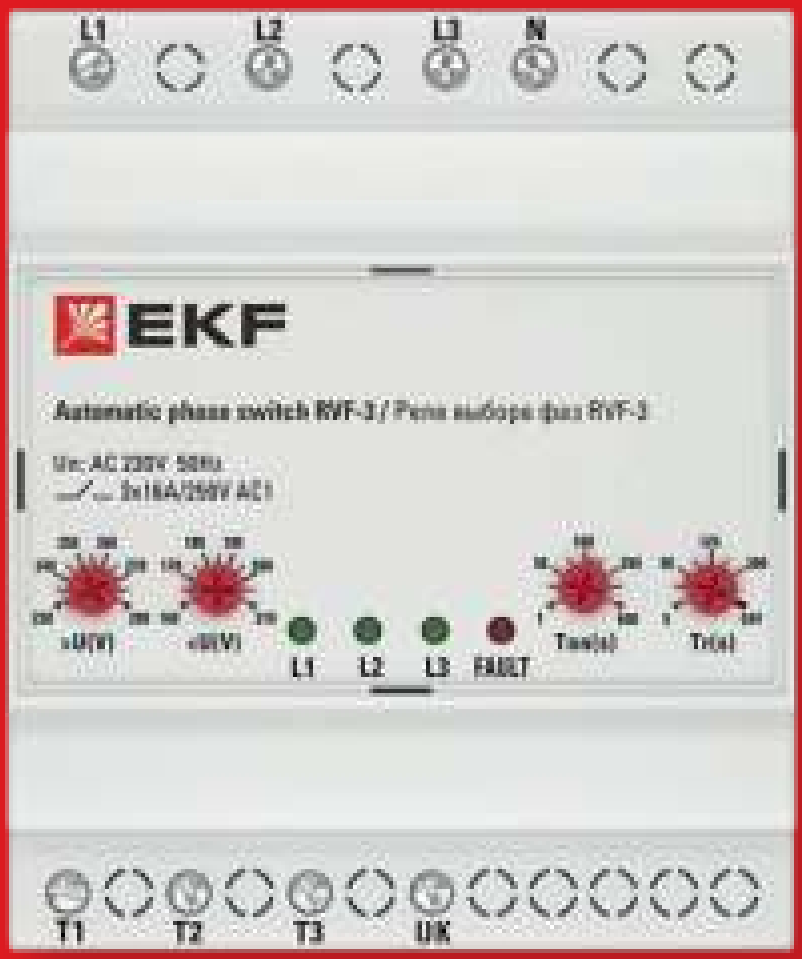

ПАСПОРТ

Реле выбора фаз RVF-3

1 НАЗНАЧЕНИЕ

Реле выбора фаз RVF-3 EKF PROxima предназначено для питания однофазной нагрузки 230В/50(60) Гц от трехфазной четырехпроводной (пятипроводной) сети. Реле переключает питание однофазного потребителя в зависимости от наличия и качества фазного напряжения на проводниках L1, L2 и L3. Наиболее приоритетным является питание нагрузки от фазного проводника L1 менее приоритетным от L3, при нормальных параметрах напряжения на всех фазах, реле подключит нагрузку от приоритетной фазы (L1). Если на приоритетной фазе значение напряжения выходит за пределы порогов срабатывания, то прибор переключает нагрузку на другую фазу. Если напряжение на резервных фазах не соответствует выставленным порогам срабатывания, то нагрузка отключается.

Изделие соответствует ГОСТ IEC 60947-1, ГОСТ IEC 60947-5-1.

2 ТЕХНИЧЕСКИЕ ХАРАКТЕРИСТИКИ

Таблица 1

Параметр	Значение
Вводные клеммы	N, L1, L2, L3
Номинальное напряжение питания, В	AC 3*230(N-L1/L2/L3)
Номинальная частота, Гц	50/60
Диапазон настройки максимального напряжения, В	230-280
Диапазон настройки минимального напряжения, В	160-210
Диапазон задержки автоматического повторного включения, с	1-600
Диапазон задержки возврата к приоритетной фазе, с	5-200
Задержка переключения на резервную фазу, с	<0,2
Гистерезис по напряжению, В	6
Точность измерения напряжения	<1%
Максимально рабочее напряжение, В	400

Продолжение таблицы 1

Параметр	Значение
Максимально импульсное напряжение, В	450
Максимальный ток коммутации, А	16 (AC1)
Безтоковая пауза, сек.	0,2
Степень загрязнения	3
Коммутационная износостойкость	10^5
Механическая износостойкость	10^6
Степень защиты реле	IP20
Высота над уровнем моря, м	≤2000
Рабочая температура, °С	От -25 до +50
Допустимая относительная влажность	≤50%, при 40°С (без конденсата)
Степень загрязнения среды	3
Группа условий эксплуатации в части воздействия механических факторов	М4
Температура хранения, °С	От -25 до +55
Максимальное сечение присоединяемого провода, мм^2	2,5
Момент затяжки, Н•м	0,5

Изделие должно эксплуатироваться при следующих условиях окружающей среды:

- невзрывоопасная;
- не содержащая агрессивных газов и паров, в концентрациях, разрушающих металлы и изоляцию;
- не насыщенная токопроводящей пылью и парами;
- отсутствие непосредственного воздействия ультрафиолетового излучения (для реле).

Корпус изделия выполнен из АВС-пластика не поддерживающего горение.

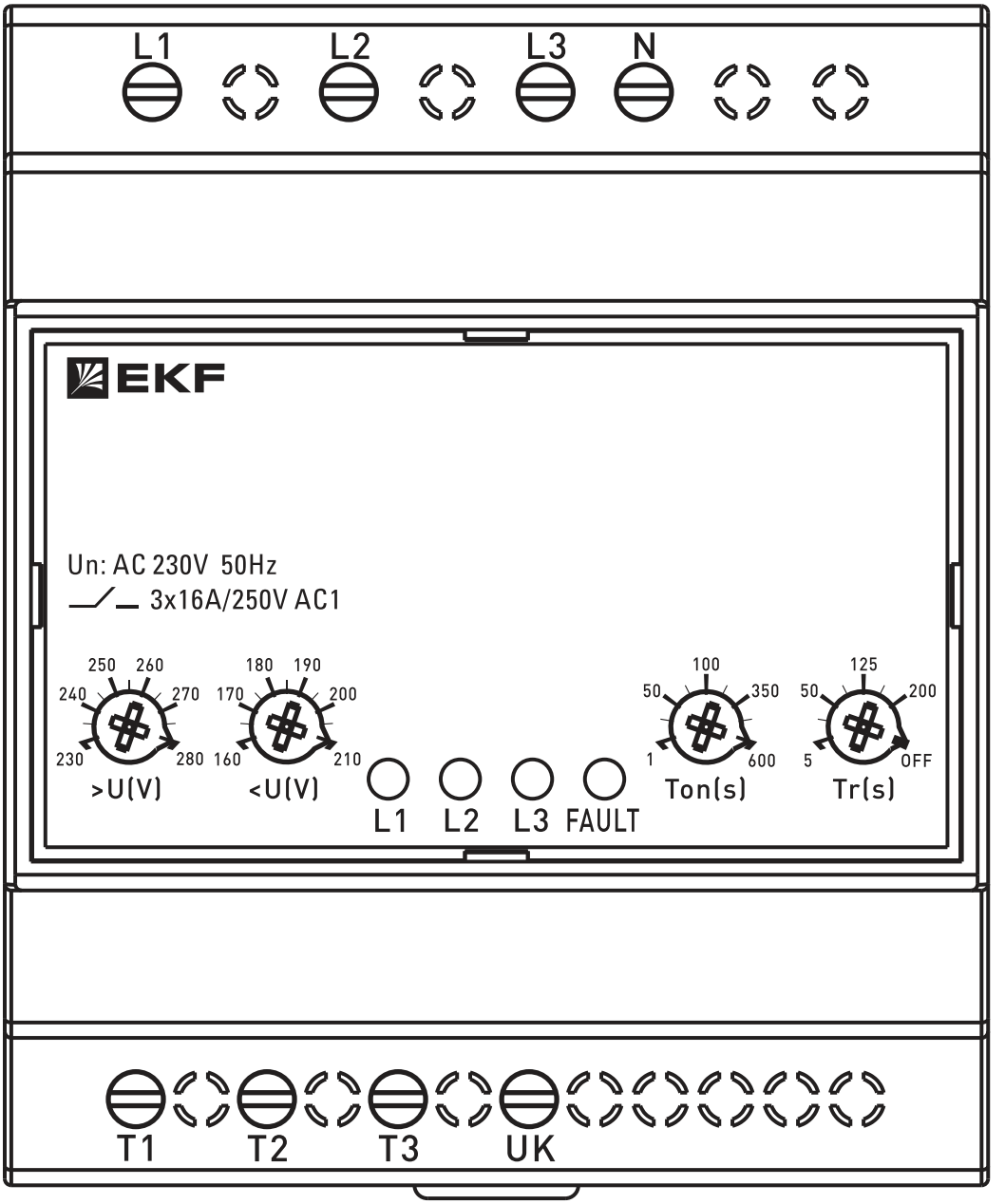

Рис. 1 - Лицевая панель

L1, L2, L3 – фазы питания;
N – нейтраль;
T1, T2, T3 – выходные клеммы;
Uk – Клемма измерения напряжения.

Таблица 2

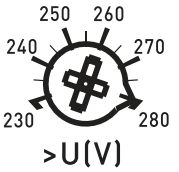	Регулировка верхнего порога срабатывания
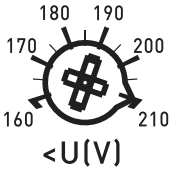	Регулировка нижнего порога срабатывания
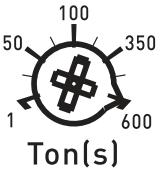	Задержка повторного включения
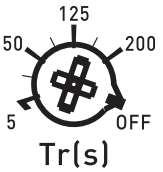	Задержка возврата к приоритетной фазе (без учета безтоковой паузы). OFF – без возврата к приоритетной фазе (возврат происходит только в случае нарушения работы действующей фазы).

Таблица 3

Индикация	Расшифровка
● ○ ○ ○ L1 L2 L3 FAULT	Подключена фаза L1
○ ● ○ ○ L1 L2 L3 FAULT	Подключена фаза L2
○ ○ ● ○ L1 L2 L3 FAULT	Подключена фаза L3
○ ○ ○ ● L1 L2 L3 FAULT	Ошибка (нагрузка отключена от питания)
○ ○ ○ ◐ L1 L2 L3 FAULT	Задержка повторного включения/ Ошибка Uk

● - индикатор горит;

○ - индикатор не горит;

◐ - индикатор мигает;

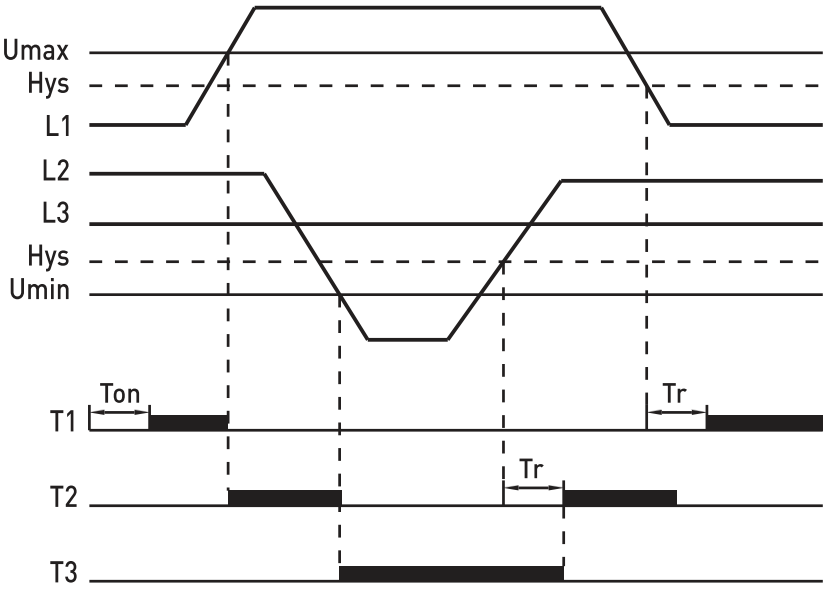

Рис. 2 - Диаграммы работы реле с задержкой возврата к приоритетной фазе (5-200 с)

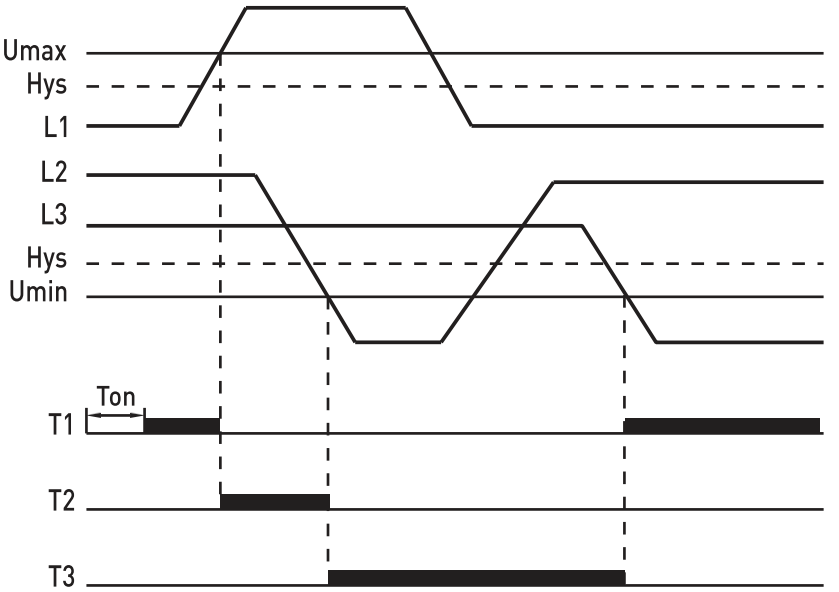

Рис. 3 - Диаграммы работы реле без задержки возврата к приоритетной фазе

3 ПОРЯДОК МОНТАЖА

Изделие устанавливается на стандартную DIN-рейку шириной 35 мм.

Произвести подключение реле в соответствии со схемой, приведенной на рис. 4 или 5.

Если ток нагрузки более 16А, тогда использовать контакторы на соответствующий ток.

Включить питание и проверить работу реле.

Напряжение на выходе должно быть неизменным.

4 СХЕМА ПОДКЛЮЧЕНИЯ

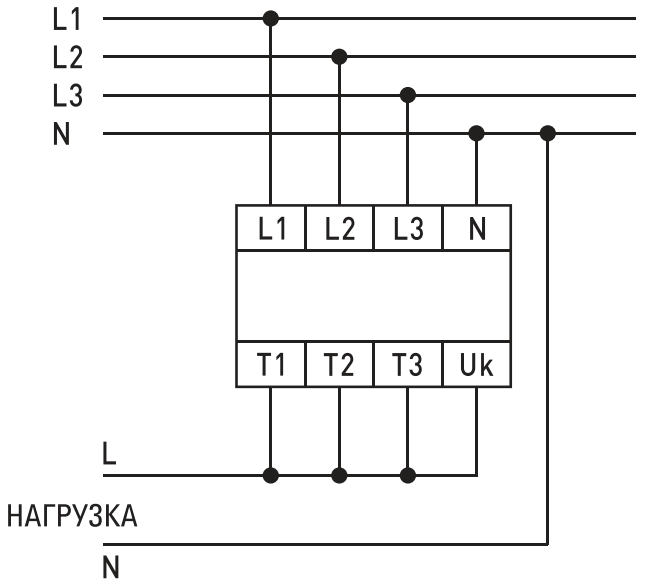

Рис. 4 - Схема подключения (ток нагрузки менее 16А)

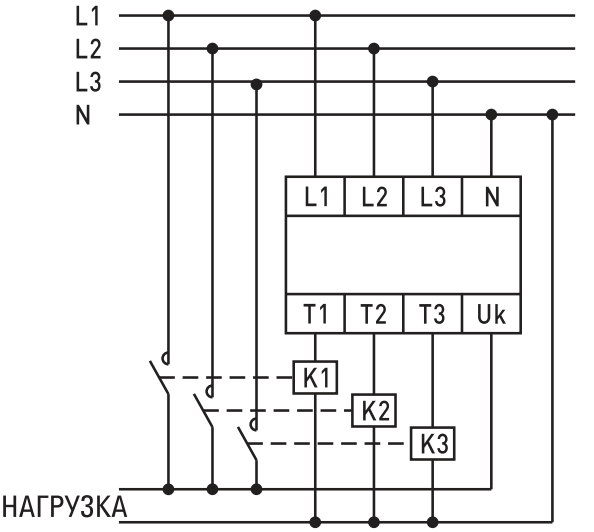

Рис. 5 - Схема подключения (ток нагрузки более 16А)

5 ГАБАРИТНЫЕ И УСТАНОВОЧНЫЕ РАЗМЕРЫ

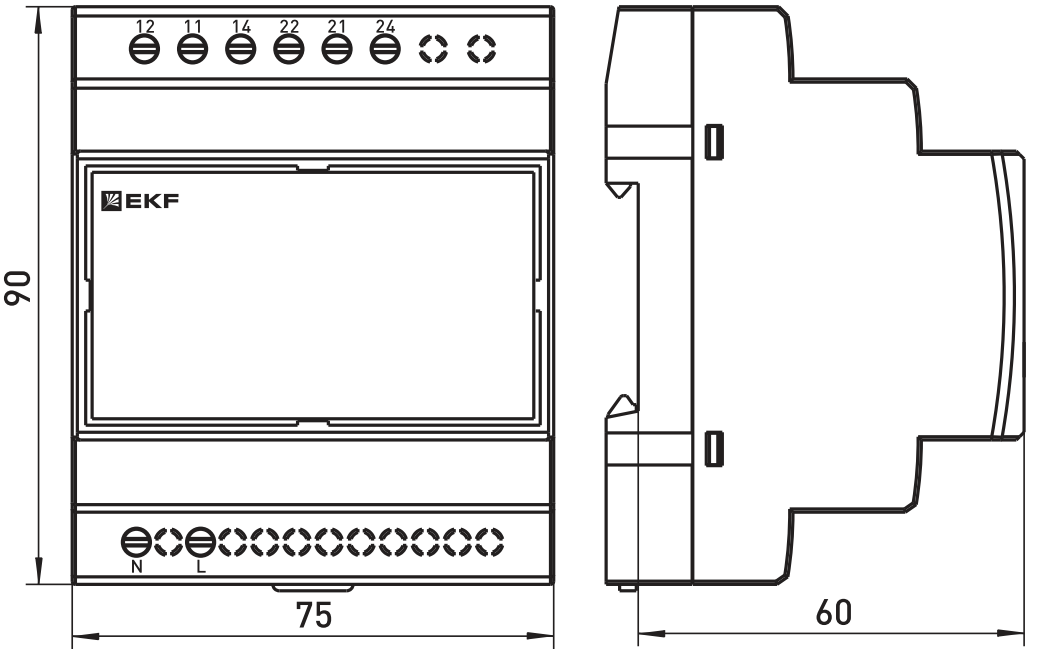

Рис. 6 - Габаритные и установочные размеры

6 КОМПЛЕКТАЦИЯ

1. Реле выбора фаз RVF-3 EKF – 1 шт.;
2. Паспорт – 1 шт.

7 ТРЕБОВАНИЯ БЕЗОПАСНОСТИ

ВНИМАНИЕ! В приборе используется опасное для жизни напряжение. По способу защиты от поражения электрическим током прибор соответствует классу 0 по ГОСТ 12.2.007.0-75.

Монтаж и техническое обслуживание прибора должны производиться квалифицированным персоналом.

Реле, имеющие внешние механические повреждения, эксплуатировать запрещено.

При техническом обслуживании реле необходимо соблюдать «Правила техники безопасности и технической эксплуатации электроустановок потребителей».

При обнаружении видимых внешних повреждений корпуса реле дальнейшая эксплуатация запрещается.
Несоблюдение требований настоящей инструкции может привести к неправильному функционированию изделия, поражению электрическим током, пожару.

8 УСЛОВИЯ ТРАНСПОРТИРОВКИ И ХРАНЕНИЯ

8.1 Транспортирование реле может осуществляться любым видом закрытого транспорта, обеспечивающим предохранение упакованных изделий от механических воздействий и воздействий атмосферных осадков.
8.2 Хранение реле должно осуществляться в упаковке производителя в закрытых помещениях при температуре окружающего воздуха от-40°С до +55°С и относительной влажности не более 80 % при +25°С.

9 ГАРАНТИЯ ИЗГОТОВИТЕЛЯ

9.1 Изготовитель гарантирует соответствие реле требованиям нормативной документации при соблюдении потребителем условий эксплуатации, транспортирования и хранения.
9.2 Гарантийный срок эксплуатации: 7 лет, исчисляемый с даты продажи, указанной в разделе 11.
9.3 Гарантийный срок хранения: 7 лет, исчисляемый с даты производства, указанной в разделе 10.
9.4 Срок службы: 10 лет.

Изготовитель: ЦЕЦФ Электрик Трейдинг (Шанхай) Ко., ЛТД, 1421, Санком Цимик Тауэр, 800 Шанг Ченг Роад, Пудонг Нью Дистрикт, Шанхай, Китай.

Manufacturer: CECF Electric Trading (Shanghai) Co., LTD, 1421, Suncome Cimic Tower, 800 Shang Cheng Road, Pudong New District, Shanghai, China.

Импортер и представитель торговой марки EKF по работе с претензиями на территории Российской Федерации:
ООО «Электрорешения», 127273, Россия, Москва, ул. Отрадная, д. 2Б, стр. 9, 5 этаж.Тел.: +7 (495) 788–88–15.
Тел.: 8 (800) 333–88–15 (действует только на территории РФ).
Importer and EKF trademark service representative on the territory of the Russian Federation: ООО «Electroresheniya», Otradnaya st., 2b bld. 9, 5th floor, 127273, Moscow, Russia.
Tel.: +7 (495) 788–88–15.
Импортер и представитель торговой марки EKF по работе с претензиями на территории Республики Казахстан:
ТОО «Энергорешения Казахстан», Казахстан, г. Алматы, Бостандыкский район, ул. Тургут Озала, д. 247, кв. 4.
Importer and EKF trademark service representative on the territory of the Republic of Kazakhstan: ТОО «Energoresheniya Kazakhstan», Kazakhstan, Almaty, Bostandyk district, Turgut Ozal st., d. 247, apt 4.

10 СВИДЕТЕЛЬСТВО О ПРИЕМКЕ

Реле соответствует требованиям нормативной документации и признаны годными к эксплуатации.

Дата изготовления: информация указана на упаковке.

Штамп технического контроля изготовителя.

ОТК 6

EKF

V3

ekfgroup.com