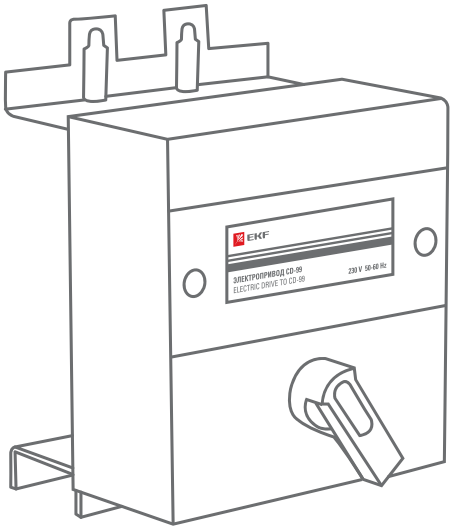

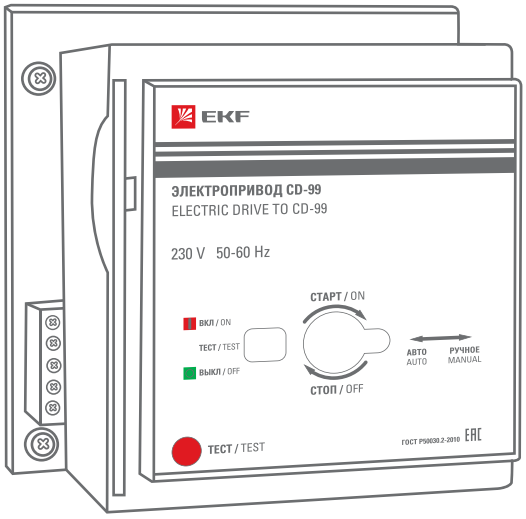

ПАСПОРТ

Электропривод CD-99 EKF PROxima

1 НАЗНАЧЕНИЕ

Привод электромагнитный предназначен для ручного и дистанционного управления выключателями автоматическими серии ВА-99 и ВА-99С, облегчения их включения/отключения, а также для включения выключателя после его автоматического срабатывания.

Выключатели, оснащенные приводом, отличаются высокой надежностью и практичным управлением, применяются для местного и дистанционного управления, автоматизации распределительных сетей, АВР, одновременного отключения.

2 КОНСТРУКЦИЯ И ПРИНЦИПЕ ДЕЙСТВИЯ

2.1 КОНСТРУКЦИЯ

Привод выполнен в виде моноблока и состоит из основания корпуса и самого привода. В основании имеется направляющие для перемещения захватов, а также оно является установочной базой для всего привода. В корпусе находится весь механизм. На лицевой поверхности корпуса имеется индикаторное окно для определения местонахождения флажка выключателя, переключатель ручного и автоматического (дистанционного) управления, красная кнопка проверки срабатывания выключателя «ТЕСТ» и рукоятка ручного включения/отключения выключателя. Сбоку привода находится клеммник для подключения питания привода и управляющих кнопок. Крышка закрывает доступ к механизму взвода и блоку защиты (снимать крышку не рекомендуется это может привести к выходу из строя привода).

Механизм привода состоит из шагового электродвигателя, блока защиты, механизма взвода, червячной пары, секторного зубчатого колеса, ползуна со связанной с ним ходовой пластиной, захватов, пружин взвода и направляющих. Все силовые элементы кинематической схемы выполнены из оцинкованной стали.

Управление выключателем осуществляется путём подачи импульса напряжения управления или постоянно подающегося напряжения. Диапазон напряжения управления : 85% -110%Un рабочего напряжения управления.

2.2 ПРИНЦИП ДЕЙСТВИЯ

При подаче сигнала от кнопки выключения (кнопки управления должны быть возвратными, сигнал должен быть импульсным) на электродвигатель или от поворачивания на 90 градусов рукоятки ручного перемещения привода (несколько раз), приводится в движение зубчатое колесо, при этом захваты начинают движение вниз по направляющим расходясь в стороны от центра для последующего захвата флажка выключателя. При ходе возврата, пружины взвода переходят из состояния покоя в состояние растяжение и в конечной точке блокируются механизмом взвода. Для включения

выключателя достаточно нажать на дистанционную кнопку включения или провернуть рукоятку ручного взвода, механизм отпустит пружины и выключатель перейдет в положение «ВКЛЮЧЕНО».

ТЕХНИЧЕСКИЕ ХАРАКТЕРИСТИКИ

Технические характеристики электроприводов CD-99-125 и CD-99-160A

Параметры	Значения
Номинальное рабочее напряжение Ue, В	230
Диапазон рабочих напряжений U, В	(0,85–1,1)Ue
Номинальное напряжение изоляции, Ui, В	690
Номинальная частота сети, Гц	50
Максимальная мощность при пуске, ВА	200
Время включения, не более, с	0,1
Время отключения, не более, с	0,1
Износостойкость, не менее, циклов В-О	10 000
Масса, кг	0,84

Технические характеристики электроприводов CD-99-250 – CD-99-1600A, CD/2

Параметры	Значения					
	CD-99-250A	CD-99-400A	CD-99-800A	CD-99-1600A	CD/2-250	CD/2-630
Номинальное напряжение Un, В	110-240					
Номинальная частота сети, Гц	50					
Рабочий ток I, не более, А	0,5	2	2	2	0,5	2
Рабочее напряжение Ue, В	(0,85-1,1) Un					
Активная мощность, Вт	35					
Постоянная времени, мс	22					
Продолжительность включения, с	0,09					

Параметры	Значения					
	CD-99-250A	CD-99-400A	CD-99-800A	CD-99-1600A	CD/2-250	CD/2-630
Сброс, с	1,2					
Отключение, с	2					
Механическая износостойкость, операций	10 000					5 000
Степень защиты	IP 30					
Макс.продолжительн. импульса команды замыкания и размыкания, мс	>100					
Масса, кг	1,3	1,3	2,2	2,2	1,5	2,2

3 ОСНОВНЫЕ ТЕХНИЧЕСКИЕ ХАРАКТЕРИСТИКИ

Таблица совместимости электроприводов и корпусов автоматических выключателей

Наименование электропривода	Наименование корпуса автоматического выключателя
CD-99-125A	BA-99/125 A
CD-99-160A	BA-99/160 A
CD-99-250A	BA-99/250A *
CD-99-400A	BA-99/400A
CD-99-800A	BA-99/800A
CD-99-1600A	BA-99/1600A
CD/2-250	BA-99C/100A
	BA-99C/160A
	BA-99C/250A
CD/2-630	BA-99C/400A
	BA-99C/630A

* Кроме BA-99 250 с электронным расцепителем

ТИПОВАЯ СХЕМА ПОДКЛЮЧЕНИЯ

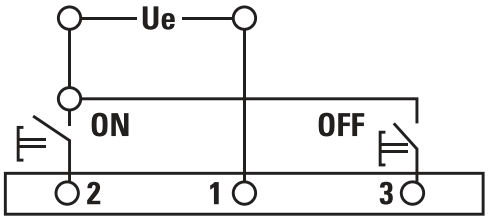

Рис. 1 Типовая схема подключения электроприводов 125А, 160А

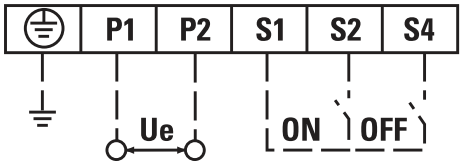

Рис. 2 Типовая схема подключения электроприводов 250-1600А

4 ГАБАРИТНЫЕ РАЗМЕРЫ

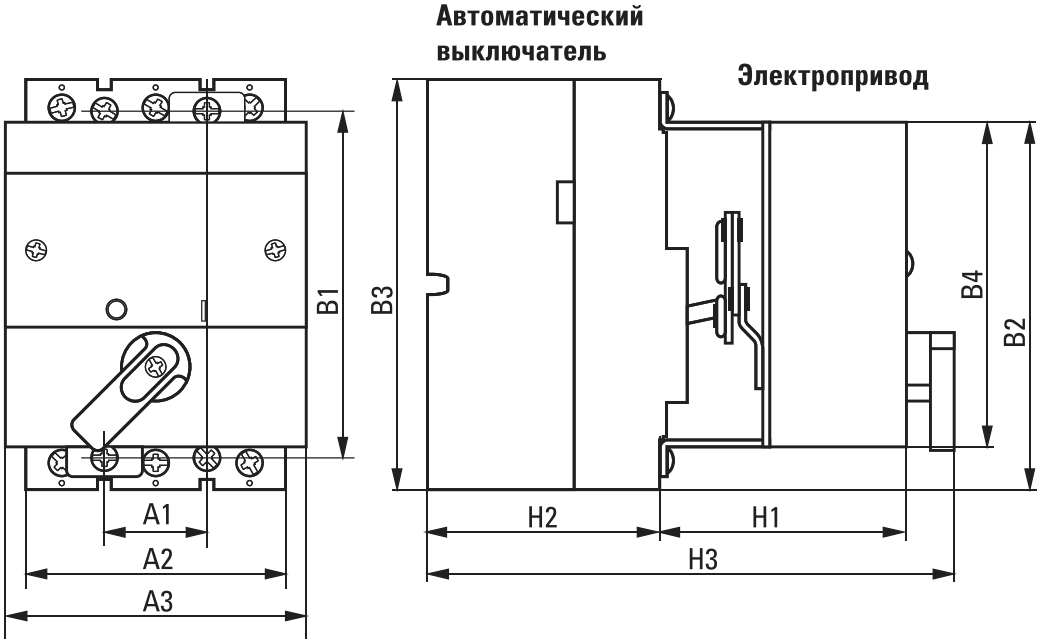

Рис. 3 Габаритные размеры приводов 125, 160

Наименование	A1	A2	A3	B1	B2	B3	B4	H1	H2	H3
CD-99-125A	25	75	90	102	110	120	95	77	68	160
CD-99-160A	30	90	90	102	110	120	95	77	68	160

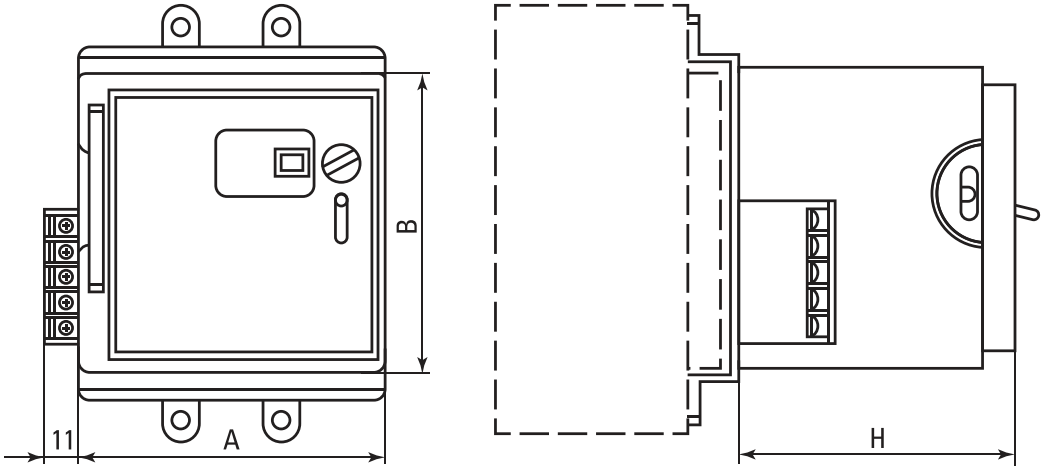

Рис. 4 Габаритные размеры приводов 250, 400, 800, 1600, CD/2

Наименование	A, мм	B, мм	H, мм
CD-99-250A	105	90	80
CD-99-400A	140	150	112
CD-99-800A	140	150	112
CD-99-1600A	140	184	112
CD/2-250	102	154	90
CD/2-630	150	220	130

5 ТИПОВАЯ КОМПЛЕКТАЦИЯ

1. Электропривод
2. Паспорт

Примечание.

Для крепления электропривода используются винты крепления автоматического выключателя.

6 ОСОБЕННОСТИ МОНТАЖА

Прибор предназначен для коммутации алюминиевым и медным проводом. При этом не допускается одновременное присоединение к одному зажиму медных и алюминиевых проводников.

Установка приводов 125А и 160А:

1. Монтаж электропривода 1 (рис. 5) производится на переднею панель выключателя 2. Для этого вывинчиваются два штатных винта 3, крепящие переднюю крышку выключателя. Установив электропривод, его закрепляют на корпусе выключателя двумя винтами 4 из прилагаемого комплекта крепежа.

2. Проверить работоспособность электропривода в ручном режиме путем переключения рукоятки ручного управления 5 (включить/отключить выключатель). Кнопкой «Тест» отключить выключатель путем непосредственного воздействия на механизм свободного расцепления.

3. Проверить работоспособность электропривода путем дистанционного отключения кнопкой «Откл» и включения кнопкой «Вкл».

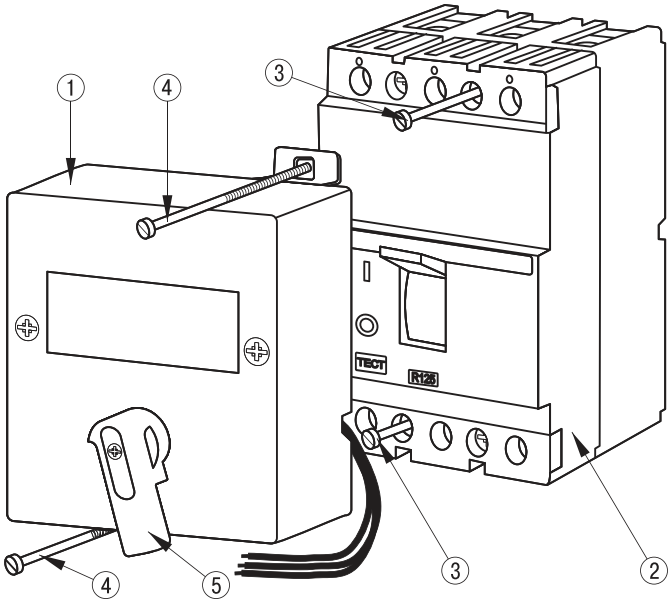

Рис. 5 Установка приводов 125А и 160А:

Установка привода 250-1600А:

1. Перед монтажом электропривода проверьте, соответствует ли модель, тип, номинальное рабочее напряжение автоматическому выключателю, а также наличие всех дополнительных материалов.

2. Снять фальш-панель с выключателя отвернув винты крепления закрытые узкой белой табличкой с обозначением типа и номинала выключателя.

3. Перевести флажок выключателя в положение «выключено»

4. Взвести механизм привода рукояткой ручного взвода до характерного щелчка

5. Отвернуть четыре винта крепления основания, находящиеся в центре и нижней части лицевой панели корпуса привода и снять основание.

ВНИМАНИЕ! Механизм привода взведен! Не касайтесь открытого механизма – это может привести к несчастному случаю!

6. Установить основание на корпус выключателя и закрепить винтами

7. Снять насадку с флажка выключателя (если есть), отвернув два винта.

8. Установить корпус привода на основание и закрепить четырьмя винтами (уже закреплены в корпусе силового автомата). Винты сильно не затягивать – это может привести к поломке втулок основания!

9. Проверьте правильность установки:

Откройте отверстие для рукоятки привода (переведите переключатель в положение РУЧН.) на лицевой панели привода. Вставьте и поверните рукоятку. Электропривод должен надежно включать и выключать автоматический выключатель.

10. Подключить питание и управляющие кнопки согласно принципиальной схеме. Кнопки должны быть возвратными. Сигнал должен быть импульсным.

7 ТРЕБОВАНИЯ БЕЗОПАСНОСТИ

По способу защиты от поражения током электродвигатели серии CD соответствуют классу 0 по ГОСТ 12.2.007.0-75 и должны устанавливаться в распределительное оборудование, имеющее класс защиты не ниже 1. Распределительное оборудование должно иметь степень защиты от воздействия факторов внешней среды не ниже IP30 по ГОСТ 14254-2015.

8 УТИЛИЗАЦИЯ

Отработавшие свой ресурс и вышедшие из строя выключатели следует утилизировать в соответствии с действующим законодательством Российской Федерации.

9 ГАРАНТИЯ ИЗГОТОВИТЕЛЯ

Изготовитель гарантирует соответствие электродвигателя серии CD требованиям ТУ при соблюдении потребителем условий эксплуатации, транспортировки и хранения.

Гарантийный срок эксплуатации: 7 лет, исчисляемый с даты продажи, указанной в разделе 11.

Гарантийный срок хранения: 7 лет, исчисляемый с даты производства, указанной в разделе 10.

Срок службы – не более 10 лет с даты изготовления, указанной в разделе 10.

Изготовитель: ООО «Джангсу Моеллер Электрикал Ко.»,
ул. Гонгер, Сюйи промышленная зона, Провинция Цзянсу, Китай.

Manufacturer: «Jiangsu Moeller Electrical Co.», LTD,
Gonger RD., Xuyi industrial zone, Jiangsu, China.

Импортер и представитель торговой марки EKF по работе с претензиями:
ООО «Электрорешения»,127273, Россия, Москва,
ул. Отрадная, д. 2Б, стр. 9, 5 этаж.
Тел./факс: +7 (495) 788-88-15 (многоканальный)
Тел.: 8 (800) 333-88-15 (бесплатный)
www.ekfgroup.com

Importer and EKF trademark service representative:
«Electroresheniya», LTD, Otradnaya st., 2b bld. 9, 5th floor,
127273, Moscow, Russia.
Tel./fax: +7 (495) 788-88-15 (multi-line)
Tel.: 8 (800) 333-88-15 (free)
www.ekfgroup.com

10 СВИДЕТЕЛЬСТВО О ПРИЕМКЕ

Электродвигатели серии CD соответствуют требованиям нормативной документации и признаны годными к эксплуатации.

Штамп технического контроля изготовителя.

Дата производства «___»_____ 20___г.

11 ОТМЕТКА О ПРОДАЖЕ

Дата продажи «___»_____ 20___г.

Подпись продавца

Печать фирмы-продавца М.П.

EAC