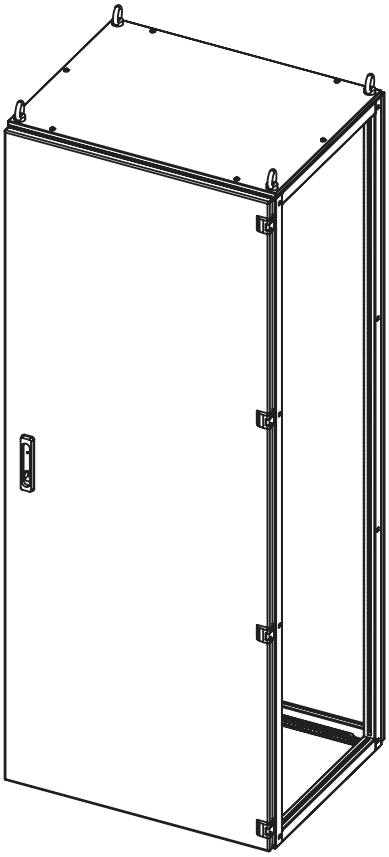

КРАТКОЕ РУКОВОДСТВО

по сборке корпуса
серии FORT

1 ОБЩИЙ ВИД

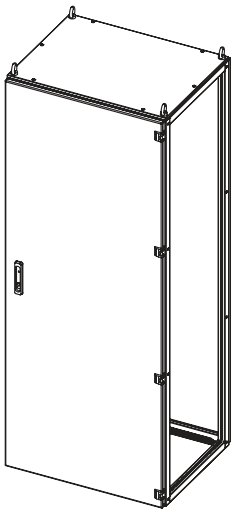

Рис. 1

2 УСТАНОВКА КАРКАСА НА ЦОКОЛЬ

Для установки каркаса на цоколь, необходимо использовать метизы крепления нижней панели (перегородки цоколя) к каркасу.

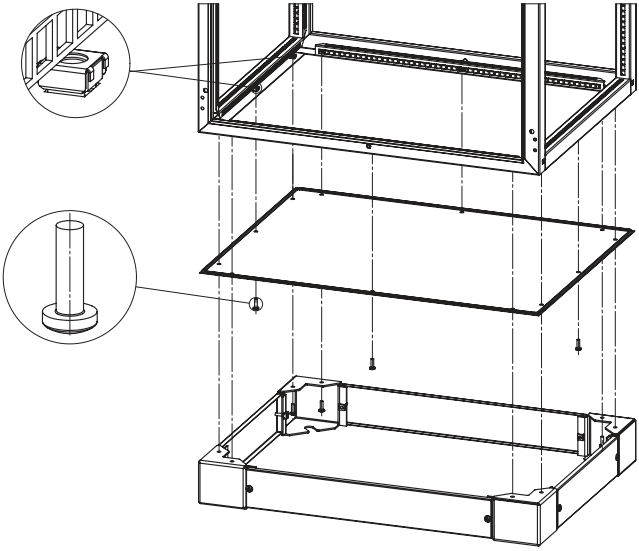

Рис. 2

Более подробную информацию по монтажу и аксессуарам см. на сайте ekfgroup.com

3 УСТАНОВКА ПОПЕРЕЧНЫХ И БОКОВЫХ МОНТАЖНЫХ РЕЕК

Поперечные и боковые монтажные рейки устанавливаются на каркас с помощью клетьевых гаек М6 и винтов М6х12. Метизы входят в комплект поставки монтажных реек.

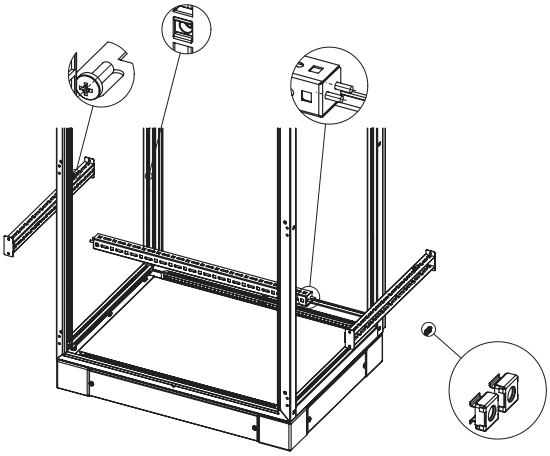

Рис. 3

4 УСТАНОВКА ШИРОКИХ ВЕРТИКАЛЬНЫХ РЕЕК

Широкие вертикальные рейки устанавливаются на каркас с помощью клетьевых гаек М6 и винтов М6х12 из комплекта поставки широких вертикальных реек.

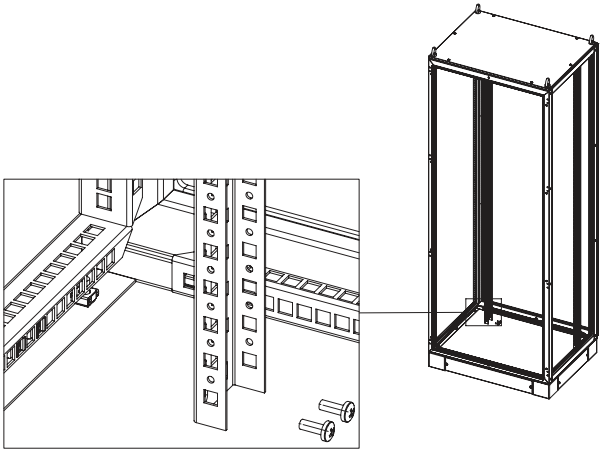

Рис. 4

Более подробную информацию по монтажу и аксессуарам см. на сайте ekfgroup.com

5 УСТАНОВКА МОНТАЖНЫХ ПЛАТ

Монтажные платы высотой от 300 до 2200 мм устанавливаются на широкие вертикальны рейки с помощью метизов (клетьевых гаек М6 и винтов М6х12) входящих в комплект поставки монтажных плат. С полноразмерными монтажными палатами в комплект, так же входят две широкие вертикальные рейки. В комплект монтажных плат высотой 300 и 400 мм, широкие вертикальные рейки не входят.

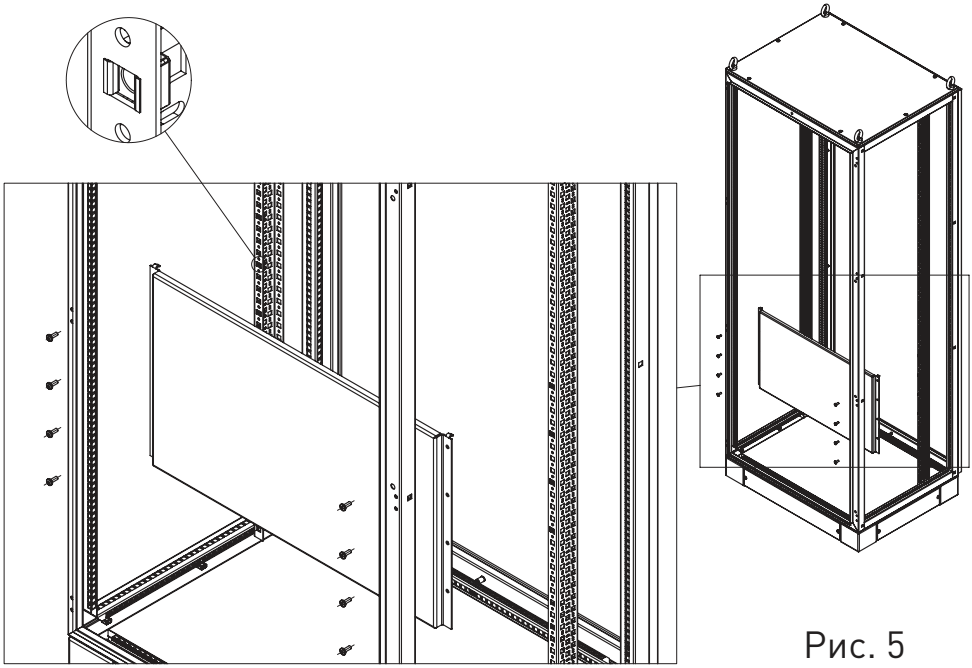

Рис. 5

6 УСТАНОВКА БОКОВЫХ ПАНЕЛЕЙ

Боковые панели устанавливаются с помощью метизов (клетьевых гаек М6 и винтов М6) входящих в комплект боковых панелей.

Внимание: рекомендуется провести установку клетьевых гаек М6 в перфорацию каркаса корпуса до начала размещения монтажных аксессуаров и оборудования внутри корпуса.

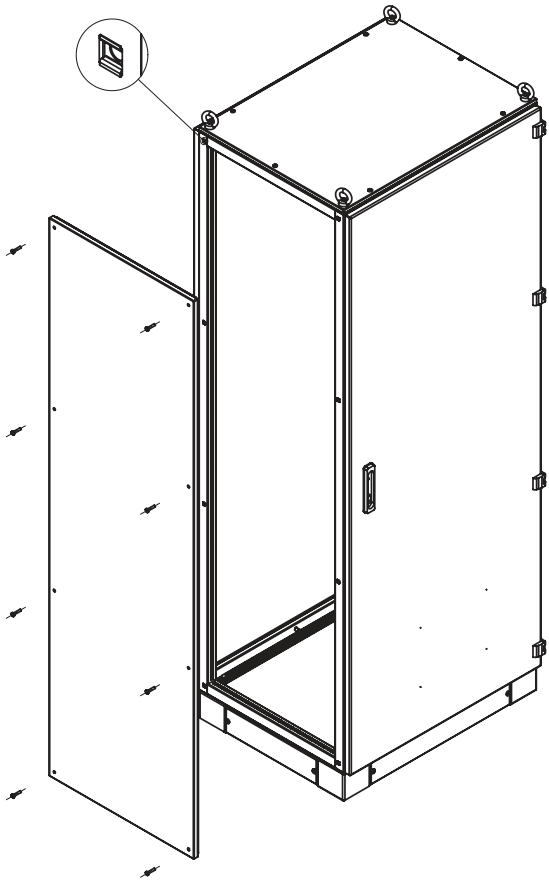

Рис. 6

7 СТЫКОВКА КОРПУСОВ

Для стыковки корпусов необходимо применять Комплект для боковой стыковки FORT универсальный IP31/IP54 EKF PROXIMA (FKBSU). Входящий в состав комплекта уплотнитель, наклеить по периметру одного из стыкуемых каркасов, затем состыковать каркасы между собой с помощью монтажных пластин и метизов.

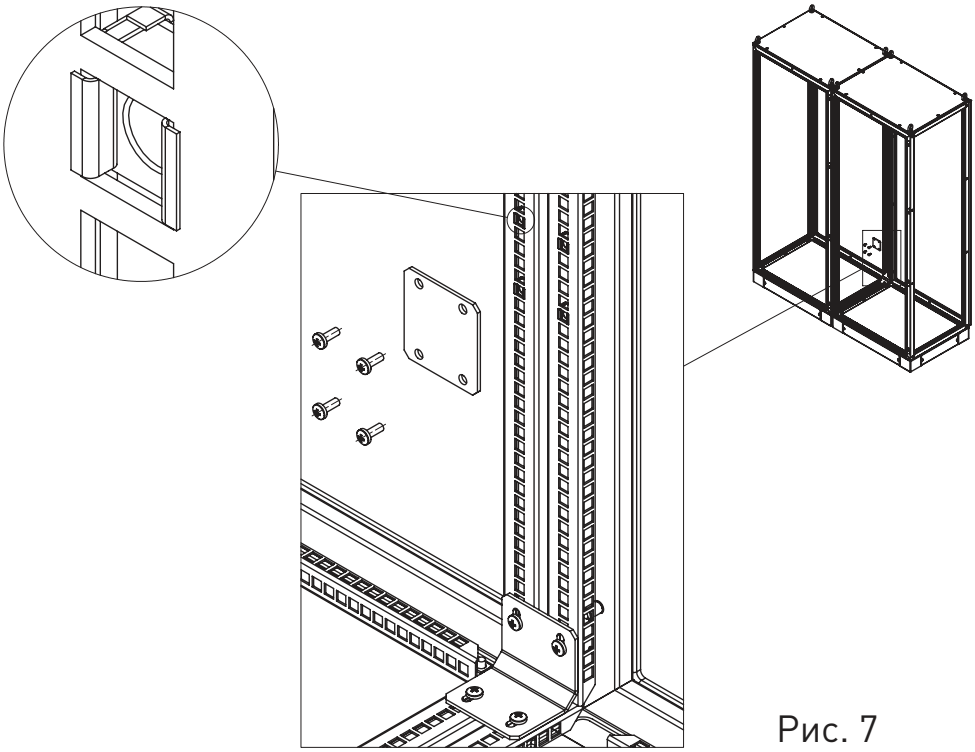

Рис. 7

ПРИЛОЖЕНИЕ

Габариты корпусов

Таблица 1

Размеры шкафа, мм		**Корпус IP31**		
Высота	Ширина	Глубина	Артикул	Масса, кг
1800	600	400	FK1864	58,1
		600	FK1866	60,9
	800	400	FK1884	70,8
		600	FK1886	73,1
2000	400	400	FK2044	49,0
		600	FK2046	51,3
		800	FK2048	53,6
	600	400	FK2064	62,8
		600	FK2066	65,6
		800	FK2068	68,2
	800	400	FK2084	76,6
		600	FK2086	79,8
		800	FK2088	83,0
	1000	400	FK20104	90,6
		600	FK20106	94,3
Размеры шкафа, мм		**Корпус IP54**		
Высота	Ширина	Глубина	Артикул	Масса, кг
1800	600	400	FK1864G	60,0
		600	FK1866G	63,9
	800	400	FK1884G	73,4
		600	FK1886G	77,3
	1000	400	FK18104G	86,9
200	400	600	FK2046G	53,3
	600	400	FK2064G	64,8
		600	FK2066G	68,7
		800	FK2068G	72,5
	800	400	FK2084G	79,3
		600	FK2086G	84,1
		800	FK2088G	88,9
	1000	400	FK20104G	94,0
		600	FK20106G	99,7

Более подробную информацию по монтажу и аксессуарам см. на сайте ekfgroup.com

8 ГАБАРИТНЫЕ И УСТАНОВОЧНЫЕ РАЗМЕРЫ

Габаритные размеры представлены на рисунке 8 и в таблице 2.

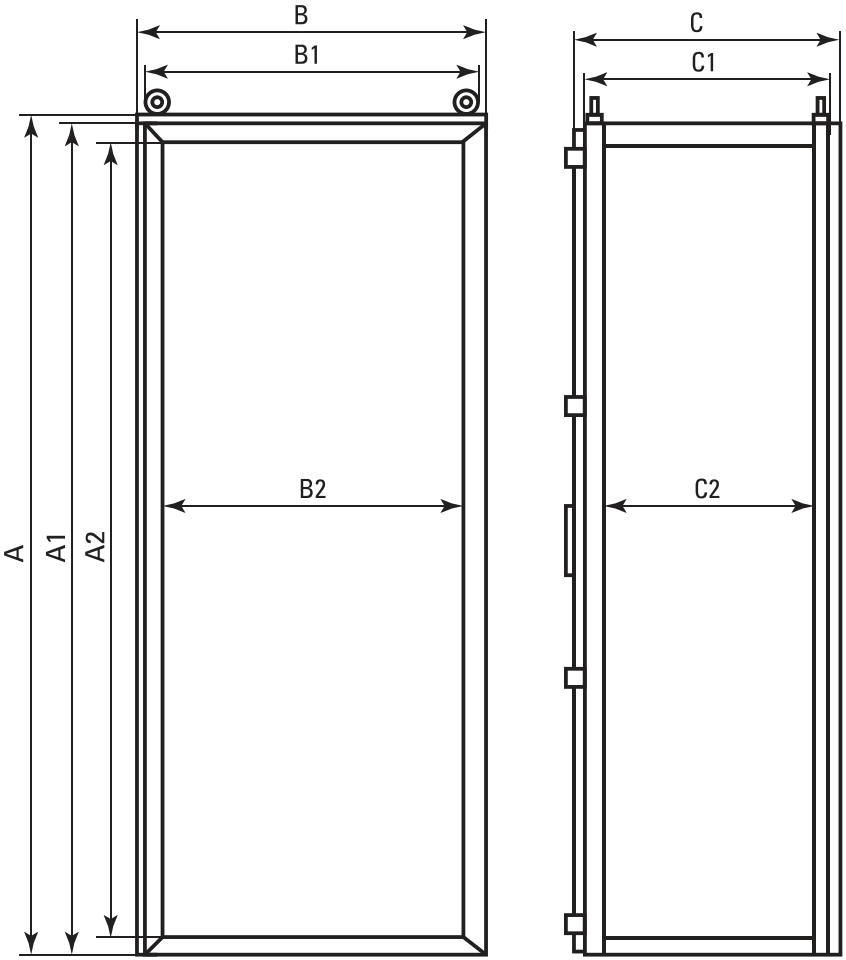

Рис. 8

Таблица 2

Размеры в таблице для подбора			Фактические размеры, мм								
Размеры шкафа, мм			Высота			Ширина			Глубина		
Высота	Ширина	Глубина	A	A1	A2	B	B1	B2	C	C1	C2
1800	600	400	1820	1800	1727	640	600	527	450	400	325
		600	1820	1800	1727	640	600	527	650	600	525
		800	1820	1800	1727	640	600	527	850	800	725
	800	400	1820	1800	1727	840	800	727	450	400	325
		600	1820	1800	1727	840	800	727	650	600	525
		800	1820	1800	1727	840	800	727	850	800	725
	1000	400	1820	1800	1727	1040	1000	927	450	400	325
		600	1820	1800	1727	1040	1000	927	650	600	525
		800	1820	1800	1727	1040	1000	927	850	800	725
2000	400	400	2020	2000	1927	440	400	327	450	400	325
		600	2020	2000	1927	440	400	527	650	600	525
		800	2020	2000	1927	440	400	527	850	800	725
	600	400	2020	2000	1927	640	600	527	450	400	325
		600	2020	2000	1927	640	600	527	650	600	525
		800	2020	2000	1927	640	600	527	850	800	725
	800	400	2020	2000	1927	840	800	727	450	400	325
		600	2020	2000	1927	840	800	727	650	600	525
		800	2020	2000	1927	840	800	727	850	800	725
	1000	400	2020	2000	1927	1040	1000	927	450	400	325
		600	2020	2000	1927	1040	1000	927	650	600	525
		800	2020	2000	1927	1040	1000	927	850	800	725

Изготовитель:

ООО «Электрорешения», 127273, Россия,
Москва, ул. Отрадная, д. 2Б, стр. 9, 5 этаж.
Тел.: +7 (495) 788-88-15.

Manufacturer:

ООО «Electroresheniya», Otradnaya st.,
2b bld. 9, 5th floor, 127273, Moscow, Russia.
Tel.: +7 (495) 788-88-15.

Импортер и представитель торговой марки EKF по работе с претензиями на территории Республики Казахстан:

ТОО «Энергорешения Казахстан», Казахстан, г. Алматы,
Бостандыкский район, ул. Тургут Озала, д. 247, кв. 4.

ekfgroup.com

v3