Манометры общетехнические, стандартное исполнение

Тип ТМ (ТВ, ТМВ), серия 10

Манометры общего назначения для измерения давления неагрессивных к медным сплавам жидких и газообразных, не вязких и не кристаллизующихся сред

Диаметр корпуса, мм
40, 50, 63, 100, 150

Класс точности

Ø100, 150	1,5
Ø40, 50, 63	2,5

Диапазон показаний давлений, МПа

ТМ	0...0,1 / 0,16 / 0,25 / 0,4 / 0,6 / 1 / 1,6 / 2,5 / 4 / 6 / 10 / 16 / 25 / 40 / 60** / 100***
ТВ*	–0,1...0
ТМВ*	–0,1...0,15 / 0,3 / 0,5 / 0,9 / 1,5 / 2,4

* — кроме Ø50. Ø100 осевые — под заказ
** — кроме Ø40, 50
*** — кроме Ø40, 50, 63

Рабочие диапазоны
Постоянная нагрузка: ¾ шкалы
Переменная нагрузка: ⅔ шкалы
Кратковременная нагрузка: 110% шкалы

Диапазон рабочих температур, °С
Окружающая среда: –60...+60
Измеряемая среда: до +150

Корпус
IP40, сталь 10, цвет черный

Кольцо
Сталь 10, цвет черный

Чувствительный элемент
Медный сплав
(100 МПа — сталь 38ХМ)

Трибко-секторный механизм
Медный сплав

Циферблат
Алюминий, шкала черная на белом фоне

Стекло
Минеральное

Штуцер
Медный сплав
(100 МПа — сталь 30 с никелевым покрытием)

Присоединение
Радиальное или осевое
(Ø150; 100 МПа — только радиальное)

Резьба присоединения*

Ø100, 150	G½ / M20x1,5
Ø50, 63	G¼ / M12x1,5
Ø40	G⅛ / M10x1

* — под заказ другие резьбы

Техническая документация
ТУ 4212-001-4719015564-2008
ГОСТ 2405-88

Пример обозначения: ТМ — 510Р. 00 (0–2,5 МПа) G½. 1,5

ТМ –	5	1	0	Р	0	0	(0–2,5 МПа)	G½	1,5
Тип манометр ТМ вакуумметр ТВ мановакуумметр ТМВ	**Диаметр корпуса, мм** 40 1 50 2 63 3 100 5 150 6	**Материал корпуса** сталь 1	**Материал штуцера и чувствительного элемента** медный сплав 0	**Присоединение (расположение штуцера)** радиальное Р осевое Т радиальное с задним фланцем РКТ осевое с задним фланцем ТКТ осевое с передним фланцем ТКП	**Гидрозаполнение** нет 0	**Электроконтактная приставка** нет 0	**Диапазон показаний давлений, МПа** ТМ 0...0,1 / 0,16 / 0,25 / 0,4 / 0,6 / 1 / 1,6 / 2,5 / 4 / 6 / 10 / 16 / 25 / 40 / 60 / 100 ТВ –0,1...0 ТМВ –0,1...0,15 / 0,3 / 0,5 / 0,9 / 1,5 / 2,4	**Резьба присоединения** Ø100, 150 G½ / M20x1,5 Ø50, 63 G¼ / M12x1,5 Ø40 G⅛ / M10x1	**Класс точности** Ø100, 150 1,5 Ø40, 50, 63 2,5

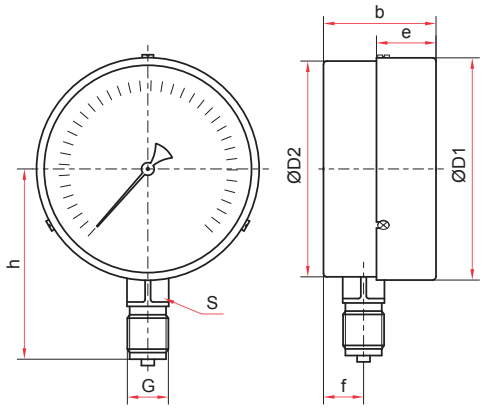

1. Радиальное присоединение

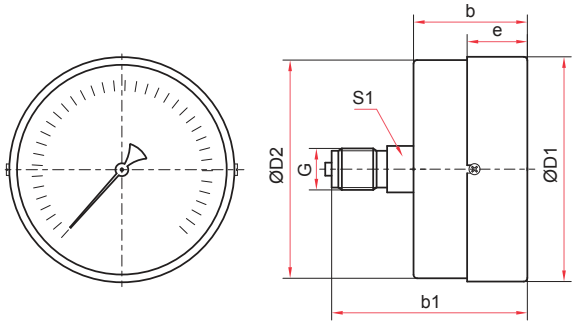

2. Осевое присоединение

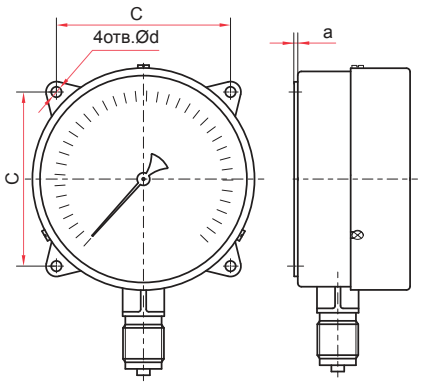

3. Исполнение с задним фланцем
и радиальным присоединением (Ø100, 150 мм)

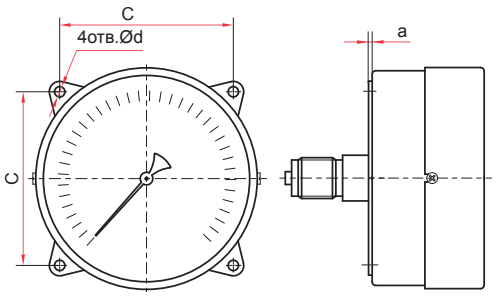

4. Исполнение с задним фланцем
и осевым присоединением (Ø100 мм)

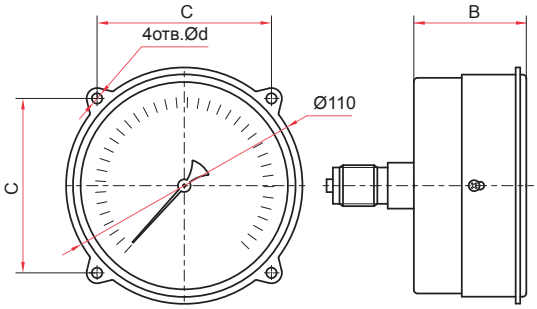

5. Исполнение с передним фланцем
и осевым присоединением (Ø100 мм)

Основные размеры (мм), вес (кг)

Ø	D1	D2	b	b1	e	h	f	S	S1	G	Номер исполнения с фланцем	B	C	a	d	Вес
40	42	41	25	41	9	38	8	11	11	G⅛ или M10×1	–	–	–	–	–	0,06
50	53	51	29	48	11	49	10	14	14	G¼ или M12×1,5	–	–	–	–	–	0,10
63	64	62	32	49	17	51	12	14	14							0,13
100	101	98	47	70	21	82	17	17	22	G½ или M20×1,5	3, 4, 5	50	80±0,2	3	5,5	0,32
100*			46			84						49				0,57
150	151	148	47	79	23	104	18	17	–		3	–	128±0,4	4	7	0,68
150*			50			120	19									1,05

* – 100 МПа