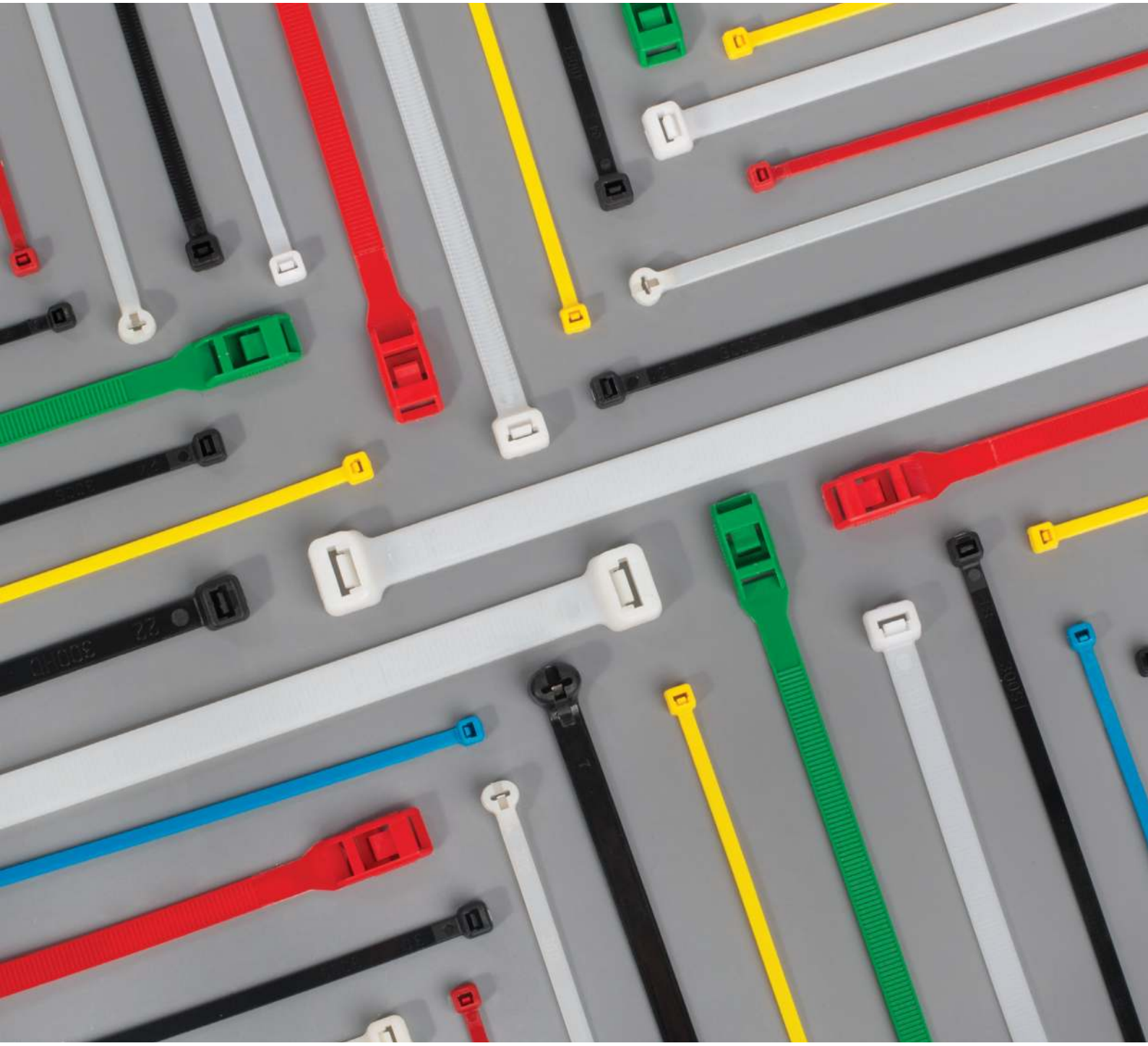

ПАСПОРТ

н к бельные стяжки ст нд ртные

КСС, НСС, КСТ, КСМ, КСО, КСЗ

СОДЕРЖАНИЕ

К бельные стяжки ст нд ртные КСС 3
К бельные стяжки ст нд ртные цветные 4
К бельные стяжки термостойкие 4
К бельные стяжки мет ллодетектируемые «Magnetic» 5
К бельные стяжки пл в ющие «Float» 5
К бельные стяжки НСС «EasyFix» 6
К бельные стяжки с м ркировочной площ дкой 7
К бельные стяжки нейлоновые с отверстием под винт 7
К бельные стяжки нейлоновые с отверстием под винт «Multihole» 8
К бельные стяжки с премиум-кл сс
с блокирующимся ст льным зубом 9
Инструмент для монт ж к бельных стяжек 10
Пр вил монт ж к бельных стяжек 11
Пр вил тр нспортиров ния, г р нтийного
хр нения и эксплу т ции 11

К бельные стяжки ст нд ртные

Тип: КСС

- Для крепеж и соединения в жгут к белей и проводов
- М тери л: нейлон 6.6, с моз тух ющий, без г логенов
- Цвет: белый н тур льный/черный
- Темпер тур эксплу т ции: – 40... + 85 °С
- Темпер тур монт ж : 0... + 60 °С
- Стяжки черного цвет устойчивы к воздействию ультр фиолетового излучения
- З мковый мех низм одностороннего ход , нер зъемный
- Инструмент: TG–01 (для стяжек шириной 2.5—4.8 мм)
  TG–03 (для стяжек шириной 3.5—10 мм)

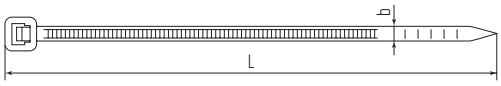

Наименование	Цвет	Тип стяжек	Размеры (мм)		Макс. Ø обхвата (мм)	Рабочая нагрузка (кг)	Упаковка (шт. в п/э пакете)
			L	b			
КСС 3х60(Fortisflex)	□■	миниатюрные	60	2.5	11	8	100
КСС 3х80 (Fortisflex)	□■		80	2.5	16	8	100
КСС 3х100 (Fortisflex)	□■		100	2.5	22	8	100
КСС 3х120 (Fortisflex)	□■		120	2.5	30	8	100
КСС 3х150 (Fortisflex)	□■		150	2.5	35	8	100
КСС 3х200 (Fortisflex)	□■		200	2.5	50	8	100
КСС 4х150 (Fortisflex)	□■	стандартные	150	3.6	35	18	100
КСС 4х200 (Fortisflex)	□■		200	3.6	50	18	100
КСС 4х250 (Fortisflex)	□■		250	3.6	65	18	100
КСС 4х300 (Fortisflex)	□■		300	3.6	80	18	100
КСС 4х370 (Fortisflex)	□■		370	3.6	102	18	100
КСС 5х180 (Fortisflex)	□■		180	4.5	42	22	100
КСС 5х200 (Fortisflex)	□■		200	4.5	50	22	100
КСС 5х250 (Fortisflex)	□■		250	4.5	65	22	100
КСС 5х300 (Fortisflex)	□■		300	4.5	82	22	100
КСС 5х350 (Fortisflex)	□■		350	4.8	90	22	100
КСС 5х400 (Fortisflex)	□■		400	4.8	105	22	100
КСС 5х450 (Fortisflex)	□■		450	4.8	130	22	100
КСС 5х500 (Fortisflex)	□■		500	4.8	150	22	100
КСС 8х200 (Fortisflex)	□■	усиленные	200	6.8	50	53	100
КСС 8х250 (Fortisflex)	□■		250	7.6	63	53	100
КСС 8х300 (Fortisflex)	□■		300	7.6	82	53	100
КСС 8х350 (Fortisflex)	□■		350	7.6	90	53	100
КСС 8х400 (Fortisflex)	□■		400	7.6	105	53	100
КСС 8х450 (Fortisflex)	□■		450	7.6	118	53	100
КСС 8х500 (Fortisflex)	□■		500	7.6	150	53	100
КСС 9х550 (Fortisflex)	□■	для экстремальных нагрузок	550	9.0	160	80	100
КСС 9х650 (Fortisflex)	□■		650	9.0	190	80	100
КСС 9х760 (Fortisflex)	□■		760	9.0	225	80	100
КСС 9х920 (Fortisflex)	□■		920	9.0	265	80	100
КСС 9х1020 (Fortisflex)	□■		1020	9.0	295	80	100
КСС 10х450 (Fortisflex)	□■		450	10	125	91	100
КСС 10х500 (Fortisflex)	□■		500	10	150	91	100
КСС 12х650 (Fortisflex)	□■		650	12	190	114	100
КСС 12х750 (Fortisflex)	□■		750	12	220	114	100

К бельные стяжки ст нд ртные цветные
Тип: КСС

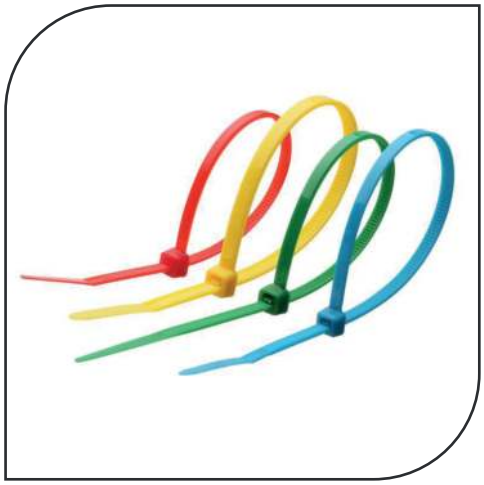

- Для б нд жиров ния, крепеж и м ркировки
- М тери л: нейлон 6.6, с моз тух ющий, без г логенов
- Цвет: кр сный, синий, желтый, зеленый
- Темпер тур эксплу т ции: – 40... + 85 °C
- Темпер тур монт ж : 0... + 60 °C
- З мковый мех низм одностороннего ход , нер зъемный
- Цветные стяжки – один из с мых экономичных способов м ркировки и идентифик ции пучков проводов
- Дополнительные р змеры цветных хомутов пост вляются под з к з
- Инструмент: TG–01 (для стяжек шириной 2.5—4.8 мм)
  TG–03 (для стяжек шириной 3.5—10 мм)

Наименование	Цвет				Размеры (мм)		Макс. Ø обхвата (мм)	Рабочая нагрузка (кг)	Упаковка (шт. в п/эпакете)
					L	b			
КСС 3x100 (Fortisflex)	■	■	■	■	100	2.5	22	8	100
КСС 4x150 (Fortisflex)	■	■	■	■	150	3.6	35	18	100
КСС 4x200 (Fortisflex)	■	■	■	■	200	3.6	50	18	100
КСС 5x300 (Fortisflex)	■	■	■	■	300	4.5	82	22	100
КСС 8x400 (Fortisflex)	■	■	■	■	400	7.6	105	53	100

К бельные стяжки термостойкие
Тип: КСТ

- Для крепеж и соединения в жгут к белей и проводов
- М тери л: нейлон 6.6, с моз тух ющий, без г логенов
- Специ льные доб вки увеличив ют термостойкость стяжек до +120 °C
- Цвет: н тур льный белый, с зеленов тым оттенком
- Темпер тур эксплу т ции: от – 40... до + 85 °C
- Темпер тур монт ж : от 0... до + 60 °C
- З мковый мех низм одностороннего ход , нер зъемный
- Инструмент: TG–01 (для стяжек шириной 2.5—4.8 мм)
  TG–03 (для стяжек шириной 3.5—10 мм)

Наименование	Цвет	Тип стяжек	Размеры (мм)		Макс. Ø обхвата (мм)	Рабочая нагрузка (кг)	Упаковка (шт. в п/э пакете)
			L	b			
КСТ 3x100 (Fortisflex)	□	термостойкие	100	2.5	22	8	100
КСТ 4x150 (Fortisflex)	□		150	3.5	35	18	100
КСТ 5x200 (Fortisflex)	□		200	4.5	50	22	100
КСТ 5x300 (Fortisflex)	□		300	4.5	82	22	100
КСТ 5x400 (Fortisflex)	□		400	4.8	105	22	100

К бельные стяжки мет ллодетектируемые
Тип: KCC «Magnetic»

- Для пищевой и ф рм цевтической продукции
- М тери л: нейлон 6.6, с мет ллическими пигмент ми и м гнитными свойств ми
- Цвет: синий
- Темпер тур эксплу т ции: – 40... + 85 °C
- З мковый мех низм одностороннего ход , нер зъемный
- Легко могут быть идентифициров ны с помощью мет ллодетектеров, м гнитов и рентгеновских уст новок
- Синий цвет упрощ ет визу льное обн ружение и идентифик цию стяжек
- Инструмент: TG–01 (для стяжек шириной 2.5—4.8 мм)

Наименование		Размеры (мм)		Макс. Ø обхвата (мм)	Рабочая нагрузка (кг)	Упаковка (шт. в п/эпакете)
		L	b			
KCC «Magnetic» 4x150 (Fortisflex)	■	150	3.6	35	180	100
KCC «Magnetic» 5x200 (Fortisflex)	■	200	4.8	50	220	100
KCC «Magnetic» 5x300 (Fortisflex)	■	300	4.8	82	220	100
KCC «Magnetic» 5x370 (Fortisflex)	■	370	4.8	102	220	100

К бельные стяжки пл в ющие
Тип: KCC «Float»

- Для крепеж и соединения в жгут к белей и проводов
- М тери л: полипропилен
- Цвет: ор нжевый
- Темпер тур эксплу т ции: от – 20... до + 75 °C
- З мковый мех низм одностороннего ход , нер зъемный
- Обл д ют низким водопогл щение и способностью пл в ть
- Яркий ор нжевый цвет упрощ ет визу льное обн ружение и идентифик цию стяжек
- Инструмент: TG–01 (для стяжек шириной 2.5—4.8 мм)
  TG–03 (для стяжек шириной 3.5—10 мм)

Наименование		Размеры (мм)		Макс. Ø обхвата (мм)	Рабочая нагрузка (кг)	Упаковка (шт. в п/эпакете)
		L	b			
KCC «Float» 4x150 (Fortisflex)	■	150	3.6	35	80	100
KCC «Float» 5x200 (Fortisflex)	■	200	4.8	50	135	100
KCC «Float» 5x300 (Fortisflex)	■	300	4.8	82	135	100
KCC «Float» 5x370 (Fortisflex)	■	370	7.6	102	230	100

К бельные стяжки «EasyFix»

Тип: НСС «EasyFix»

- Предн зн чены для крепеж и соединения в жгут к белей и проводов
- М тери л: поли мид
- Темпер тур монт ж : от 0... +60°С
- З мковый мех низм одностороннего ход . Нер зъемный
- Цвет: белый, черный
- Инструмент: TG-01 (для стяжек шириной 2.5—4.8 мм)
  TG-03 (для стяжек шириной 3.5—10 мм)

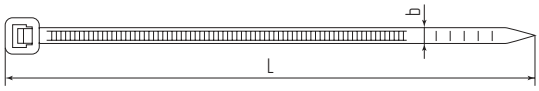

Наименование	Цвет	Размеры (мм)		Макс. Ø обхвата (мм)	Рабочая нагрузка (Н)	Упаковка (шт. в п/э пакете)
		L	b			
НСС «EasyFix» 3x100 (Fortisflex)	□■	100	2.5	22	80	100
НСС «EasyFix» 3x150 (Fortisflex)	□■	150	2.5	35	80	100
НСС «EasyFix» 3x200 Fortisflex)	□■	200	2.5	50	80	100
НСС «EasyFix» 4x200 (Fortisflex)	□■	200	3.6	50	180	100
НСС «EasyFix» 4x250 (Fortisflex)	□■	250	3.6	65	180	100
НСС «EasyFix» 4x300 (Fortisflex)	□■	300	3.6	80	180	100
НСС «EasyFix» 5x200 (Fortisflex)	□■	200	4.8	50	220	100
НСС «EasyFix» 5x300 (Fortisflex)	□■	300	4.8	82	220	100
НСС «EasyFix» 5x400 (Fortisflex)	□■	400	4.8	105	220	100
НСС «EasyFix» 8x300 (Fortisflex)	□■	300	7.6	82	530	100
НСС «EasyFix» 8x400 (Fortisflex)	□■	400	7.6	105	530	100
НСС «EasyFix» 8x500 (Fortisflex)	□■	500	7.6	150	530	100
НСС «EasyFix» 9x760 (Fortisflex)	□■	760	9	225	800	100

К бельные стяжки с м ркировочной площ дкой
Тип: КСМ

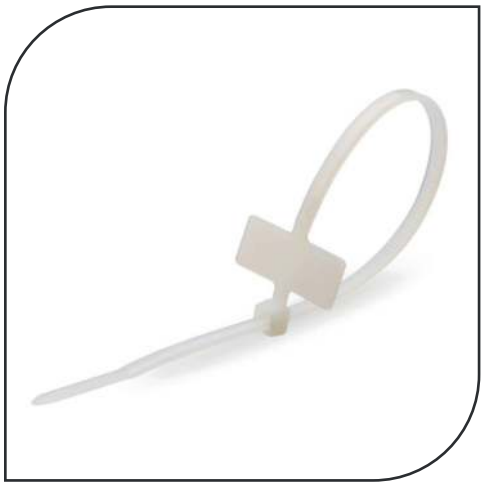

- Для крепления, б нд жиров ния и м ркировки проводов
- М тери л: нейлон 6.6, с моз тух ющий, без г логенов
- Цвет: белый н тур льный
- Темпер тур эксплу т ции: – 40... + 85 °C
- Темпер тур монт ж : 0... + 60 °C
- З мковый мех низм одностороннего ход , нер зъемный
- Н несение м ркировки при помощи флом стер или н клеек

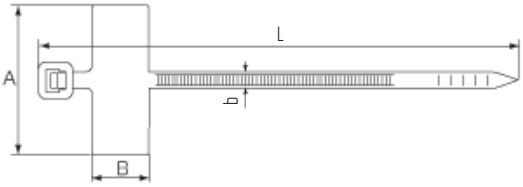

Наименование	Цвет	Размеры (мм)			Рабочая нагрузка (кг)	Упаковка (шт. в п/э пакете)
		L	b	AxB		
КСМ 3x100(б) (Fortisflex)	□	100	2.5	2.5x8	8	250x100
КСМ 3x200(б) (Fortisflex)	□	200	2.5	2.5x8	8	250x100
КСМ 3x205(б) (Fortisflex)	□	205	3.6	2.5x8	18	125x100

К бельные стяжки нейлоновые с отверстием под винт
Тип: КСО

- Для крепеж и соединения в жгут к белей и проводов
- М тери л: нейлон 6.6, с моз тух ющий, без г логенов
- Цвет: белый/черный
- Темпер тур эксплу т ции: от – 40... до + 85 °C
- Темпер тур монт ж : от 0... до + 60 °C
- З мковый мех низм одностороннего ход , нер зъемный
- Конец стяжки имеет конструктивное отверстие для крепеж хомут к р бочей поверхности при помощи с морезов
- Инструмент: TG-01 (для стяжек шириной 2.5—4.8 мм)
  TG-03 (для стяжек шириной 3.5—10 мм)

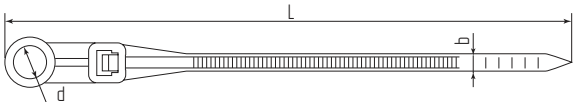

Наименование	Цвет	Размеры (мм)			Макс. Ø обхвата (мм)	Рабочая нагрузка (кг)	Упаковка (шт. в п/э пакете)
		L	b	d			
КСО 4x110 (Fortisflex)	□■	110	3.6	5.0	22	18	100
КСО 4x150 (Fortisflex)	□■	150	3.6	5.0	32	18	100
КСО 5x220 (Fortisflex)	□■	220	4.8	5.5	54	22	100
КСО 8x380 (Fortisflex)	□■	380	7.6	6.8	98	55	100

К бельные стяжки нейлоновые с отверстием под винт
Тип: КСО «Multihole»

- Для крепеж и соединения в жгут к белей и проводов
- М тери л: нейлон 6.6, с моз тух ющий, без г логенов
- Цвет: черный
- Темпер тур эксплу т ции: – 40... + 85 °С
- Темпер тур монт ж : 0... + 60 °С
- Устойчивы к воздействию ультр фиолетового излучения
- З мковый мех низм одностороннего ход , нер зъемный
- Уник льн я конструкция 2 в 1: соединение в жгут к белей, проводов и крепление к поверхности с помощью с морезов
- Мультипозиционность стяжки позволяет регулиров ть высоту подвес относительно точки крепления
- Увеличенн я толщин стяжки уменьш ет риск повреждение изоляции провод
- Инструмент: TG–03 (для стяжек шириной 3.5—10 мм)

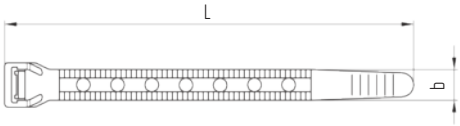

Наименование	Цвет	Размеры (мм)			Макс. Ø обхвата (мм)	Рабочая нагрузка (кг)	Упаковка (шт. в п/э пакете)
		L	b	d			
КСО «Multihole» 10x200 (Fortisflex)	■	200	10	3.5	50	40	100
КСО «Multihole» 10x280 (Fortisflex)	■	280	10	3.5	73	40	100
КСО «Multihole» 10x360 (Fortisflex)	■	360	10	3.5	96	40	100

Устройство замка стандартной нейлоновой стяжки

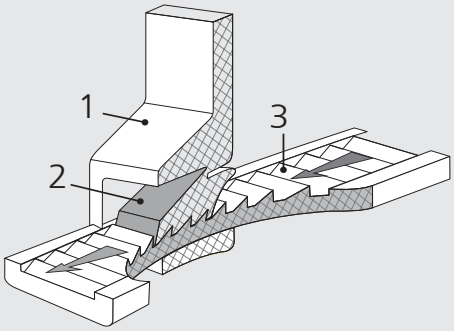

Устройство замка стандартной кабельной стяжки представляет собой нейлоновую головку (1) с фиксатором (2). На внутренней рабочей поверхности фиксатора расположены пиловидные выступы.

При монтаже стяжки ее свободный конец заводится в щель между корпусом головки и фиксатором. При затягивании стяжки ее внутренняя поверхность с зубчатым рельефом входит в зацепление с фиксатором, что обеспечивает ступенчатую затяжку. Обратный ход блокируется храповым механизмом замка.

Зубцы (3), размещенные ниже поверхности ленты, не повреждают закрепляемые предметы и безопасны для изоляции кабелей и проводов.

В состав нейлоновых стяжек черного цвета включены компоненты, обеспечивающие устойчивость к ультрафиолетовому излучению. Это продлевает срок их службы при эксплуатации под воздействием прямых солнечных лучей.

К бельные стяжки с премиум–кл сс с блокирующимся ст льным зубом

Тип: КСЗ

- Для крепеж и соединения в жгут к белей и проводов
- М тери л стяжки: нейлон 6.6, с моз тух ющий, без г логенов
- З мок–вст вк : нерж веющ я ст ль м рки AISI 304
- Цвет: белый/черный
- Темпер тур эксплу т ции: – 40... + 85 °С
- Темпер тур монт ж : 0... + 60 °С
- З мковый мех низм одностороннего ход , нер зъемный
- Уник льн я конструкция з мк с пл вным переходом от головки к ленте усилив ет зону, особо подверженную воздействию р зрывной силы
- Увеличенн я ширин стяжек в ср внении со ст нд ртными КСС
- Пл вн я бесступенч т я фикс ция з тяжки в любой точке
- Отсутствие зубцов н ленте обеспечив ет бесступенч тую з тяжку, увеличив ет площ дь поперечного сечения и повыш ет допустимую р бочую н грузку
- Инструмент: TG–01 (для стяжек шириной 2.5—4.8 мм)
  TG–03 (для стяжек шириной 3.5—10 мм)

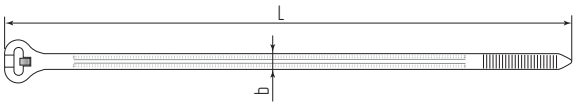

Наименование	Цвет	Размеры (мм)		Макс. Ø обхвата (мм)	Рабочая нагрузка (кг)	Упаковка (шт. в п/э пакете)
		L	b			
КСЗ 3x100 (Fortisflex)	□ ■	100	3.0	25	8	100
КСЗ 4x150 (Fortisflex)	□ ■	150	4.0	35	18	100
КСЗ 4x200 (Fortisflex)	□ ■	200	4.0	50	18	100
КСЗ 5x300 (Fortisflex)	□ ■	300	5.0	80	22	100
КСЗ 8x200 (Fortisflex)	□ ■	200	8.0	50	53	100
КСЗ 8x300 (Fortisflex)	□ ■	300	8.0	80	53	100
КСЗ 8x400 (Fortisflex)	□ ■	400	8.0	110	53	100
КСЗ 10x600 (Fortisflex)	□ ■	600	10.0	175	91	100

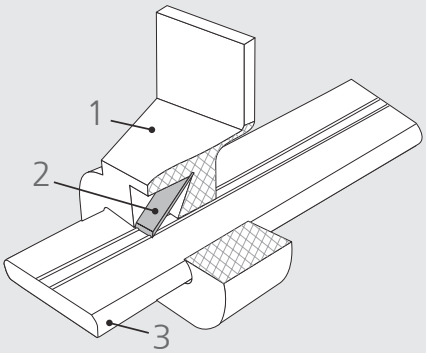

Устройство замка нейлоновой стяжки премиум-класса со стальным блокирующим зубом

Устройство замка кабельной стяжки повышенной прочности представляет собой нейлоновую головку (1) со встроенной металлической пластиной из нержавеющей стали – «зубом» (2).

Конец стального зуба имеет дополнительную одностороннюю заточку, а сама пластина расположена под углом около 45° к траектории движения стяжки.

При монтаже стяжки ее свободный конец (3) заводится в щель между корпусом головки и наклонным стальным зубом.

При затягивании стяжка свободно проскальзывает в одном направлении, однако при попытке обратного хода клиновидный зуб врезается в ленту стяжки и блокирует движение.

ИНСТРУМЕНТ ДЛЯ МОНТАЖА КАБЕЛЬНЫХ СТЯЖЕК

Инструмент для монт ж нейлоновых стяжек с регулятором усилия з тяжки и втом тической обрезкой

Тип: TG-01

- Монт ж нейлоновых стяжек шириной 2.5–4.8 мм
- Автом тическ я обрезк по достижении необходимого усилия з тяжки
- Корпус из люминиевого спл в
- Регулятор усилия з тяжки, при котором происходит обрезк конц стяжки
- Сокр щ ет время монт ж , обеспечив ет з д нное усилие з тяжки и профессион льное к чество р бот
- Вес: 310 г
- Длин : 160 мм

Инструмент для монт ж нейлоновых стяжек с обрезкой в ручном режиме

Тип: TG-03

- Монт ж усиленных нейлоновых шириной 6–10 мм
- Обрезк н ж тием н рыч г после з тяжки
- Прорезиненные нескользящие рукоятки
- Без льтерн тивный инструмент для з тяжки усиленных всепогодных стяжек при монт же линий СИП
- Сокр щ ет время монт ж , обеспечив ет з д нное усилие з тяжки и профессион льное к чество р бот
- Вес: 280 г
- Длин : 200 мм

АКСЕССУАРЫ ДЛЯ МОНТАЖА КАБЕЛЬНЫХ СТЯЖЕК

Бирк пл стиков я м ркировочн

Комплект «Бирк -рибон» для м ркировки к беля

Площ дки монт жные с моклеящиеся

Дюбель-хомуты

1. ПРАВИЛА МОНТАЖА КАБЕЛЬНЫХ СТЯЖЕК

1.1. Выбр ть стяжку исходя из требов ний к р бочей н грузке. Для усиленных конструкций рекомендов но использов ние стяжек большей ширины.

1.2. Определить длину стяжки в соответствии с р змером з крепляемых изделий и с учетом припуск н з тяжку профессион льным инструментом.

1.3. Рекомендуется вскрыть уп ковку непосредственно перед использов нием

1.4. При монт же в условиях низких темпер тур предв рительно выдерж ть уп ковку при комн тной темпер туре в течение 2-х ч сов

1.5. Проверить стяжки н предмет н личия/отсутствия мех нических повреждений.

1.6. Определить количество стяжек и мест их р сположения н з крепляемой конструкции. При пл ниров нии р змещения стяжек необходимо учитыв ть р спределение н грузки. При воздействии р вномерной н грузки стяжки рекомендуется з крепл ять р вномерно. При н личии сосредоточенной н грузки стяжки рекомендуется р спол г ть более плотно в месте воздействия усилий.

1.7. Для монт ж стяжку необходимо обернуть вокруг конструкции, вст вить свободный конец стяжки в з мок и рук ми произвести предв рительную з тяжку

1.8. Д льнейшую финишную з тяжку необходимо производить специ льным инструментом, предн зн ченным для з тяжки и обрезки стяжек

1.9. При з тяжке и обрезке конц стяжки необходимо следов ть инструкциям, ук з нным в п спорте используемого инструмент

2. ПРАВИЛА ТРАНСПОРТИРОВАНИЯ, ГАРАНТИЙНОГО ХРАНЕНИЯ И ЭКСПЛУАТАЦИИ

2.1. Стяжки к бельные в уп ков нном виде можно тр нспортиров ть втомобильным тр нспортом с з крытым кузовом, железнодорожным тр нспортом в з крытых в гон х, ви ционным тр нспортом в негерметизиров нных отсек х, речным или морским тр нспортом (в трюм х), либо в контейнер х всеми перечисленными вид ми тр нспорт .

2.2. Тр нспортиров ние должно осуществляться в соответствии с пр вил ми перевозок, действующими н к ждом виде тр нспорт . При хр нении и тр нспортиров нии стяжки к бельные должны быть з щищены от мех нических повреждений.

2.3. Условия тр нспортиров ния и хр нения стяжек к бельных в ч сти воздействия клим тических ф кторов окруж ющей среды – по группе 4 ГОСТ 15150-69.

2.4. Стяжки к бельные пост вляются в тр нспортной уп ковке — коробк х из гофрок ртон . Внутри тр нспортной уп ковки имеется потребительск я уп ковк — полиэтиленовые п кеты. Р змер потребительской, тр нспортной уп ковок, т кже количество уп ков нных изделий может меняться в з висимости от типор змер , объем п ртии и условий тр нспортиров ния.

2.5. По согл сов нию с з к зчиком возможны другие формы уп ковки.

2.6. Информ цию о срок х г р нтийного хр нения Вы можете узн ть н с йте www.kvt.su