finder®
SWITCH TO THE FUTURE

Светодиодные щитовые светильники

СЕРИЯ
7L

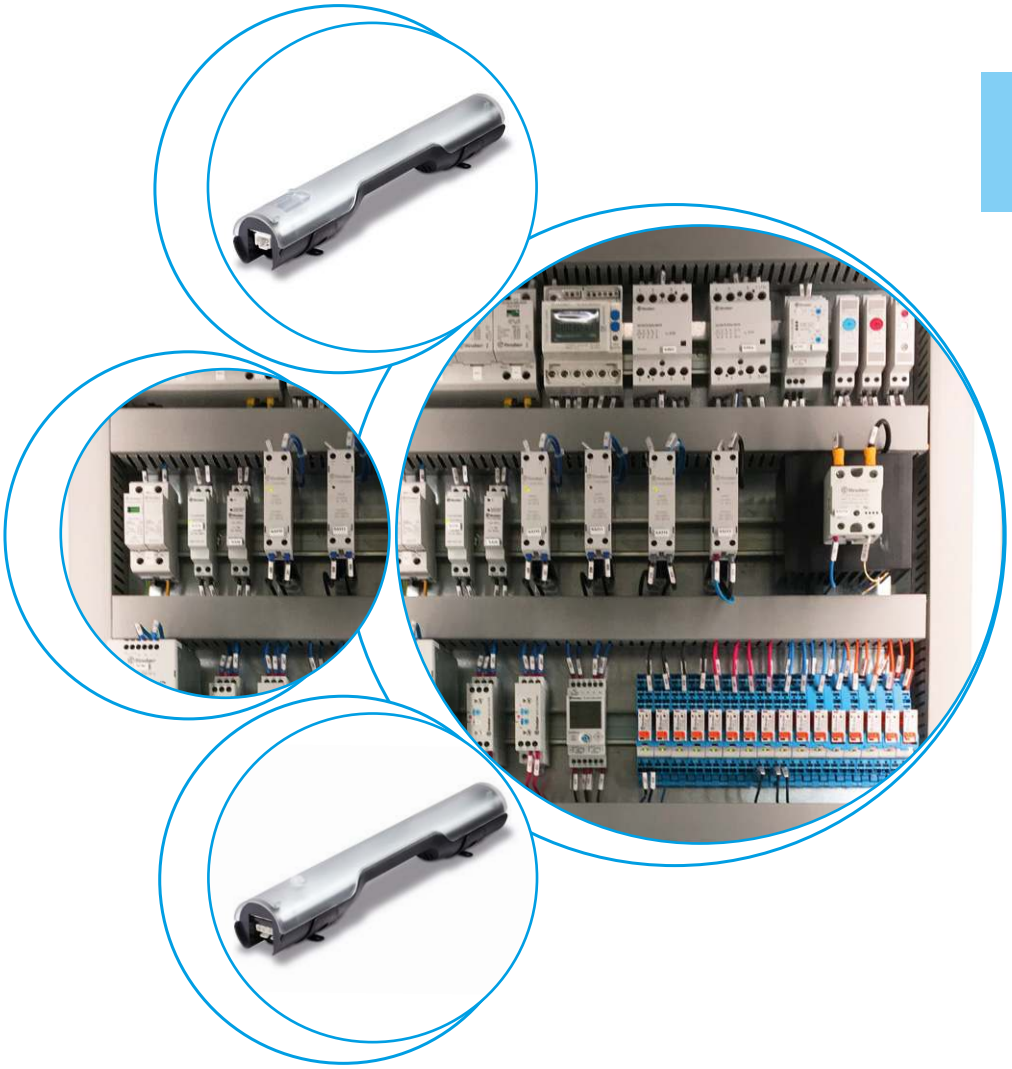

Электро распредели-тельные щиты

Панели управления

FINDER оставляет за собой право вносить изменения в характеристики приборов без дополнительного уведомления.
FINDER не несет ответственность в случае причинения ущерба лицам, связанным с некорректным применением оборудования.

Светодиодные светильники для электрических шкафов

Тип 7L.43.0.xxx.1x00
- 600 люмен
- Монтаж на магните или с помощью металлических клипс с винтовым креплением

Тип 7L.46.0.xxx.1x00
- 1200 люмен
- Монтаж на магните или с помощью металлических клипс с винтовым креплением

- Низкое энергопотребление
- Угол освещения 120°
- Цветовая темпаратура 5000 K
- Клеммы Push-in для подключения одного светильника
- Разъемные штекеры для подключения одного или нескольких светильников (до 7 ламп)
- Дизайн от Minelli-Fossati

Габаритные чертежи см. стр. 7

		NEW 7L.43.0.xxx.1x00	NEW 7L.46.0.xxx.1x00
		• 600 люмен, 9Вт • С выключателем ВКЛ/ВЫКЛ	• 1200 люмен, 13Вт • С выключателем ВКЛ/ВЫКЛ
Характеристики светильника			
Тип лампы		Светодиодная, угол освещения 120°, дневной белый свет, цветовая температура: 5000 K	
Световой поток	лм	600	1200
Срок службы	ч	60000	
Электрические характеристики			
Рабочее напряжение	В AC (50/60 Гц) / DC	12…48 - 110…240	
Рабочий диапазон	В AC/DC	9.6…52.8 - 88…264	
Номинальный ток (при 230В AC)	mA	39	54
Номинальный ток (при 24В DC)	mA	200	300
Номинальная мощность лампы (при 230В AC)	Вт	9	13
Номинальная мощность лампы (при 24В DC)	Вт	9	13
Общие данные			
Кабель для подключения светильников		Гибкий кабель в оболочке 2x1.5мм², Клеммы Push-in или разъемные штекеры	
Соединители от лампы к лампе		Гибкий кабель в оболочке 2x1.5мм², разъемные штекеры вилка-розетка	
Розетка и вилка		2-полюса с замком	
Способ монтажа		На магните или с помощью металлических клипс	
Корпус		Пластик, прозрачный	
Температура окружающей среды	°C	–30…+50	
Класс защиты		II	
Категория защиты		IP 20	
Сертификация (в соответствии с типом)		CE	

СЕРИЯ 7L
Светодиодные щитовые светильники

Светодиодные светильники для электрических шкафов

Тип 7L.43.0.xxx.2x00
- 600 люмен
- Монтаж на магните или с помощью металлических клипс с винтовым креплением

Тип 7L.46.0.xxx.2x00
- 1200 люмен
- Монтаж на магните или с помощью металлических клипс с винтовым креплением

- Низкое энергопотребление
- Угол освещения 120°
- Цветовая темпаратура 5000 K
- Клеммы Push-in для подключения одного светильника
- Разъемные штекеры для подключения одного или нескольких светильников (до 7 ламп)
- Дизайн от Minelli-Fossati

Габаритные чертежи см. стр. 8

		NEW 7L.43.0.xxx.2x00	NEW 7L.46.0.xxx.2x00
		• 600 люмен • С детектором движения	• 1200 люмен • С детектором движения
Характеристики светильника			
Тип лампы		Светодиодная, угол освещения 120°, дневной белый свет, цветовая температура: 5000 K	
Световой поток	лм	600	1200
Срок службы	ч	60000	
Задержка перед выключением	мин	3	
Электрические характеристики			
Рабочее напряжение	В AC (50/60 Гц) / DC	12…48 - 110…240	
Рабочий диапазон	В AC/DC	9.6…52.8 - 88…264	
Номинальный ток (при 230В AC)	mA	39	54
Номинальный ток (при 24В DC)	mA	200	300
Номинальная мощность лампы (при 230В AC)	Вт	9	13
Номинальная мощность лампы (при 24В DC)	Вт	9	13
Общие данные			
Кабель для подключения светильников		Гибкий кабель в оболочке 2x1.5мм², Клеммы Push-in или разъемные штекеры	
Соединители от лампы к лампе		Гибкий кабель в оболочке 2x1.5мм², разъемные штекеры вилка-розетка	
Розетка и вилка		2-полюса с замком	
Способ монтажа		На магните или с помощью металлических клипс	
Корпус		Пластик, прозрачный	
Температура окружающей среды	°C	–30…+50	
Класс защиты		II	
Категория защиты		IP 20	
Сертификация (в соответствии с типом)		CE	

I-2020, www.findernet.com

Информация по заказам

Пример: серия 7L, Светодиодный светильник с магнитным креплением, выключатель ВКЛ/ВЫКЛ, электропитание 12…48В AC/DC, клеммы Push-in.

7 L . 4 3 . 0 . 0 2 4 . 1 1 0 0

Серия

Тип
43 = Светодиодный светильник, 600лм
46 = Светодиодный светильник, 1200лм

Версия питания
0 = AC (50/60 Hz)/DC

Напряжение питания
024 = (12…48)V AC/DC
230 = (110…240)V AC/DC

Подключение
1 = Клеммы Push-in для подключения одного светильника
2 = Разъемные штекеры для подключения одного или нескольких светильников

Выключатель
1 = выключатель ВКЛ/ВЫКЛ
2 = с детектором движения

Коды заказа

7L.43.0.024.1100	7L.46.0.024.1100
7L.43.0.024.1200	7L.46.0.024.1200
7L.43.0.024.2100	7L.46.0.024.2100
7L.43.0.024.2200	7L.46.0.024.2200
7L.43.0.230.1100	7L.46.0.230.1100
7L.43.0.230.1200	7L.46.0.230.1200
7L.43.0.230.2100	7L.46.0.230.2100
7L.43.0.230.2200	7L.46.0.230.2200

Аксессуары

07L.11 (входит в комплект поставки)

07L.12 (Не входит в комплект поставки)

0 7 L . 1 1

Тип

Розетки и вилки, закодированные, для подключения к 2-жильному кабелю (2x1.5 мм²), например H05VV-F, 2x1.5мм²

11 = Штекерная розетка, открытая со стороны входа

12 = Штекерная вилка, открытая со стороны выхода

Подключение

Быстрая и простая система подключения с помощью клемм push-in для подключения одного светильника или штекерные разъемы для подключения одного или нескольких светильников.

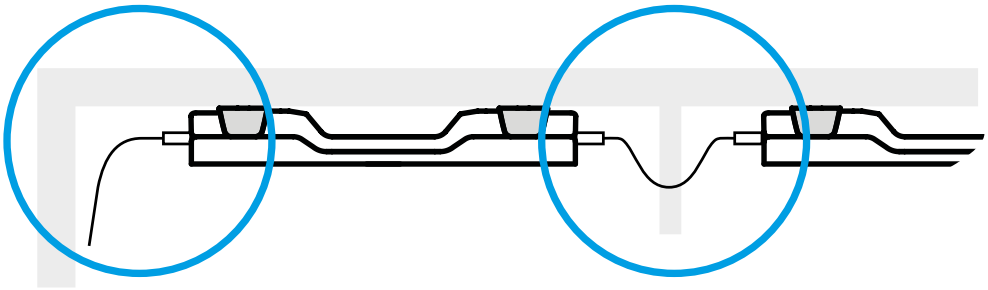

Многократное подключение (до 7 светильников)

G

I-2020, www.findernet.com

Габаритные чертежи

тип 7L.4x.0.xxx.1100 / 1200

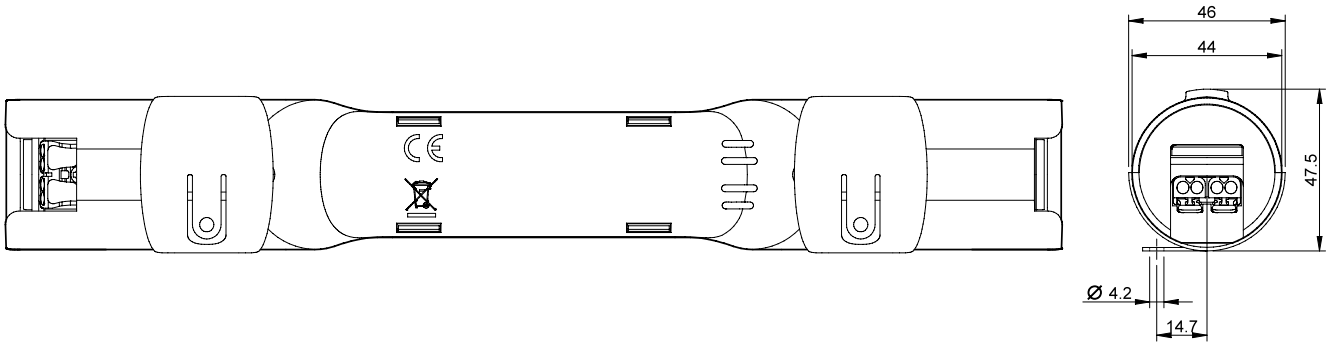

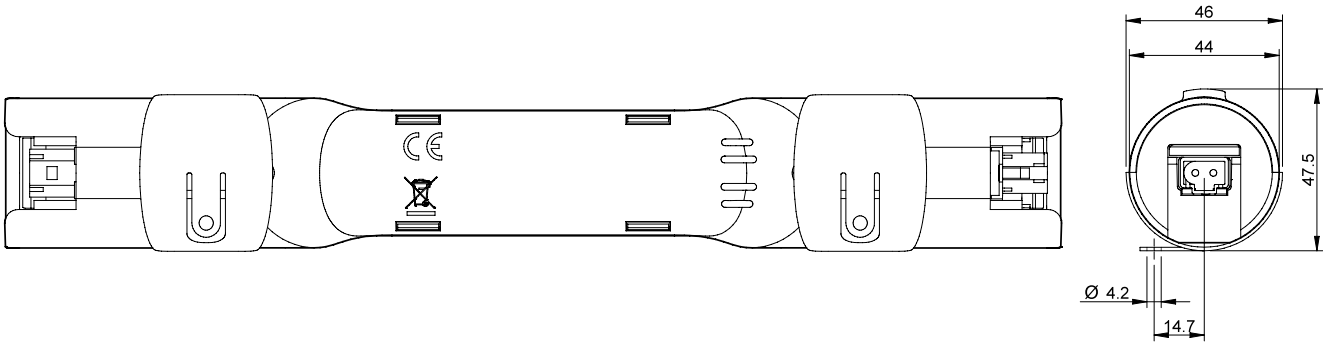

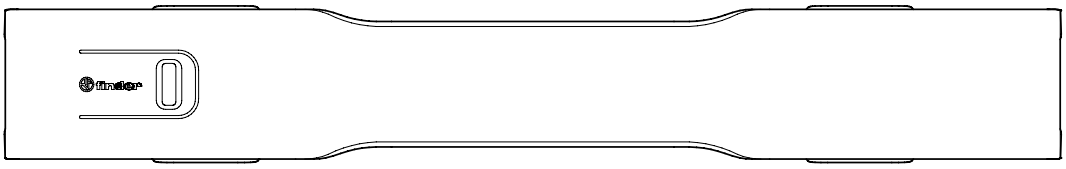

G

Габаритные чертежи

тип 7L.4x.0.xxx.2100 / 2200

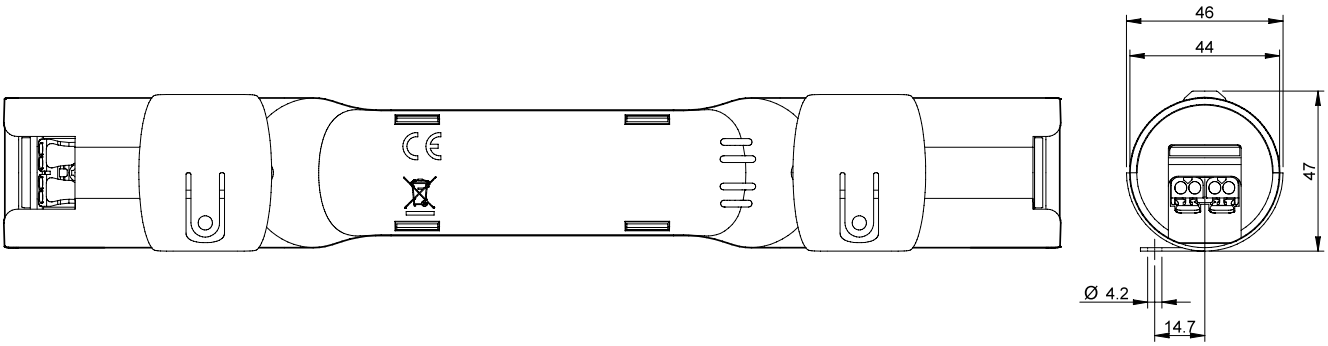

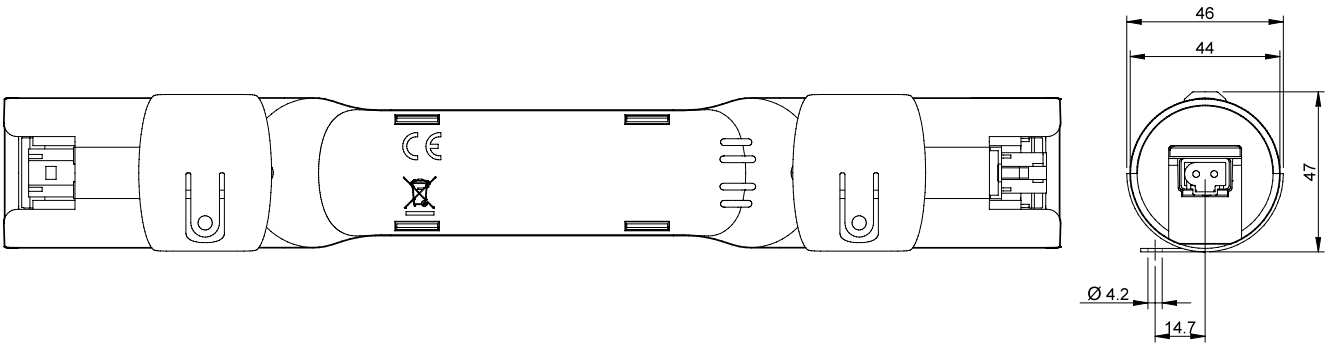

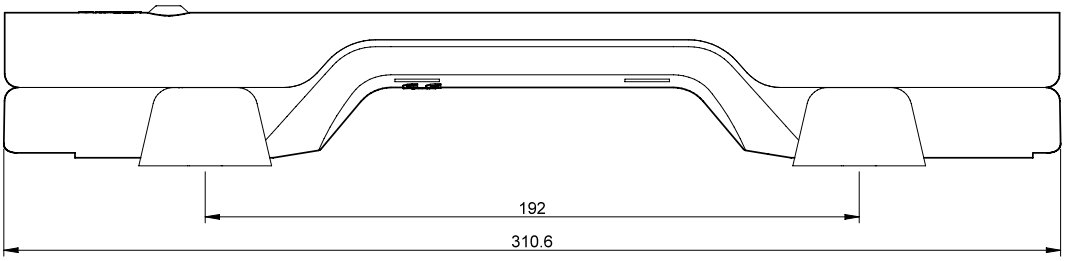

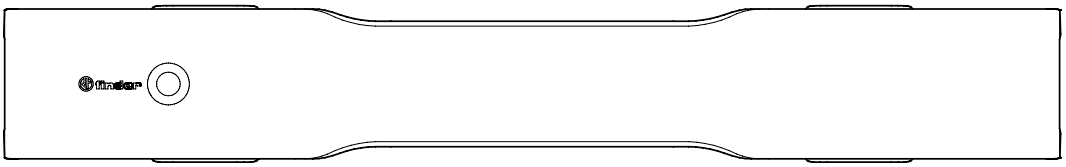

G

I-2020, www.findernet.com