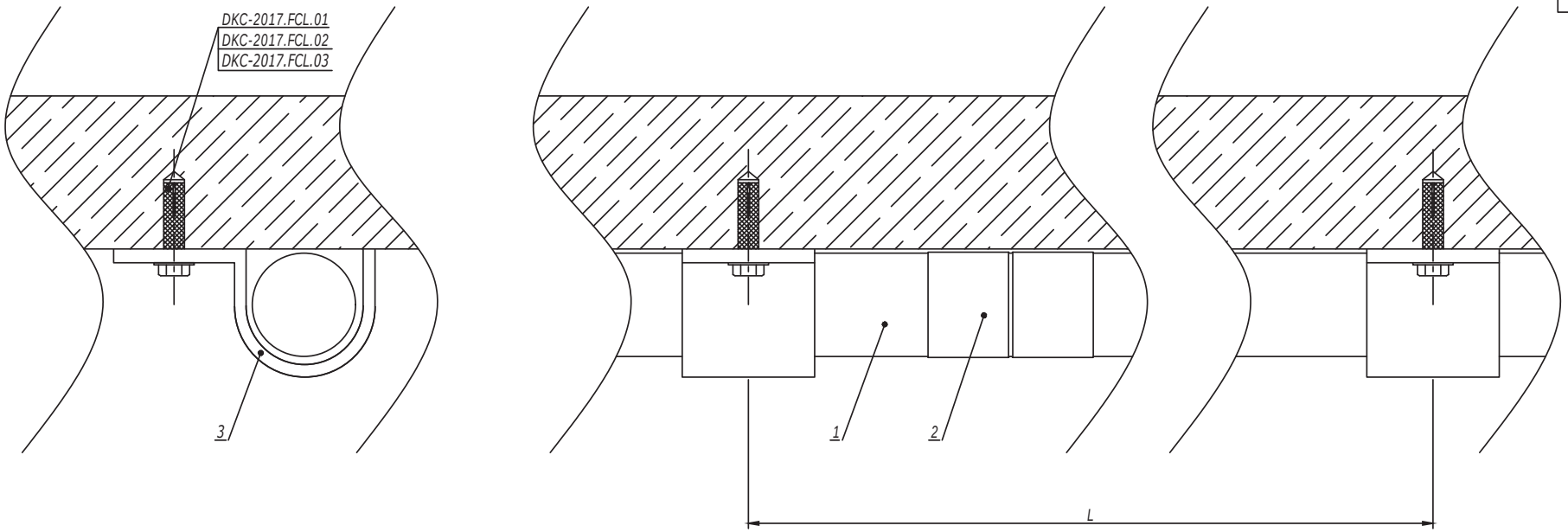

1. Монтаж к опорной поверхности согласно DKC-2017.FCL.01-DKC-2017.FCL.03.
2. Расстояние L необходимо уточнить в соответствующем ТРМ.

Поз.	Наименование	Код	Кол.	Примечание
1	Труба стальная жесткая	6008-****		
2	Муфта соединительная труба-труба, AISI316L	6110-**XX		
3	Хомут стальной с внутренней резьбой/Держатель оцинкованный односторонний/Держатель оцинкованный двусторонний	580**/ 533**/ 533**		

Изм.	Кол.уч.	Лист	№док.	Подпись	Дата	DKC-2017.FCL.14		
Разработал		Тиунов И.А.			11.17	Крепление жестких стальных труб к бетону, кирпичу и аналогичным поверхностям	Стадия	Лист	Листов
Проверил		Чередниченко Г.А.			11.17				1
Утвердил		Дядичко А.В.			11.17		DKC		

Взаим. инв. №

Подпись и дата

Инв. № подл.

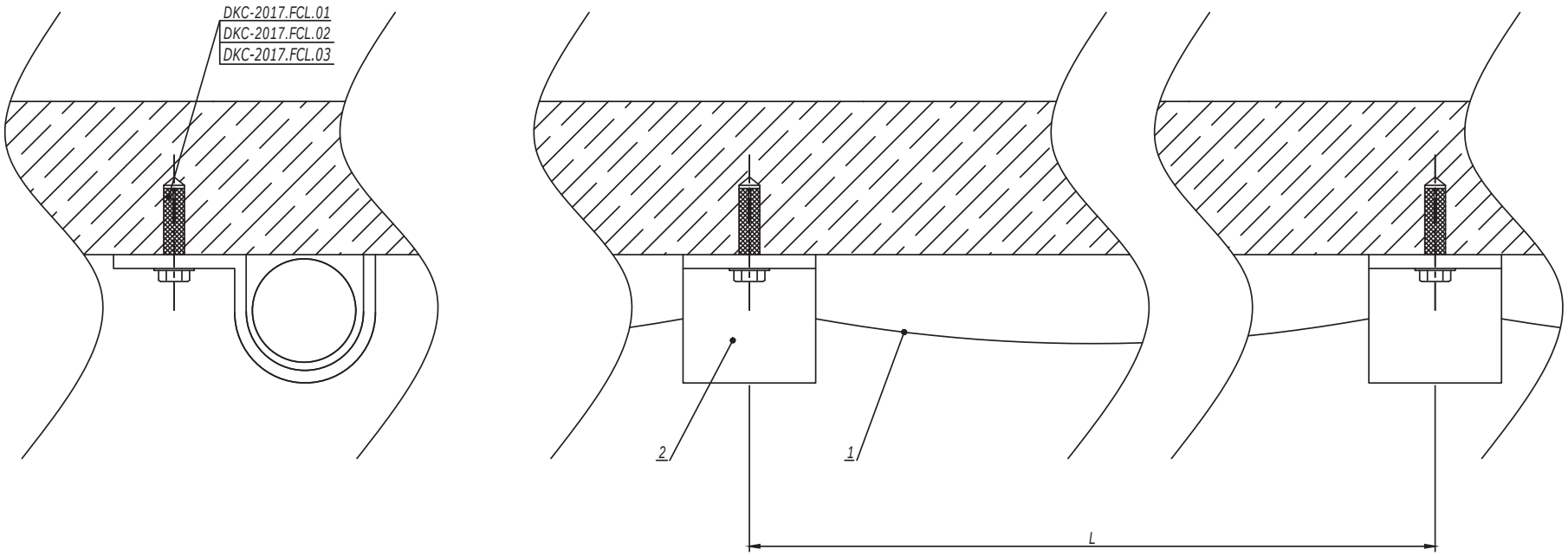

1. Монтаж к опорной поверхности согласно DKC-2017.FCL.01-DKC-2017.FCL.03.
2. Расстояние L необходимо уточнить в соответствующем ТРМ.
3. Допускается прокладка кабеля в пластиковых трубах серии "Octopus", металлорукаве "Cosmec" и кабель-канале "InLiner".

Поз.	Наименование	Код	Кол.	Примечание
1	Кабель огнестойкий			
2	Хомут стальной с внутренней резьбой/Держатель оцинкованный односторонний/Держатель оцинкованный двусторонний	580**/ 533**/ 533**		

Изм.	Кол.уч.	Лист	№док.	Подпись	Дата	DKC-2017.FCL.16			
Разработал		Тиунов И.А.			11.17	Крепление к бетону, кирпичу и аналогичным поверхностям для одиночной прокладки	Стадия	Лист	Листов
Проверил		Чередниченко Г.А.			11.17			1	2
Утвердил		Дядичко А.В.			11.17		DKC		

Взаим. инв. №

Подпись и дата

Инв. № подл.

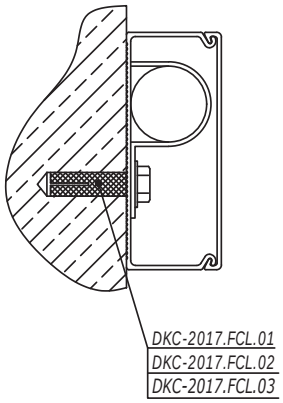

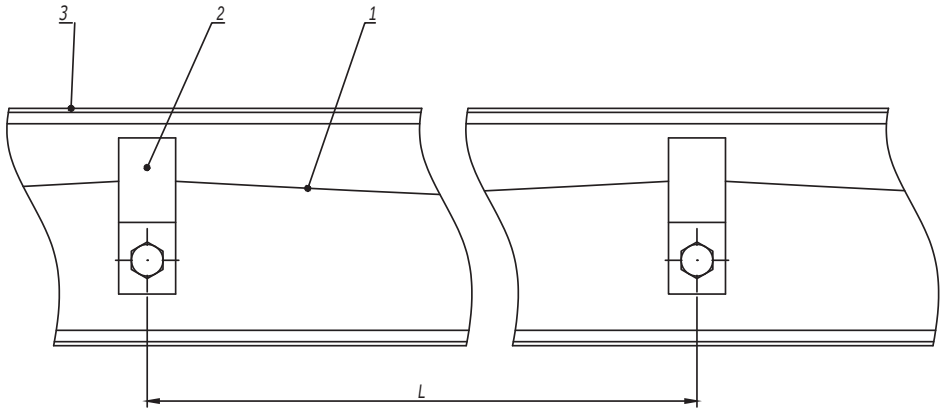

1. Монтаж к опорной поверхности согласно DKC-2017.FCL.01-DKC-2017.FCL.03.
2. Расстояние L необходимо уточнить в соответствующем ТРМ.

Поз.	Наименование	Код	Кол.	Примечание
1	Кабель огнестойкий			
2	Хомут стальной с внутренней резьбой/Держатель оцинкованный односторонний/Держатель оцинкованный двусторонний	580**/ 533**/ 533**		
3	Кабель-канал "InLiner"			

Изм.	Кол.уч.	Лист	№док.	Подпись	Дата	DKC-2017.FCL.16	Лист 2

Взаим. инв. №
Подпись и дата
Инв. № подл.