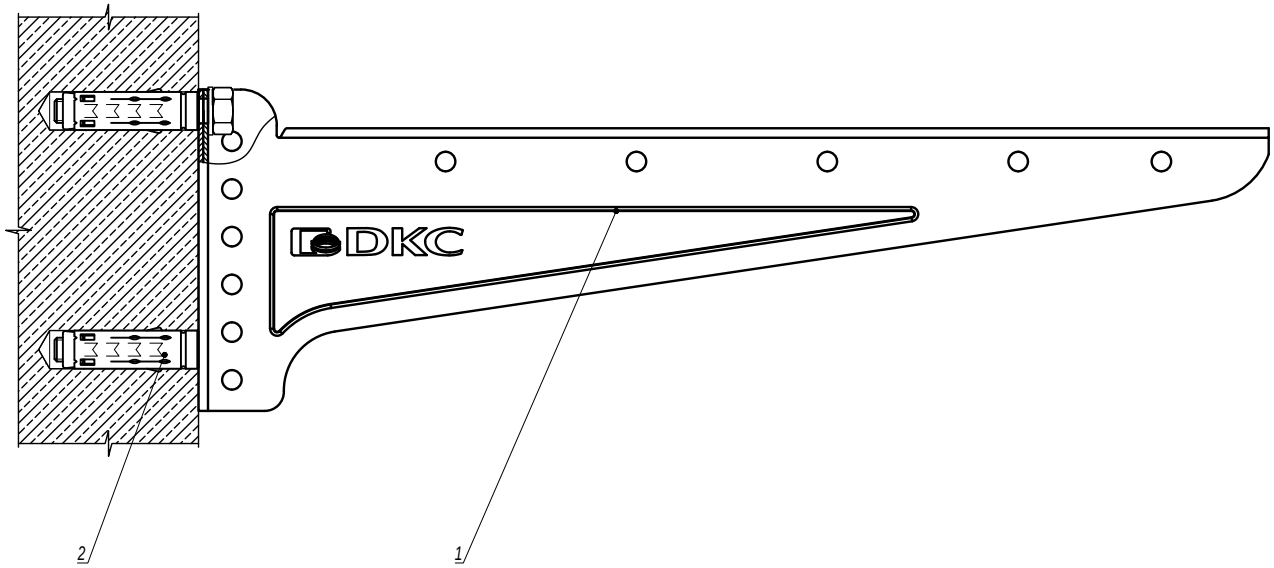

1. С консолями длиной 100-300 мм использовать анкер М8.
   С консолями длиной 400 мм использовать анкер М10.

Поз.	Наименование	Код	Кол.	Примечание
1	Консоль BBN-40/BBN-50/BBN-60		1	
2	Анкер		2	DKC-2018.M5.01

Изм.	Кол.уч.	Лист	№док.	Подпись	Дата	DKC-2021.B5.31		
Разработал		Тиунов И.А.			02.21	Монтаж консоли BBN-40/BBN-50/BBN-60 к стене	Стадия	Лист	Листов
Проверил		Чередниченко Г.А.			02.21				1
Утвердил		Дядичко А.В.			02.21		DKC		

Взаим. инв. №

Подпись и дата

Инв. № подл.

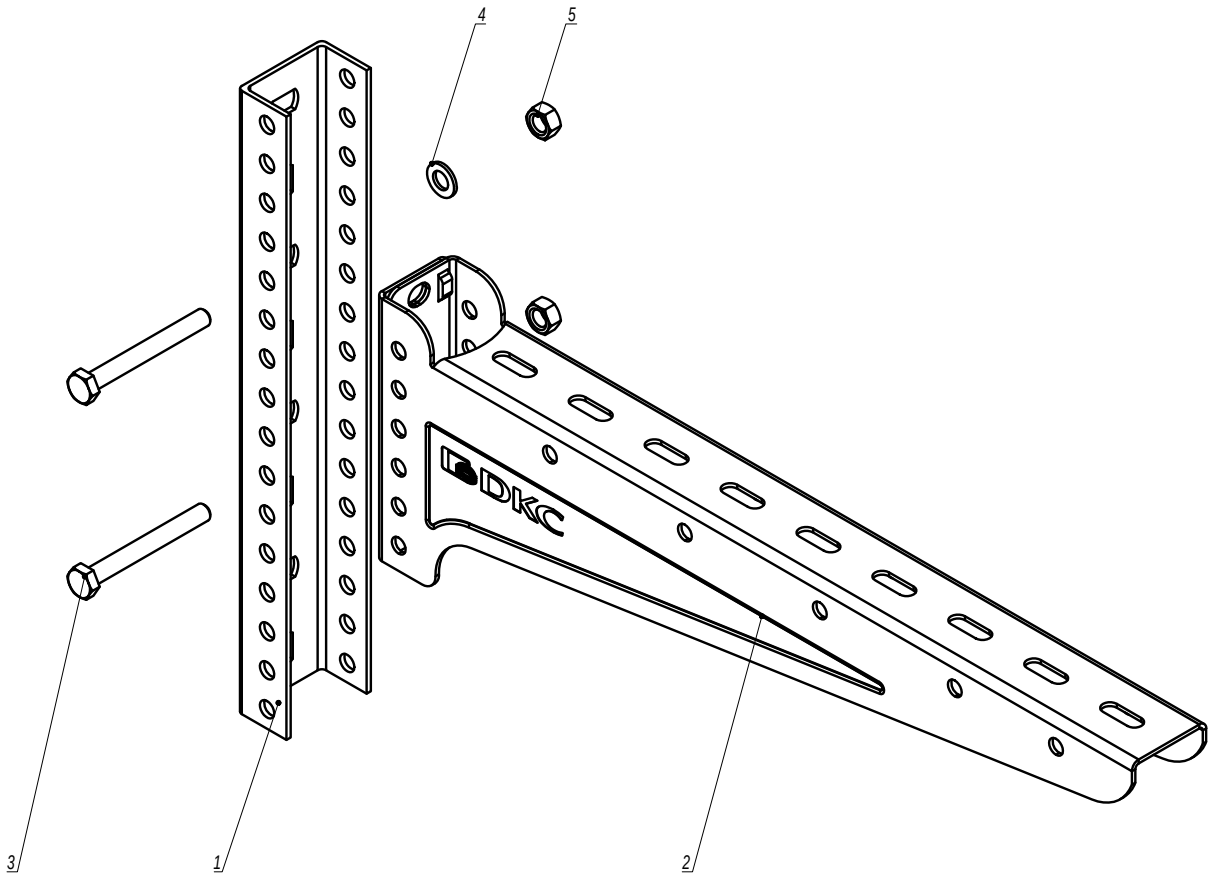

Поз.	Наименование	Код	Кол.	Примечание
1	Профиль П-обр. BPL-29/BPM-29		1	
2	Консоль BBN-40/BBN-50/BBN-60		1	
3	Болт с шестигранной головкой M8x70	CM020870	2	
4	Шайба с узкими полями M8 DIN125	CM240800	2	
5	Гайка шестигранная M8 DIN934	CM110800	2	

Изм.	Кол.уч.	Лист	№док.	Подпись	Дата
Разработал		Тиунов И.А.			02.21
Проверил		Чередниченко Г.А.			02.21
Утвердил		Дядичко А.В.			02.21

DKC-2021.B5.32

Монтаж консоли BBN-40/BBN-50/BBN-60 в П-обр. профиль

Стадия	Лист	Листов
		1

DKC

Взаим. инв. №

Подпись и дата

Инв. № подл.

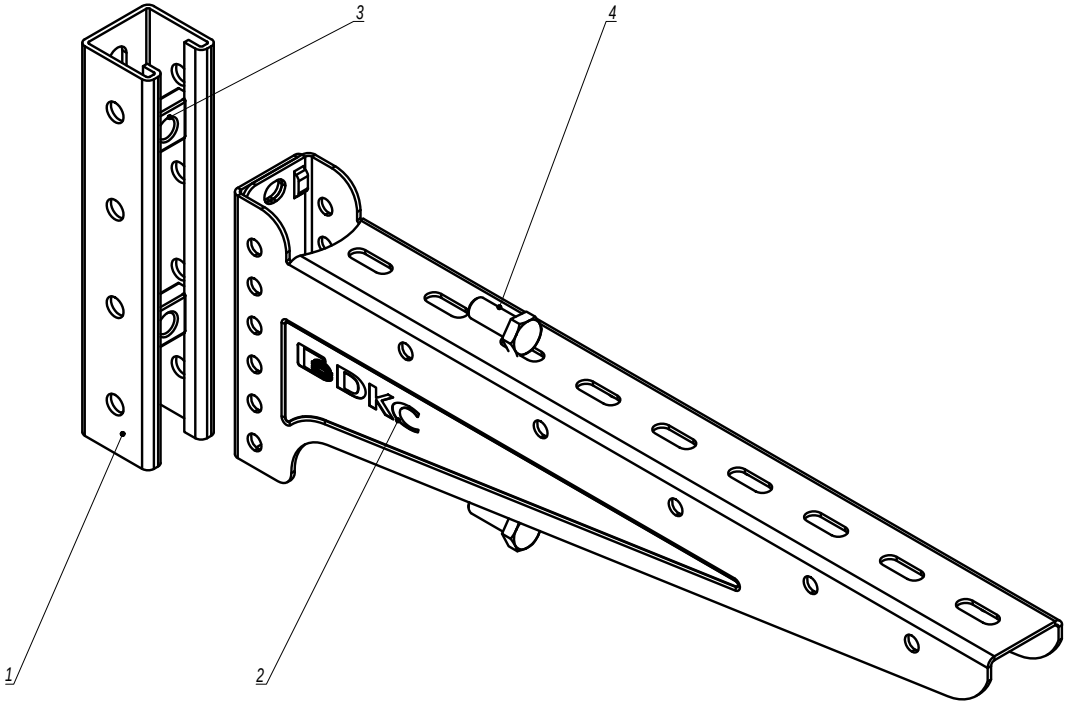

Поз.	Наименование	Код	Кол.	Примечание
1	Профиль С-обр. BPL-21/BPV-21/BPM-21/BPL-41/BPV-41/ BPM-41			
2	Консоль BBN-40/BBN-50/BBN-60		1	
3	Болт с шестигранной головкой М8х25/М10х25	CM020825/ CM021025	2	
4	Гайка шестигранная для подвешивания профиль М8/М10	CM14**/ CM15**/ CM16**	2	

1. С консолями длиной 100-300 мм использовать метизы М8.
   С консолями длиной 400 мм использовать метизы М10.

Изм.	Кол.уч.	Лист	№док.	Подпись	Дата	DKC-2021.B5.33		
Разработал		Тиунов И.А.			02.21	Монтаж консоли BBN-40/BBN-50/BBN-60 в С-обр. профиль	Стадия	Лист	Листов
Проверил		Чередниченко Г.А.			02.21				1
Утвердил		Дядичко А.В.			02.21		DKC		

Взаим. инв. №

Подпись и дата

Инв. № подл.