Крепление кабельного лотка к стене

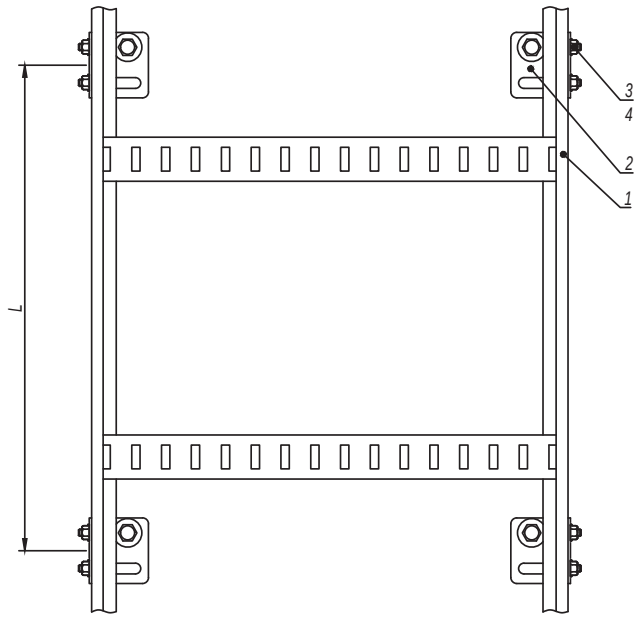

Крепление кабелей к лотку

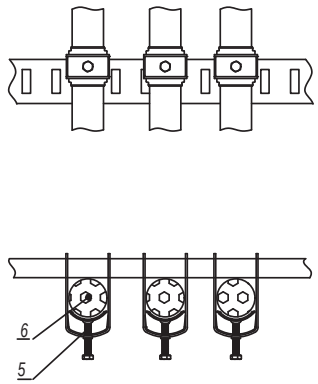

1. Монтаж к опорной поверхности согласно DKC-2017.FCL.01-DKC-2017.FCL.02.
2. Допускается приварка крепления LP5000 к строительным прогонам с последующей антикоррозионной обработкой сварного шва.
3. Расстояние L необходимо уточнить в соответствующем ТРМ.

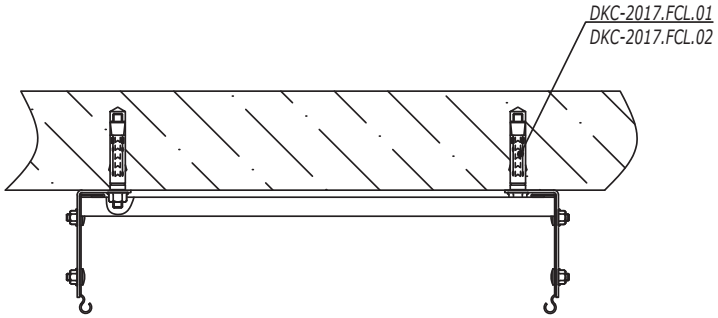

Поз.	Наименование	Код	Кол.	Примечание
1	Лоток лестничный			
2	Стеновое крепление	LP5000	n	
3	Винт с гладкой головкой и квадратным подголовником M6x16 DIN603	CM010616	4n	
4	Гайка с насечкой, препятствующей откручиванию M6 DIN6923	CM100600	4n	
5	Держатель кабеля BHP/BHL	BHL****/ BHP****		
6	Кабель огнестойкий			

Изм.	Кол.уч.	Лист	№док.	Подпись	Дата
Разработал		Тиунов И.А.			11.17
Проверил		Чередниченко Г.А.			11.17
Утвердил		Дядичко А.В.			11.17

DKC-2017.FCL.20

Вертикальная прокладка в лестничном кабельном лотке

Стадия	Лист	Листов
		1

DKC

Взаим. инв. № | Подпись и дата | Инв. № подл.

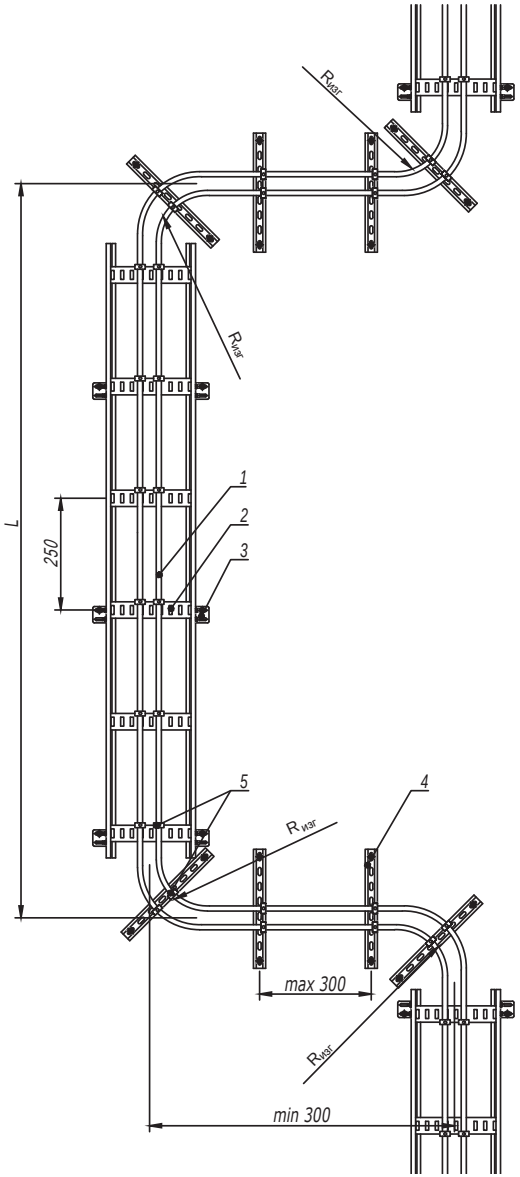

1. Монтаж к опорной поверхности согласно DKC-2017.FCL.01-DKC-2017.FCL.02.
2. Шаг разгрузки L и радиус изгиба $R_{изг}$ кабеля рекомендуется осуществлять на основании рекомендации завода-изготовителя кабеля.

Поз.	Наименование	Код	Кол.	Примечание
1	Кабель огнестойкий			
2	Лоток кабельный лестничный			
3	Стеновое крепление			
4	Профиль С-образный			
5	Кабельный держатель			

Изм.	Кол.уч.	Лист	№док.	Подпись	Дата	DKC-2017.FCL.21		
Разработал		Тиунов И.А.			11.17	Разгрузка кабеля от натяжения при вертикальной прокладке	Стадия	Лист	Листов
Проверил		Чередниченко Г.А.			11.17			1	3
Утвердил		Дядичко А.В.			11.17		DKC		

Взаим. инв. №

Подпись и дата

Инв. № подл.