Стойка из С-образного профиля и BMD-10

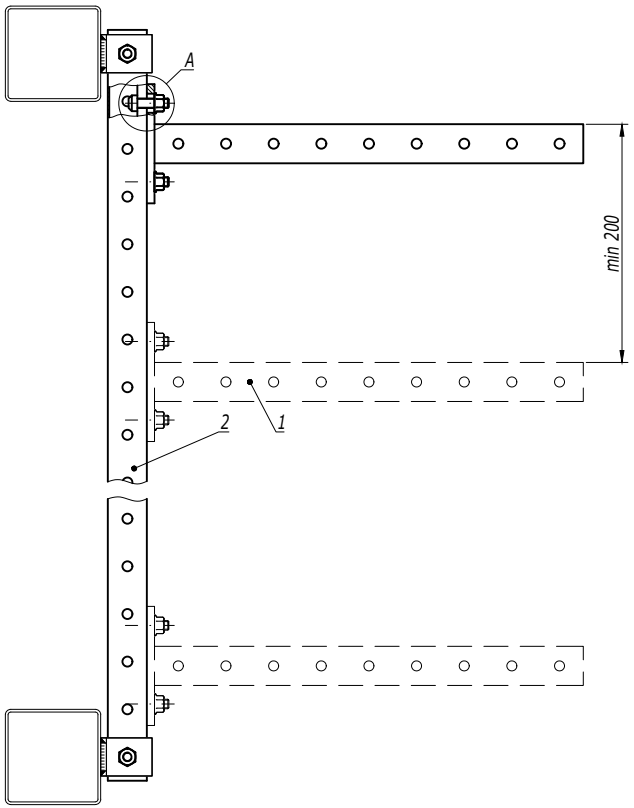

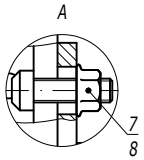

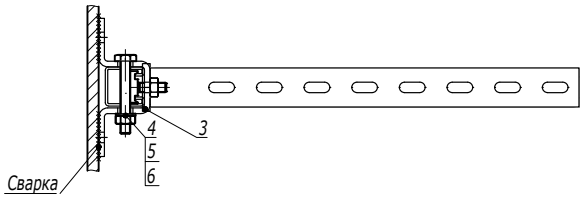

1. *Использовать совместно с шайбой M10 DIN 9021 (CM121000), 2 шт. на одну консоль.

Поз.	Наименование	Код	Кол.	Примечание
1	Консоль BBP-41/BBP-21/BBD-21* (BBH-70/BBH-60)		n	
2	Профиль BPL-41/BPM-41/BPD-41	BPL41**/ BPM41**	1	
3	Крепление стеновое BMD-10	BMD10**	2	
4	Болт с шестигранной головкой M10x70 DIN 933	CM081070	2	
5	Шайба M10 DIN 125	CM241000	4	
6	Гайка шестигранная M10 DIN 934	CM111000	2	
7	Винт для крепления к профилю M10x30	CM041030	n·2	
8	Гайка с насечкой M10 DIN 6923	CM101000	n·2+2	

Изм.	Кол.уч.	Лист	№док.	Подпись	Дата	DKC-2018.B5.20	Лист 3

Взаим. инв. № | Подпись и дата | Инв. № подл.

Стойка из С-образного профиля

Таблица 2

Код	BBH6020	BBH6030	BBH6040	BBH6050	BBH6060
Максимально допустимая нагрузка на одну консоль типа BBH-60, кг	170	125	180	145	190
Код	BBH7020	BBH7030	BBH7040	BBH7050	BBH7060
Максимально допустимая нагрузка на одну консоль типа BBH-70, кг	265	200	250	240	225

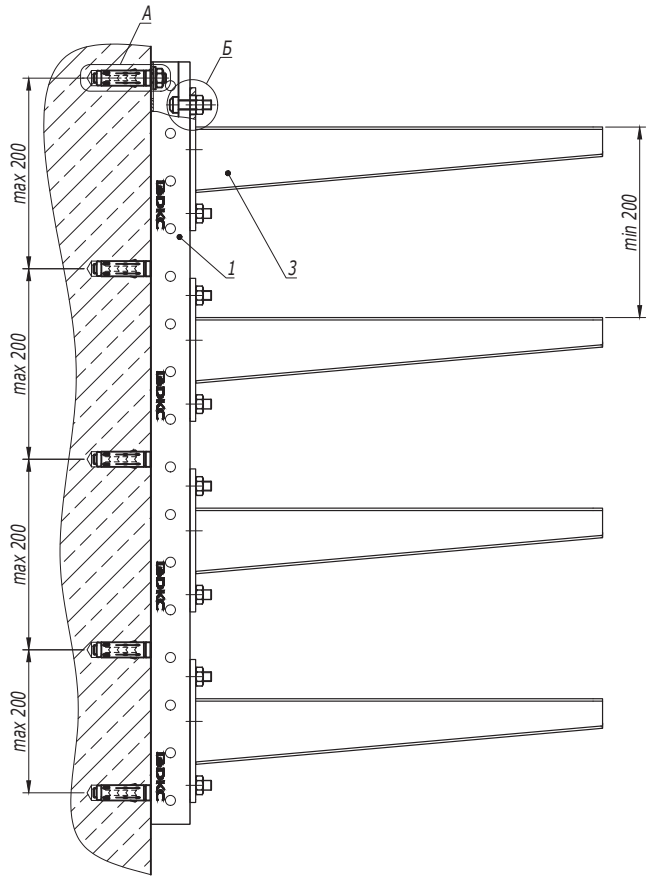

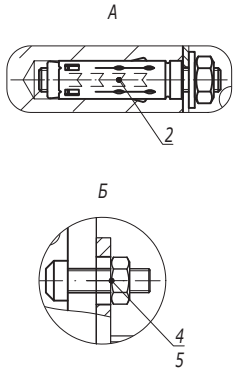

Поз.	Наименование	Код	Кол.	Примечание
1	Профиль С-образный BPD-41		1	
2	Анкер стандартный со шпилькой М10	CM441060		
3	Консоль		n	см. табл. 1
4	Винт для крепления к профилю М10х30	CM041030	2n	
5	Гайка с насечкой М10 DIN 6923	CM101000HDZ	2n	

Изм.	Кол.уч.	Лист	№док.	Подпись	Дата	DKC-2018.B5.21		
Разработал		Тиунов И.А.			09.18	Стойка к бетонной стене	Стадия	Лист	Листов
Проверил		Чередниченко Г.А.			09.18				1
Утвердил		Дядичко А.В.			09.18		DKC		

Взаим. инв. №

Подпись и дата

Инв. № подл.

Стойка из П-образного профиля

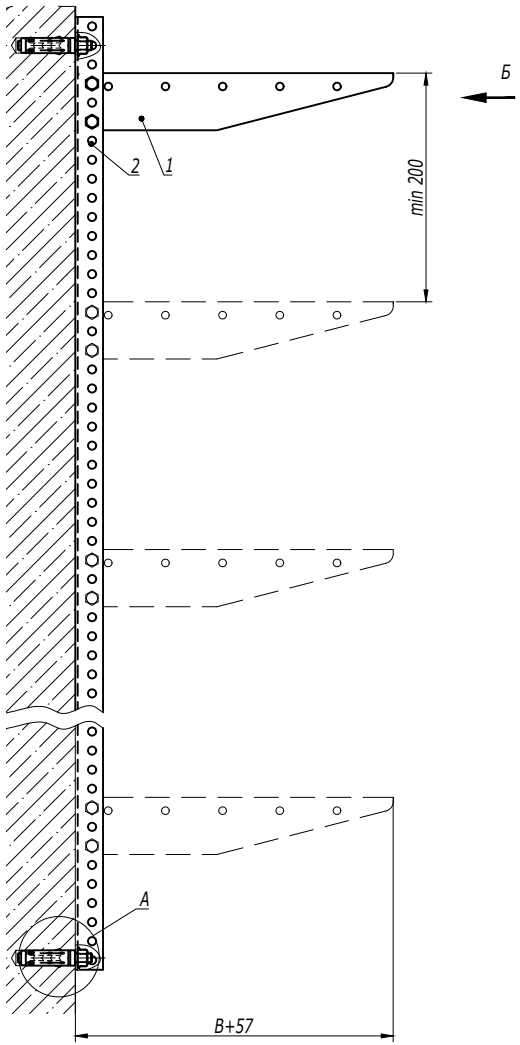

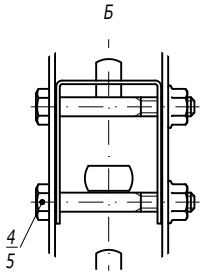

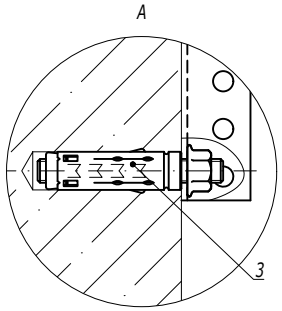

1. B - ширина используемых лотков.

Поз.	Наименование	Код	Кол.	Примечание
1	Консоль BBM-50/BBL-30	BBM50**/BBL30**	n	
2	Профиль BPL-29/BPM-29	BPL29**/ BPM29**	1	
3	Анкер стандартный со шпилькой M10	CM441060	2	DKC-2018.M5.01
4	Болт с шестигранной головкой и частичной резьбой M8x60	CM020860	n·2	
5	Гайка с насечкой, препятствующей откручиванию M8	CM100800	n·2	

Изм.	Кол.уч.	Лист	№док.	Подпись	Дата	DKC-2018.B5.21	Лист 2

Взаим. инв. № | Подпись и дата | Инв. № подл.

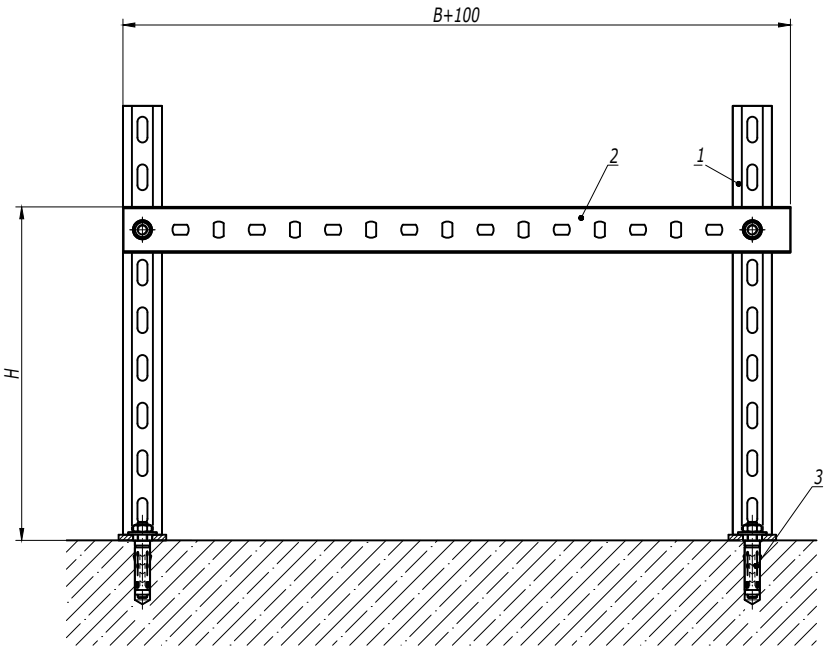

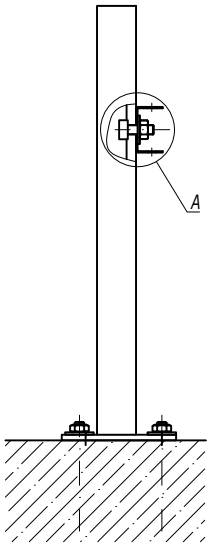

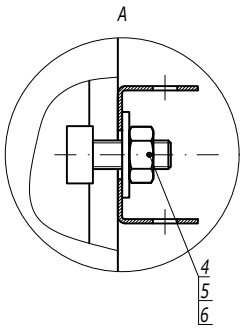

1. H - высота подвеса.
2. B - ширина используемых лотков.

Поз.	Наименование	Код	Кол.	Примечание
1	Консоль ВВР-41	ВВР41**	2	
2	Профиль ВРМ-29	ВРМ29**	1	
3	Анкер со шпилькой М10	СМ441060	4	DKC-2018.M5.01
4	Винт для крепления к профилю М10х30	СМ041030	2	
5	Гайка шестигранная М10 DIN 934	СМ101000	2	
6	Шайба М10 DIN 9021	СМ121000	2	

Изм.	Кол.уч.	Лист	№док.	Подпись	Дата	DKC-2018.B5.23		
Разработал		Тиунов И.А.			09.18	Опора П-рама на пол	Стадия	Лист	Листов
Проверил		Чередниченко Г.А.			09.18				1
Утвердил		Дядичко А.В.			09.18		DKC		

Взаим. инв. № | Подпись и дата | Инв. № подл.

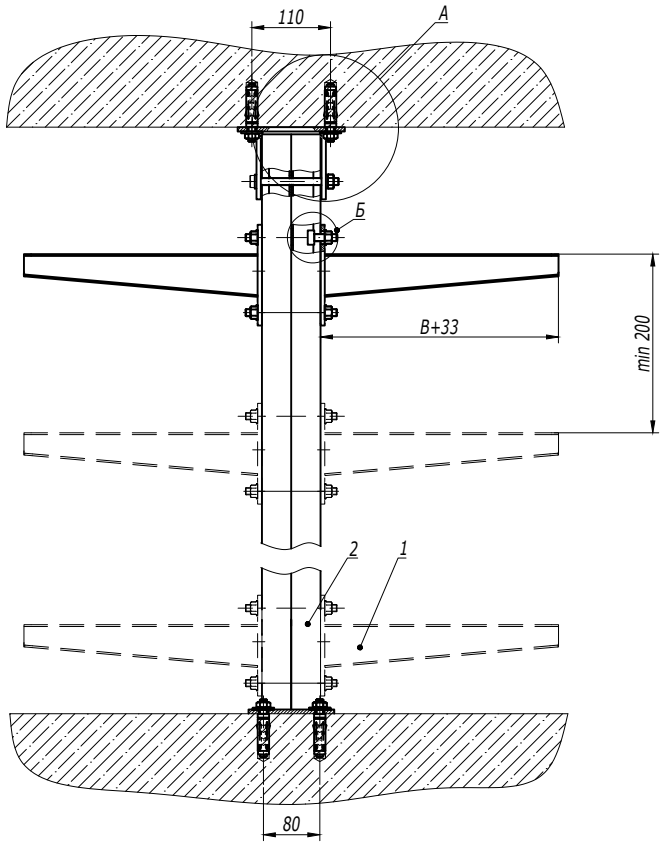

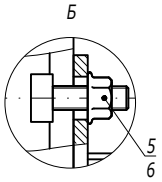

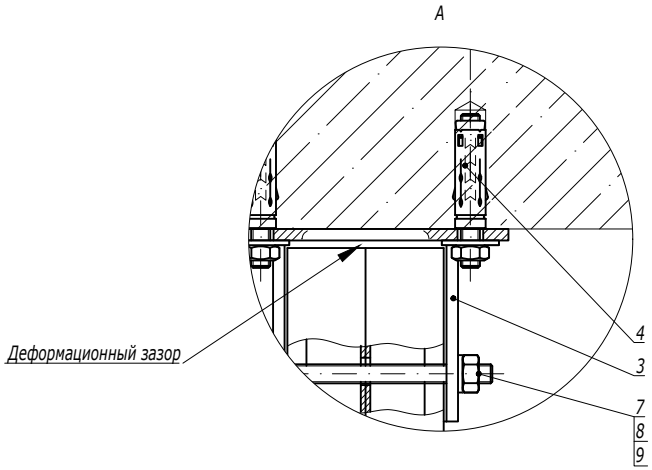

1. H - высота подвеса.
2. B - ширина используемых лотков.

Поз.	Наименование	Код	Кол.	Примечание
1	Консоль BBH-70/BBH-60 (BBP-41/BBP-21/BBD-21*)		n	
2	Подвес BSD-41	BSD41**	1	
3	Монтажная опора для профиля 82x41	BSF8201HDZ	1	
4	Анкер со шпилькой M10	CM441060	6	DKC-2018.M5.01
5	Винт для крепления к профилю M10x30	CM041030	n·2	
6	Гайка с насечкой M10 DIN 6923	CM101000	n·2	
7	Гайка шестигранная M10 DIN 934	CM111000	1	
8	Шайба M10 DIN 125	CM241000	2	
9	Болт с шестигранной головкой M10x120 DIN 933	CM081012	1	

Изм.	Кол.уч.	Лист	№док.	Подпись	Дата	DKC-2018.B5.24		
Разработал		Тиунов И.А.			09.18	Опора в распор	Стадия	Лист	Листов
Проверил		Чередниченко Г.А.			09.18				1
Утвердил		Дядичко А.В.			09.18		DKC		

Взаим. инв. №

Подпись и дата

Инв. № подл.

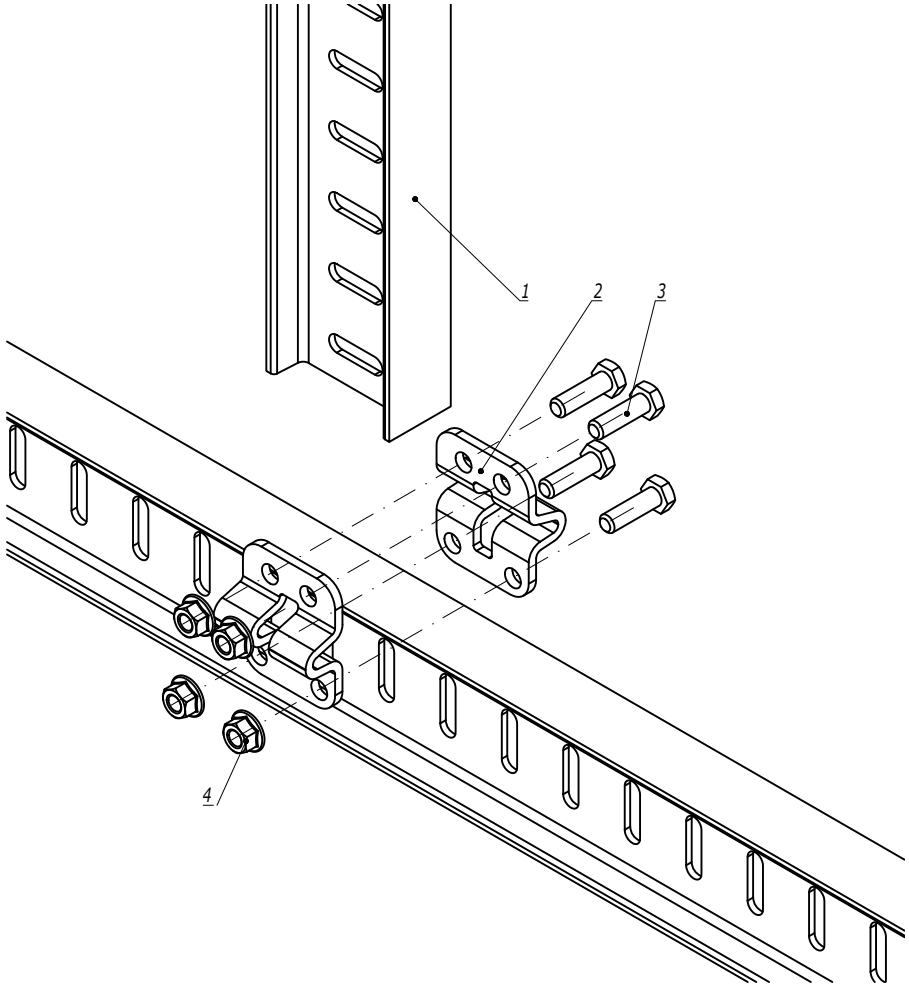

Поз.	Наименование	Код	Кол.	Примечание
1	Профиль ВРМ-50	ВРМ50**		
2	Пластина для Т-образного соединения профиля ВРМ-50	BMD2031HDZ	2	
3	Болт с шестигранной головкой М12х40 DIN 933	CM081240HDZ	4	
4	Гайка с насечкой М12 DIN 6923	CM101200HDZ	4	

Изм.	Кол.уч.	Лист	№док.	Подпись	Дата
Разработал		Тиунов И.А.			09.18
Проверил		Чередниченко Г.А.			09.18
Утвердил		Дядичко А.В.			09.18

DKC-2018.B5.25

Соединение I-образных профилей под углом 90°

Стадия	Лист	Листов
		1

DKC

Взаим. инв. №

Подпись и дата

Инв. № подл.