Прокладка вдоль строительной балки (вариант 2)

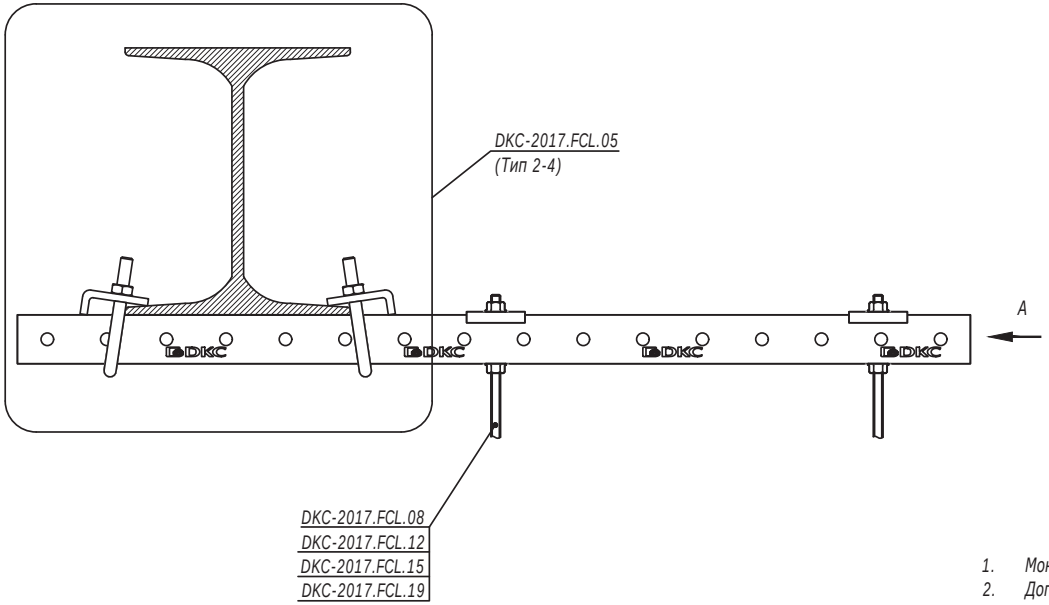


1. Монтаж к опорной поверхности согласно DKC-2017.FCL.05 (Тип 2-4).
2. Допускается двусторонняя схема подвеса.

A
(Вариант 1)

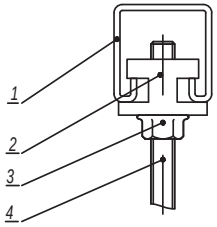


A
(Вариант 2)

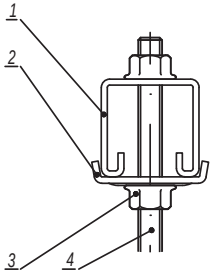


| Поз. | Наименование | Код | Кол. | Примечание |
|---|---|---|---|---|
| | Вариант 1 | | | |
| 1 | Профиль С-образный | BPM41**/<br>BPD21**/<br>BPD41** | | |
| 2 | Гайка для монтажная | CM34**** | | |
| 3 | Гайка с насечкой, препятствующей откручиванию DIN6923 | CM10**** | | |
| 4 | Шпилька DIN975/976 | CM20**** | | |
| | Вариант 2 | | | |
| 1 | Профиль С-образный | BPM41**/<br>BPD21**/<br>BPD41** | | |
| 2 | Пластина монтажная для С-образных профилей | BHM4141HDZL | | |
| 3 | Гайка с насечкой, препятствующей откручиванию DIN6923 | CM10**** | | |
| 4 | Шпилька DIN975/976 | CM20**** | | |

Прокладка вдоль/поперек строительной балки (вариант 3)

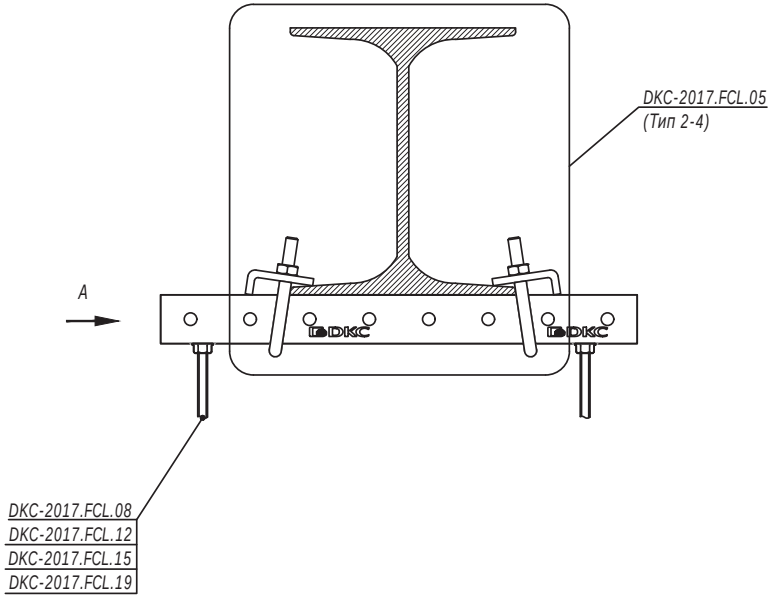


A
(Вариант 3)

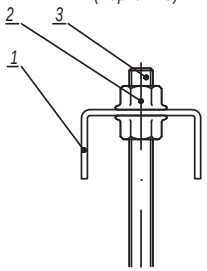


1. Монтаж к опорной поверхности согласно DKC-2017.FCL.05 (Тип 2-4).

| Поз. | Наименование | Код | Кол. | Примечание |
|---|---|---|---|---|
| | Вариант 1 | | | |
| 1 | Профиль С-образный | BPM21**/<br>BPM41**/<br>BPD21**/<br>BPD41** | | |
| 2 | Гайка для монтажная | CM34**** | | |
| 3 | Гайка с насечкой, препятствующей откручиванию DIN6923 | CM10**** | | |
| 4 | Шпилька DIN975/976 | CM20**** | | |
| | Вариант 2 | | | |
| 1 | Профиль С-образный | BPM21**/<br>BPM41**/<br>BPD21**/<br>BPD41** | | |
| 2 | Пластина монтажная для С-образных профилей | BHM4141HDZL | | |
| 3 | Гайка с насечкой, препятствующей откручиванию DIN6923 | CM10**** | | |
| 4 | Шпилька DIN975/976 | CM20**** | | |
| | Вариант 3 | | | |
| 1 | Профиль П-образный | BPM29** | | |
| 2 | Гайка с насечкой, препятствующей откручиванию DIN6923 | CM10**** | | |
| 3 | Шпилька DIN975/976 | CM20**** | | |

A
(Вариант 1)

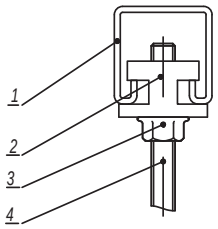


A
(Вариант 2)

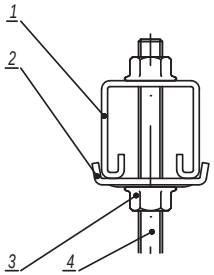


| Изм. | Кол.уч. | Лист | №док. | Подпись | Дата |
|---|---|---|---|---|---|

DKC-2017.FCL.07



Взаим. инв. №
Подпись и дата
Инв. № подл.

Односторонняя схема подвеса

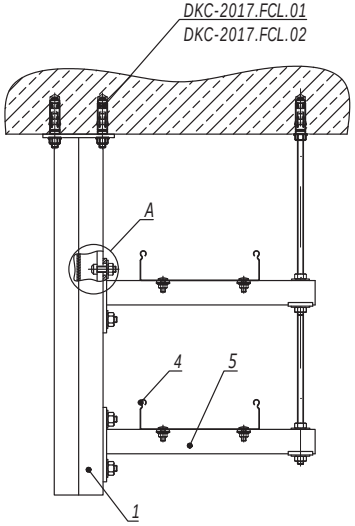


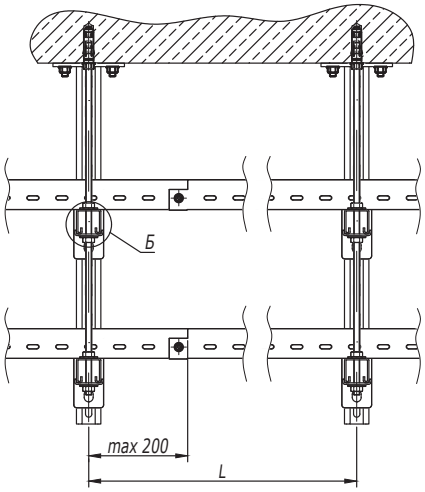


А

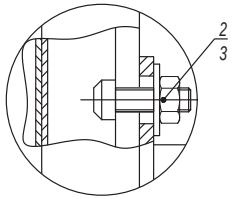


Б

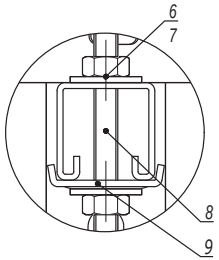


| Таблица 1 - выбор консоли | | |
|---|---|---|
| Ширина лотка (ширина группы лотков), мм | Длина полки консоли, мм | |
| | Консоль BBH60/BBH70 | Консоль BBP41/BBD41 |
| 200 | 327 | 350 |
| 300 | 427 | 450 |
| 400 | 527 | 550 |

1. Монтаж к опорной поверхности согласно DKC-2017.FCL.01-DKC-2017.FCL.02, DKC-2017.FCL.05.
2. Длину подвеса, расстояние L и допустимую нагрузку на кабельный лоток необходимо уточнить в соответствующем ТРМ.
3. Количество элементов в спецификации указано на один подвес.

| Поз. | Наименование | Код | Кол. | Примечание |
|---|---|---|---|---|
| 1 | Подвес BSD-41/ BSD92 | | | |
| 2 | Болт для крепления к С-образному профилю М10х30 | CM041030 | 2n | |
| 3 | Гайка с насечкой, препятствующей откручиванию М10 DIN6923 | CM101000 | 2n | |
| 4 | Лоток кабельный | | | |
| 5 | Консоль BBP-41/BBD-41/ BBH-60/BBH-70 | | n | |
| 6 | Гайка шестигранная М8 DIN934 | | 2n | См. таблицу 2 |
| 7 | Шайба кузовная 8 DIN9021 | | 2n | |
| 8 | Шпилька М8х1000 DIN975/976 | | 1 | |
| 9 | Пластина опорная для С-образных профилей | BHM4141 | n/2n | Применяется с BBP/BBD |

| Таблица 2 - выбор метизов | | | |
|---|---|---|---|
| Поз. | Наименование | Код | |
| | | Консоль BBH60/BBH70 | Консоль BBP41/BBD41 |
| 6 | Гайка шестигранная DIN934 | CM110600 | CM110800 |
| 7 | Шайба кузовная DIN9021 | CM120600 | CM120800 |
| 8 | Шпилька DIN975/976 | CM200601 | CM200801 |

| Изм. | Кол.уч. | Лист | №док. | Подпись | Дата | DKC-2017.FCL.10 | | | |
|---|---|---|---|---|---|---|---|---|---|
| Разработал | | Тиунов И.А. | | | 11.17 | Прокладка с использованием подвесов BSD | Стадия | Лист | Листов |
| Проверил | | Чередниченко Г.А. | | | 11.17 | | | 1 | 2 |
| Утвердил | | Дядичко А.В. | | | 11.17 | | DKC | | |

Взаим. инв. №

Подпись и дата

Инв. № подл.

Двусторонняя схема подвеса

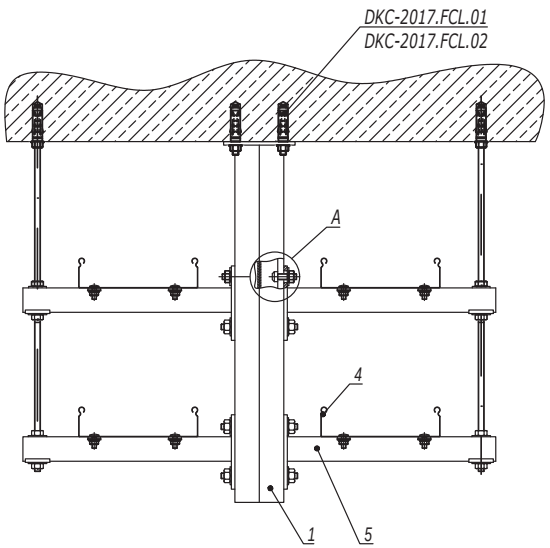


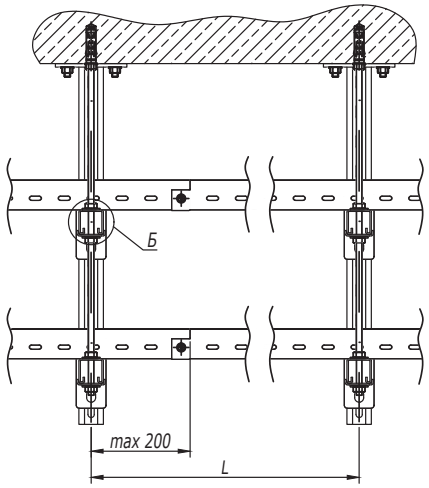


| Таблица 1 - выбор консоли | | |
|---|---|---|
| Ширина лотка (ширина группы лотков), мм | Длина полки консоли, мм | |
| | Консоль BBH60/BBH70 | Консоль BBP41/BBD41 |
| 200 | 327 | 350 |
| 300 | 427 | 450 |
| 400 | 527 | 550 |

А

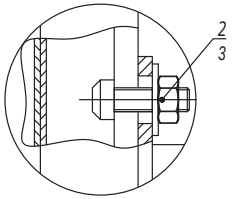


Б

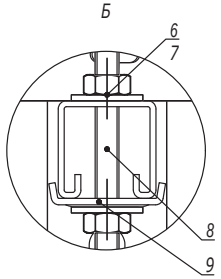


1. Монтаж к опорной поверхности согласно DKC-2017.FCL.01-DKC-2017.FCL.02, DKC-2017.FCL.05.
2. Длину подвеса, расстояние L и допустимую нагрузку на кабельный лоток необходимо уточнить в соответствующем ТРМ.
3. Количество элементов в спецификации указано на один подвес.

| Таблица 2 - выбор метизов | | | |
|---|---|---|---|
| Поз. | Наименование | Код | |
| | | Консоль BBH60/BBH70 | Консоль BBP41/BBD41 |
| 6 | Гайка шестигранная DIN934 | CM110600 | CM110800 |
| 7 | Шайба кузовная DIN9021 | CM120600 | CM120800 |
| 8 | Шпилька DIN975/976 | CM200601 | CM200801 |

| Поз. | Наименование | Код | Кол. | Примечание |
|---|---|---|---|---|
| 1 | Подвес BSD-41/ BSD92 | | | |
| 2 | Болт для крепления к С-образному профилю М10х30 | CM041030 | 2n | |
| 3 | Гайка с насечкой, препятствующей откручиванию М10 DIN6923 | CM101000 | 2n | |
| 4 | Лоток кабельный | | | |
| 5 | Консоль BBP-41/BBD-41/ BBH-60/BBH-70 | | n | |
| 6 | Гайка шестигранная М8 DIN934 | | 2n | См. таблицу 2 |
| 7 | Шайба кузовная 8 DIN9021 | | 2n | |
| 8 | Шпилька М8х1000 DIN975/976 | | 1 | |
| 9 | Пластина опорная для С-образных профилей | BHM4141 | n/2n | Применяется с BBP/BBD |

| Изм. | Кол.уч. | Лист | №док. | Подпись | Дата |
|---|---|---|---|---|---|

DKC-2017.FCL.10

Лист 2

Взаим. инв. № | Подпись и дата | Инв. № подл.

Крепление к стене консоли на профиле, усиленной укосиной

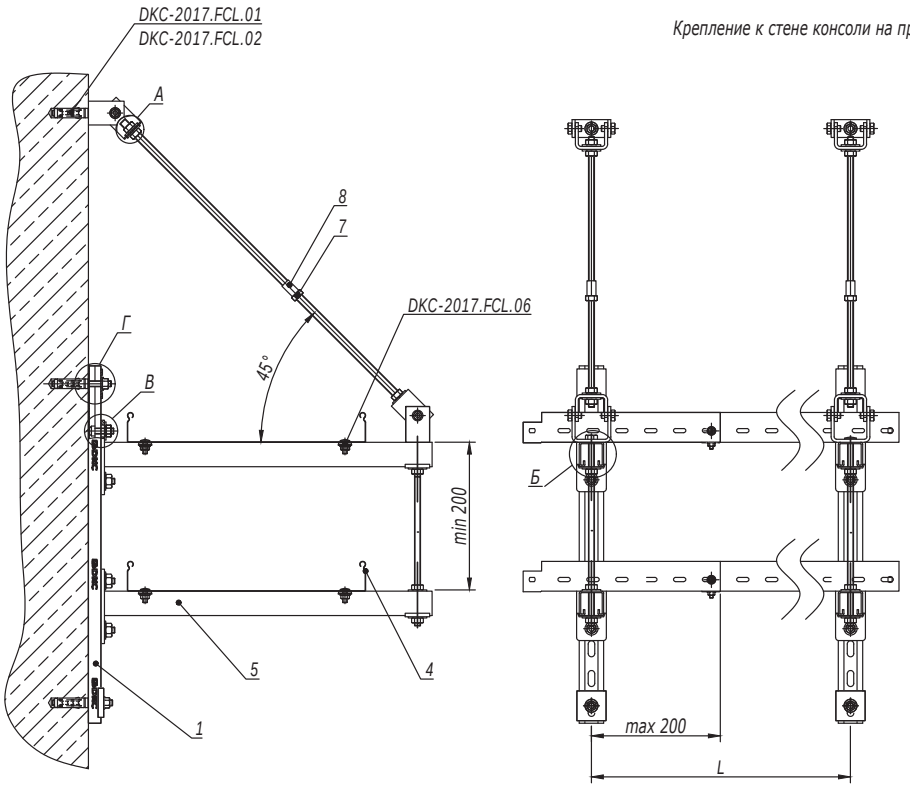


| Таблица 1 - выбор консоли | | |
|---|---|---|
| Ширина лотка (ширина группы лотков), мм | Длина полки консоли, мм | |
| | Консоль BBH60/BBH70 | Консоль BBP41/BBD41 |
| 200 | 427 | 450 |
| 300 | 527 | 550 |
| 400 | 627 | 650 |

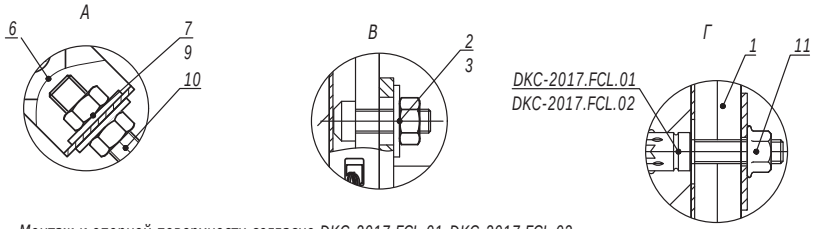


1. Монтаж к опорной поверхности согласно DKC-2017.FCL.01-DKC-2017.FCL.02.
2. Ширина кабельного лотка или суммарная ширина группы лотков не должны превышать 400 мм.
3. Расстояние L и допустимую нагрузку на кабельный лоток необходимо уточнить в соответствующем ТРМ.
4. Поз.5-6 применяются для соединения шпилек.
5. Количество элементов в спецификации указано на один подвес.

| Поз. | Наименование | Код | Кол. | Примечание |
|---|---|---|---|---|
| 1 | Профиль С-образный | | | |
| 2 | Болт для крепления к С-образному профилю М10х30 | CM041030 | | |
| 3 | Гайка с насечкой, препятствующей откручиванию М10 DIN6923 | CM101000 | | |
| 4 | Лоток кабельный | | | |
| 5 | Консоль BBP-41/BBD-41/ BBH-60/BBH-70 | | n | |
| 6 | Шарнир универсальный | BSV1012 | 2 | |
| 7 | Гайка шестигранная М8 DIN934 | CM110800 | | |
| 8 | Гайка соединительная М8 DIN6334 | CM210825 | 1 | |
| 9 | Шайба кузовная 8 DIN9021 | CM120800 | | |
| 10 | Шпилька М8х1000 DIN975/976 | CM200801 | 1 | |
| 11 | Пластина опорная для С-образных профилей | BHM4141 | n+2 | Применяется с BBP/BBD |
| 12 | Шпилька DIN975/976 | CM20**** | | См. таблицу 2 |
| 13 | Гайка шестигранная DIN934 | CM11**** | | |
| 14 | Шайба кузовная DIN9021 | CM12**** | | |

Б

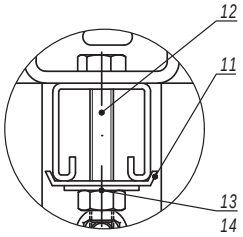


| Таблица 2 - выбор метизов | | | |
|---|---|---|---|
| Поз. | Наименование | Код | |
| | | Консоль BBH60/BBH70 | Консоль BBP41/BBD41 |
| 12 | Шпилька DIN975/976 | CM200601 | CM200801 |
| 13 | Гайка шестигранная DIN934 | CM110600 | CM110800 |
| 14 | Шайба кузовная DIN9021 | CM120600 | CM120800 |

| Изм. | Кол.уч. | Лист | №док. | Подпись | Дата |
|---|---|---|---|---|---|

DKC-2017.FCL.11

Лист 2

Взаим. инв. № | Подпись и дата | Инв. № подл.

Крепление консоли на профиле к стене, усиленной шпилькой к потолку

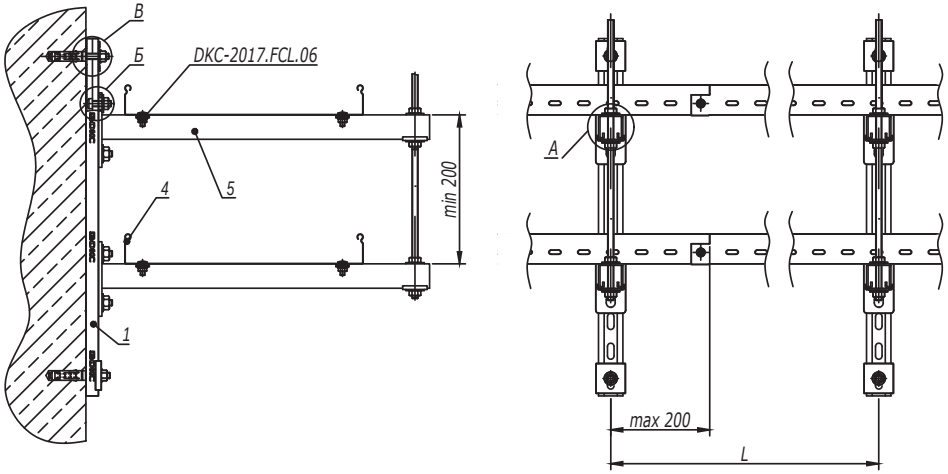


| Таблица 1 - выбор консоли | | |
|---|---|---|
| Ширина лотка (ширина группы лотков), мм | Длина полки консоли, мм | |
| | Консоль BBH60/BBH70 | Консоль BBP41/BBD41 |
| 200 | 327 | 350 |
| 300 | 427 | 450 |
| 400 | 527 | 550 |

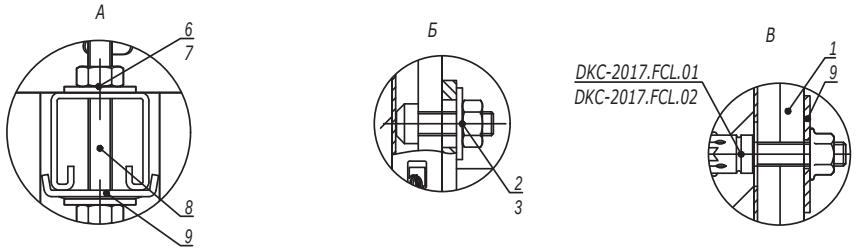


1. Монтаж к опорной поверхности согласно DKC-2017.FCL.01-DKC-2017.FCL.02.
2. Ширина кабельного лотка или суммарная ширина группы лотков не должны превышать 400 мм.
3. Расстояние L и допустимую нагрузку на кабельный лоток необходимо уточнить в соответствующем ТРМ.
4. Поз.5-6 применяются для соединения шпилек.
5. Количество элементов в спецификации указано на один подвес.

| Таблица 2 - выбор метизов | | | |
|---|---|---|---|
| Поз. | Наименование | Код | |
| | | Консоль BBH60/BBH70 | Консоль BBP41/BBD41 |
| 6 | Гайка шестигранная DIN934 | CM110600 | CM110800 |
| 7 | Шайба кузовная DIN9021 | CM120600 | CM120800 |
| 8 | Шпилька DIN975/976 | CM200601 | CM200801 |

| Поз. | Наименование | Код | Кол. | Примечание |
|---|---|---|---|---|
| 1 | Профиль С-образный | | | |
| 2 | Болт для крепления к С-образному профилю М10х30 | CM041030 | 2n | |
| 3 | Гайка с насечкой, препятствующей откручиванию М10 DIN6923 | CM101000 | 2n | |
| 4 | Лоток кабельный | | | |
| 5 | Консоль BBP-41/BBD-41/ BBH-60/BBH-70 | | n | |
| 6 | Гайка шестигранная М8 DIN934 | | 2n | См. таблицу 2 |
| 7 | Шайба кузовная 8 DIN9021 | | 2m | |
| 8 | Шпилька М8х1000 DIN975/976 | | 1 | |
| 9 | Пластина опорная для С-образных профилей | BHM4141 | n+2 | Применяется с BBP/BBD |

| Изм. | Кол.уч. | Лист | №док. | Подпись | Дата |
|---|---|---|---|---|---|

DKC-2017.FCL.11

Лист 4

Взаим. инв. № | Подпись и дата | Инв. № подл.

Крепление консоли на профиле к стене

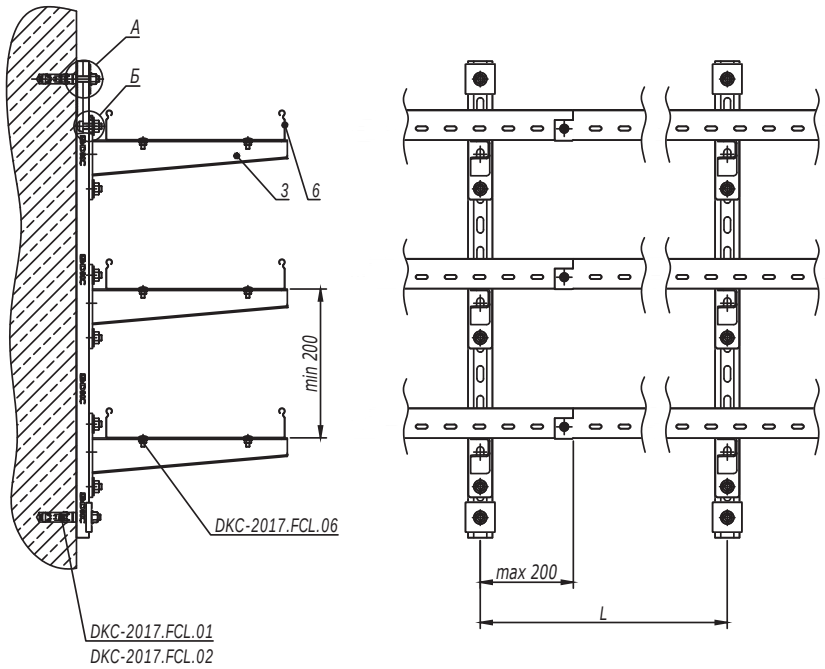


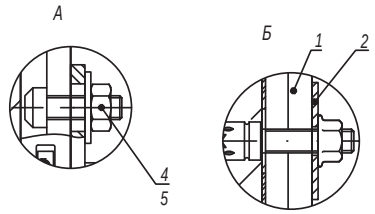


1. Монтаж к опорной поверхности согласно DKC-2017.FCL.01-DKC-2017.FCL.02.
2. Ширина кабельного лотка или суммарная ширина группы лотков не должны превышать 400 мм.
3. Расстояние L и допустимую нагрузку на кабельный лоток необходимо уточнить в соответствующем ТРМ.

| Поз. | Наименование | Код | Кол. | Примечание |
|---|---|---|---|---|
| 1 | Профиль С-образный | | 1 | |
| 2 | Пластина опорная для С-образных профилей | BHM4141 | 2 | |
| 3 | Консоль усиленная BBH-60/BBH-70 | | n | |
| 4 | Болт для крепления к С-образному профилю | CM041030 | 2n | |
| 5 | Гайка с насечкой, препятствующей откручиванию M10 DIN6923 | CM101000 | 2n | |
| 6 | Лоток кабельный | | | |

| Изм. | Кол.уч. | Лист | №док. | Подпись | Дата | DKC-2017.FCL.11 | Лист 6 |
|---|---|---|---|---|---|---|---|

Взаим. инв. № | Подпись и дата | Инв. № подл.

Монтаж консолей, усиленных шпилькой, на профиле при помощи сварки

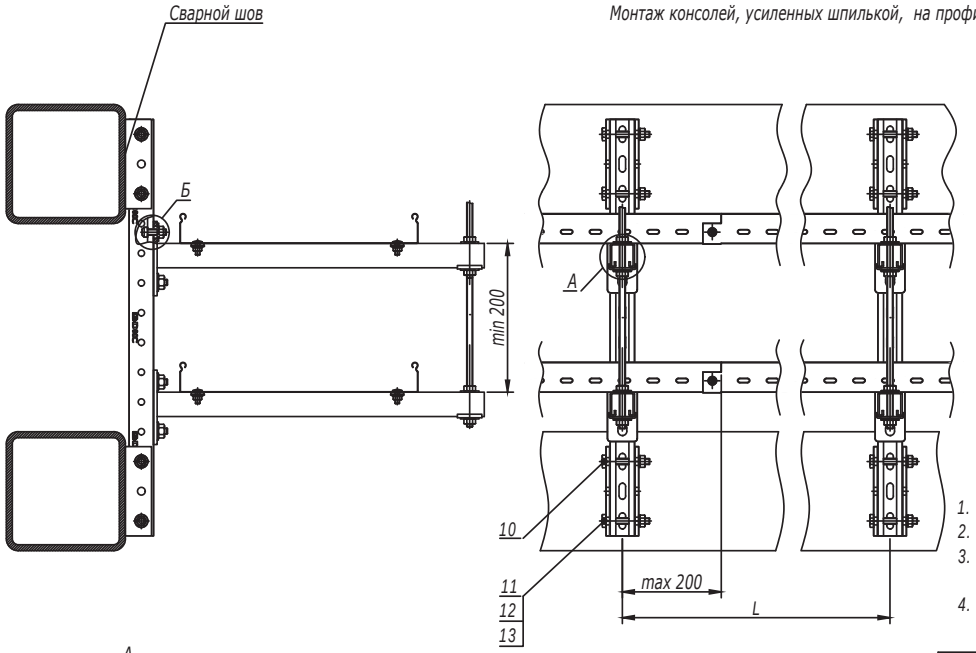


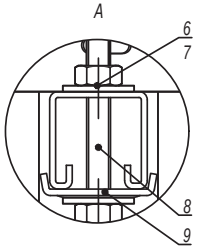


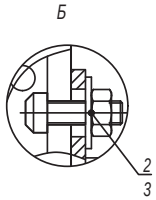


| Таблица 1 - выбор консоли | | |
|---|---|---|
| Ширина лотка (ширина группы лотков), мм | Длина полки консоли, мм | |
| | Консоль BBH60/BBH70 | Консоль BBP41/BBD41 |
| 200 | 327 | 350 |
| 300 | 427 | 450 |
| 400 | 527 | 550 |

1. Ширина кабельного лотка или суммарная ширина группы лотков не должны превышать 400 мм.
2. Расстояние L и допустимую нагрузку на кабельный лоток необходимо уточнить в соответствующем ТРМ.
3. После проведения сварочных работ необходимо произвести антикорозионную обработку крепления BSW-41 поз.10 и сварного шва.
4. Количество элементов в спецификации указано на один подвес.

| Таблица 2 - выбор метизов | | | |
|---|---|---|---|
| Поз. | Наименование | Код | |
| | | Консоль BBH60/BBH70 | Консоль BBP41/BBD41 |
| 6 | Гайка шестигранная DIN934 | CM110600 | CM110800 |
| 7 | Шайба кузовная DIN9021 | CM120600 | CM120800 |
| 8 | Шпилька DIN975/976 | CM200601 | CM200801 |

| Поз. | Наименование | Код | Кол. | Примечание |
|---|---|---|---|---|
| 1 | Профиль С-образный, 41х41 | | 1 | |
| 2 | Болт для крепления к С-образному профилю М10х30 | CM041030 | 2n | |
| 3 | Гайка с насечкой, препятствующей откручиванию М10 DIN6923 | CM101000 | 2n | |
| 4 | Лоток кабельный | | | |
| 5 | Консоль BBP-41/BBD-41/BBH-60/BBH-70 | | n | |
| 6 | Гайка шестигранная М8 DIN934 | | 2n | См. таблицу 2 |
| 7 | Шайба кузовная 8 DIN9021 | | 2n | |
| 8 | Шпилька М8х1000 DIN975/976 | | 1 | |
| 9 | Пластина опорная для С-образных профилей | BHM4141 | n/2n | Применяется с BBP/BBD |
| 10 | Приварное крепление BSW-41 | BSW4101 | 2 | |
| 11 | Болт с шестигранной головкой DIN933 М10х80 | CM081080 | 4 | |
| 12 | Шайба с узкими полями DIN125 Ø10 | CM241000 | 4 | |
| 13 | Гайка шестигранная DIN934 М10 | CM111000 | 4 | |

Монтаж консолей на профиле при помощи сварки

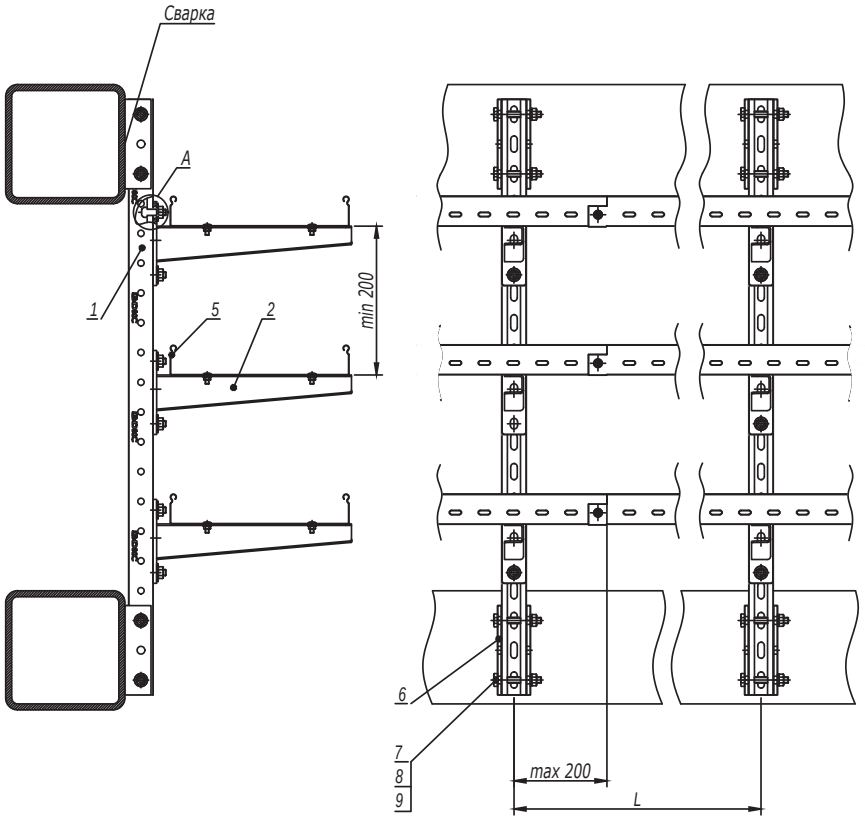


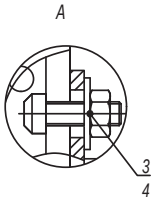


1. Ширина кабельного лотка или суммарная ширина группы лотков не должны превышать 400 мм.
2. После проведения сварочных работ необходимо произвести антикорозионную обработку крепления BSW-41 поз.10 и сварного шва.
3. Расстояние L и допустимую нагрузку на кабельный лоток необходимо уточнить в соответствующем ТРМ.

| Поз. | Наименование | Код | Кол. | Примечание |
|---|---|---|---|---|
| 1 | Профиль С-образный | | 1 | |
| 2 | Консоль усиленная ВВН-60/ВВН-70 | | n | |
| 3 | Болт для крепления к С-образному профилю | CM041030 | 2n | |
| 4 | Гайка с насечкой, препятствующей откручиванию M10 DIN6923 | CM101000 | 2n | |
| 5 | Лоток кабельный | | | |
| 6 | Приварное крепление BSW-41 | BSW4101 | 2 | |
| 7 | Болт с шестигранной головкой DIN933 M10x80 | CM081080 | 4 | |
| 8 | Шайба с узкими полями DIN125 Ø10 | CM241000 | 4 | |
| 9 | Гайка шестигранная DIN934 M10 | CM111000 | 4 | |

| Изм. | Кол.уч. | Лист | №док. | Подпись | Дата |
|---|---|---|---|---|---|

DKC-2017.FCL.11

Лист 8

Взаим. инв. № | Подпись и дата | Инв. № подл.