Крепление к двутавровой балке монтажного профиля закрывающей струбциной (тип 2)

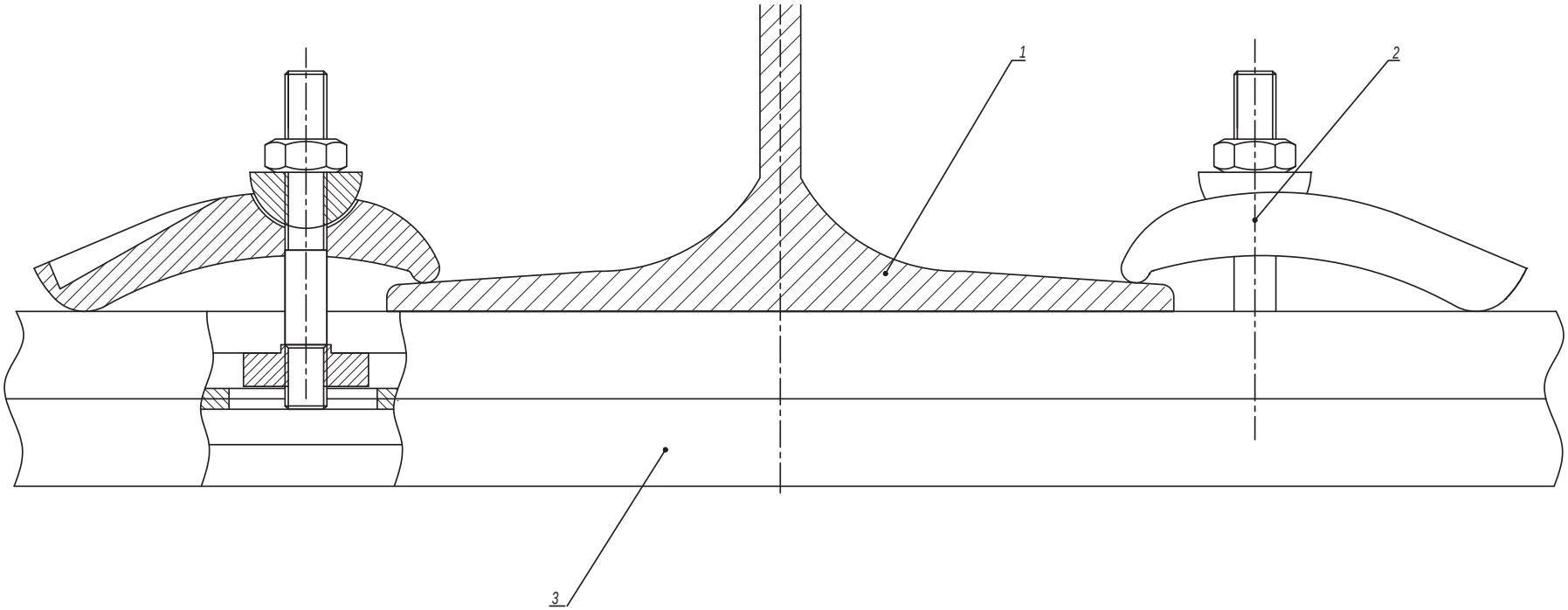

Поз.	Наименование	Код	Кол.	Примечание
1	Двутавр			
2	Струбцина закрывающая	CM301001	2	
3	Профиль С-образный	BPM21**/ BPM41**/ BPD21**/ BPD41**	1	

Изм.	Кол.уч.	Лист	№док.	Подпись	Дата

DKC-2017.FCL.05

Лист 2

Взаим. инв. №

Подпись и дата

Инв. № подл.

Крепление к двутавровой балке монтажного профиля креплением ВМН-10 (тип 3)

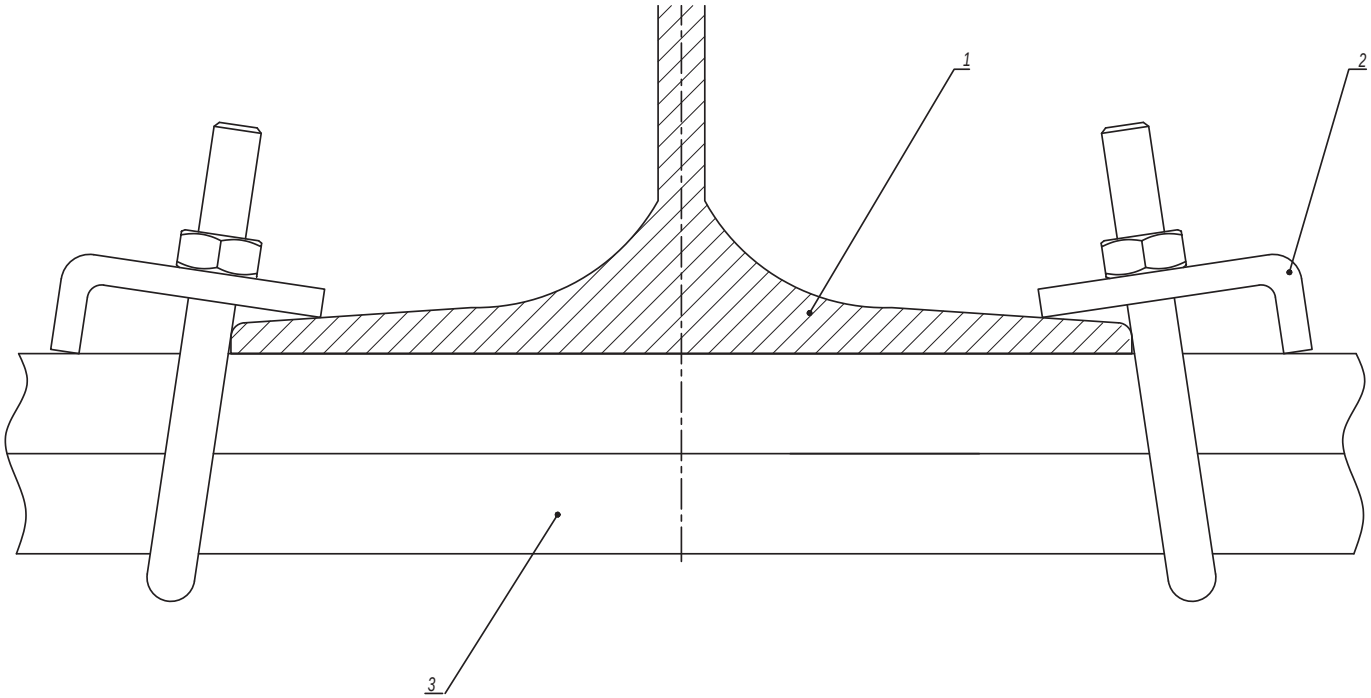

Таблица 1 - выбор крепежа

Поз.	Наименование	Код	
		BMH1010HDZ	BMH2010HDZ
3	Профиль С-образный	BPM41**/ BPD21**	BPD41**

Поз.	Наименование	Код	Кол.	Примечание
1	Двутавр			
2	Крепеж к металлическим балкам ВМН-10	BMH****		См. табл. 1
3	Профиль С-образный			

Изм.	Кол.уч.	Лист	№док.	Подпись	Дата

DKC-2017.FCL.05

Лист 3

Взаим. инв. №

Подпись и дата

Инв. № подл.

Прокладка вдоль строительной балки (вариант 2)

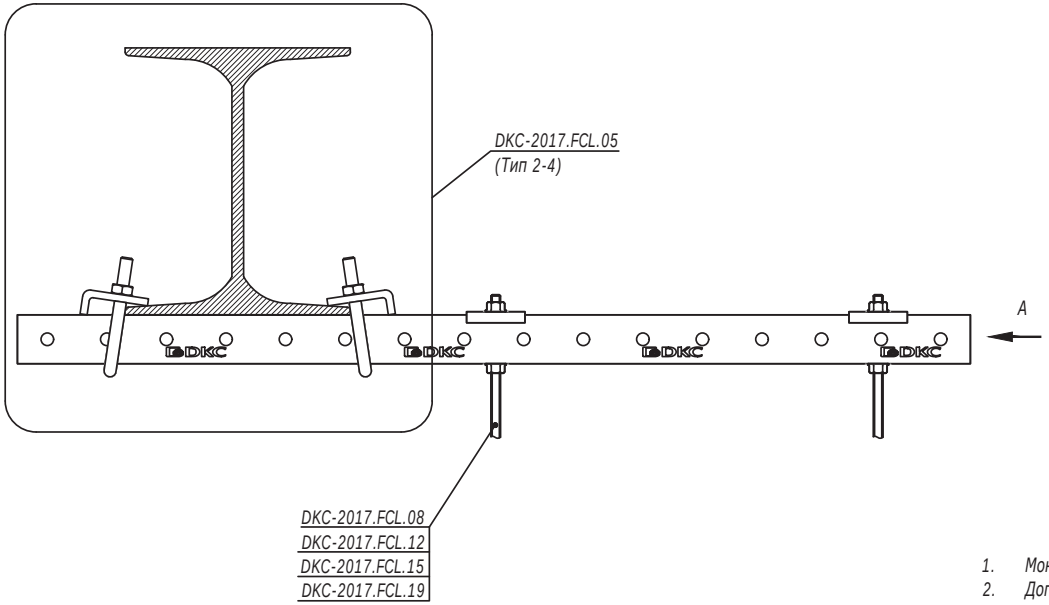

1. Монтаж к опорной поверхности согласно DKC-2017.FCL.05 (Тип 2-4).
2. Допускается двусторонняя схема подвеса.

A
(Вариант 1)

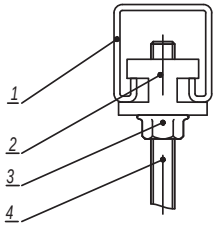

A
(Вариант 2)

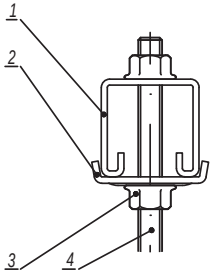

Поз.	Наименование	Код	Кол.	Примечание
	Вариант 1			
1	Профиль С-образный	BPM41**/ BPD21**/ BPD41**		
2	Гайка для монтажная	CM34****		
3	Гайка с насечкой, препятствующей откручиванию DIN6923	CM10****		
4	Шпилька DIN975/976	CM20****		
	Вариант 2			
1	Профиль С-образный	BPM41**/ BPD21**/ BPD41**		
2	Пластина монтажная для С-образных профилей	BHM4141HDZL		
3	Гайка с насечкой, препятствующей откручиванию DIN6923	CM10****		
4	Шпилька DIN975/976	CM20****		

Прокладка вдоль/поперек строительной балки (вариант 3)

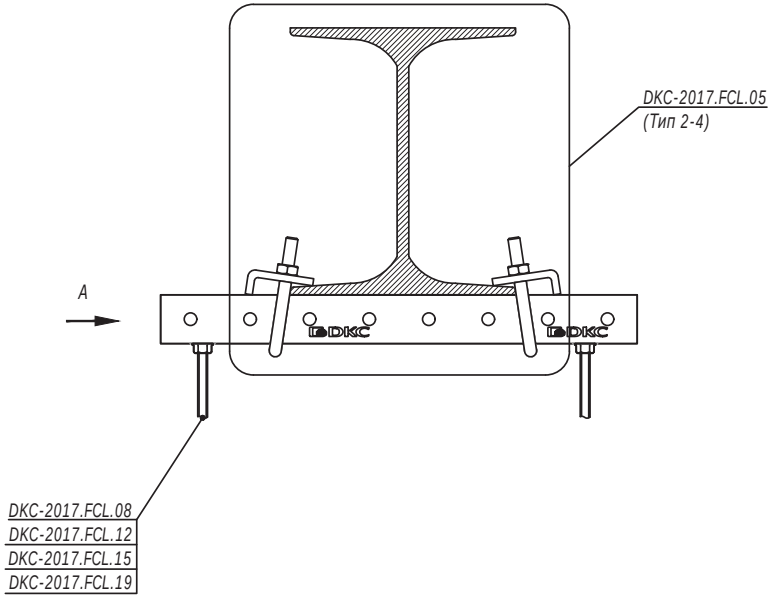

A
(Вариант 3)

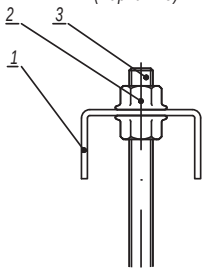

A
(Вариант 1)

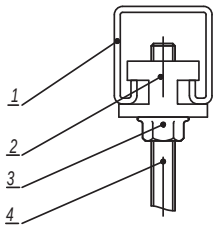

A
(Вариант 2)

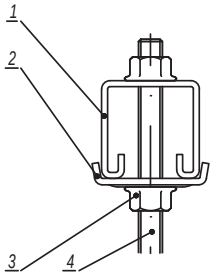

1. Монтаж к опорной поверхности согласно DKC-2017.FCL.05 (Тип 2-4).

Поз.	Наименование	Код	Кол.	Примечание
	Вариант 1			
1	Профиль С-образный	BPM21**/ BPM41**/ BPD21**/ BPD41**		
2	Гайка для монтажная	CM34****		
3	Гайка с насечкой, препятствующей откручиванию DIN6923	CM10****		
4	Шпилька DIN975/976	CM20****		
	Вариант 2			
1	Профиль С-образный	BPM21**/ BPM41**/ BPD21**/ BPD41**		
2	Пластина монтажная для С-образных профилей	BHM4141HDZL		
3	Гайка с насечкой, препятствующей откручиванию DIN6923	CM10****		
4	Шпилька DIN975/976	CM20****		
	Вариант 3			
1	Профиль П-образный	BPM29**		
2	Гайка с насечкой, препятствующей откручиванию DIN6923	CM10****		
3	Шпилька DIN975/976	CM20****		

Изм.	Кол.уч.	Лист	№док.	Подпись	Дата

DKC-2017.FCL.07

Взаим. инв. №
Подпись и дата
Инв. № подл.