Крепление листового лотка шириной 200-400 мм

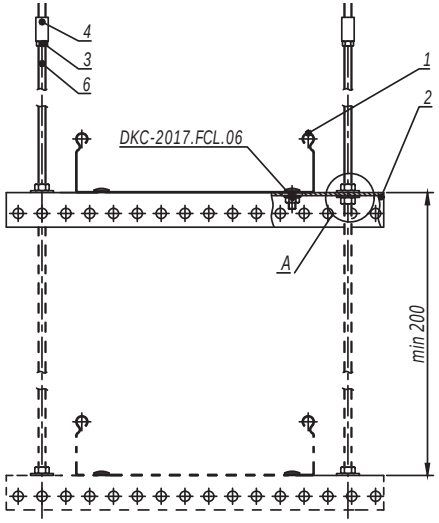


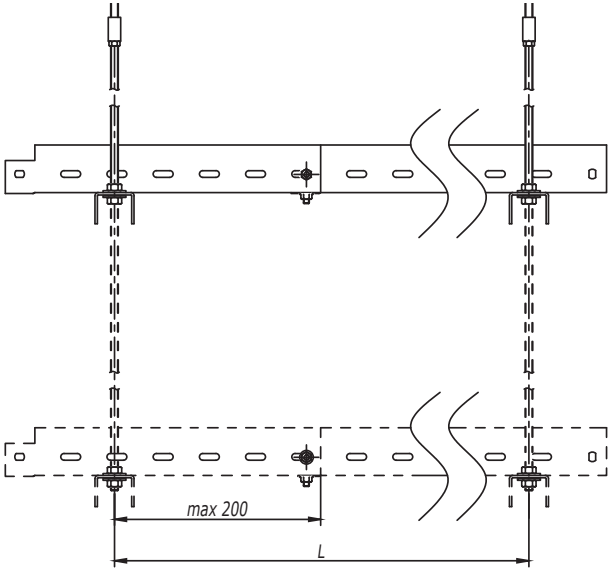


| Таблица 1 - выбор профиля | |
|---|---|
| Ширина лотка (ширина группы лотков), мм | Код скобы |
| 200 | BPM2903 |
| 300 | BPM2904 |
| 400 | BPM2905 |

1. Монтаж к опорной поверхности согласно DKC-2017.FCL.01-DKC-2017.FCL.02, DKC-2017.FCL.04-DKC-2017.FCL.05.
2. Ширина кабельного лотка или суммарная ширина группы лотков не должны превышать 400 мм.
3. Длину подвеса, расстояние L и допустимую нагрузку на кабельный лоток необходимо уточнить в соответствующем ТРМ.
4. При подвесе не более 3-х ярусов использовать шпильку М8 СМ200801 (поз.6).
5. При подвесе в 4 яруса использовать шпильку М10 СМ201001 (поз.6).
6. Поз.3-4 применяются для соединения шпилек.
7. Количество элементов в спецификации указано на один подвес.

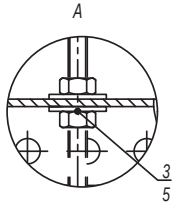


| Поз. | Наименование | Код | Кол. | Примечание |
|---|---|---|---|---|
| 1 | Лоток кабельный | | | |
| 2 | П-образный профиль | | n | |
| 3 | Гайка шестигранная DIN934 | CM11**** | 2(n+1) | |
| 4 | Гайка соединительная DIN6334 | CM21**** | 2 | |
| 5 | Шайба кузовная DIN9021 | CM12**** | 2n | |
| 6 | Шпилька DIN975/976 | CM20**** | 2 | |

| Изм. | Кол.уч. | Лист | №док. | Подпись | Дата | DKC-2017.FCL.08 | Лист 3 |
|---|---|---|---|---|---|---|---|

Взаим. инв. №

Подпись и дата

Инв. № подл.

Крепление к стене консоли, усиленной укосиной

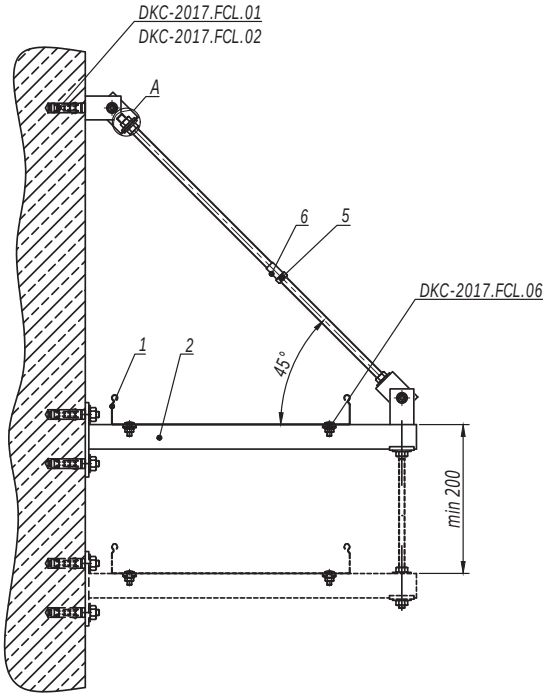


| Таблица 1 - выбор консоли | | |
|---|---|---|
| Ширина лотка (ширина группы лотков), мм | Длина полки консоли, мм | |
| | Консоль BBH60/BBH70 | Консоль BBP41/BBD41 |
| 200 | 427 | 450 |
| 300 | 527 | 550 |
| 400 | 627 | 650 |

1. Монтаж к опорной поверхности согласно DKC-2017.FCL.01-DKC-2017.FCL.02.
2. Ширина кабельного лотка или суммарная ширина группы лотков не должны превышать 400 мм.
3. Расстояние L и допустимую нагрузку на кабельный лоток необходимо уточнить в соответствующем ТРМ.
4. Поз.5-6 применяются для соединения шпилек.
5. Количество элементов в спецификации указано на один подвес.
6. При многоярусной схеме подвеса использовать шпильку поз.10 вместо болта поз.4.

| Поз. | Наименование | Код | Кол. | Примечание |
|---|---|---|---|---|
| 1 | Лоток кабельный | | | |
| 2 | Консоль BBP-41/BBD-41/BBH-60/BBH-70 | | n | |
| 3 | Шарнир универсальный | BSV1012 | 2 | |
| 4 | Болт с шестигранной головкой M8x80 DIN933 | CM081070 | 1 | |
| 5 | Гайка шестигранная M8 DIN934 | CM110800 | 2n+4 | |
| 6 | Гайка соединительная M8 DIN6334 | CM210825 | 1 | |
| 7 | Шайба кузовная 8 DIN9021 | CM120800 | 2n+4 | |
| 8 | Шпилька M8x1000 DIN975/976 | CM200801 | 1 | |
| 9 | Пластина опорная для С-образных профилей | BHM4141 | n/2n | Применяется с BBP/BBD |
| 10 | Шпилька DIN975/976 | CM20**** | | См. таблицу 2 |
| 11 | Гайка шестигранная DIN934 | CM11**** | | |
| 12 | Шайба кузовная DIN9021 | CM12**** | | |

| Таблица 2 - выбор метизов | | | |
|---|---|---|---|
| Поз. | Наименование | Код | |
| | | Консоль BBH60/BBH70 | Консоль BBP41/BBD41 |
| 10 | Шпилька DIN975/976 | CM200601 | CM200801 |
| 11 | Гайка шестигранная DIN934 | CM110600 | CM110800 |
| 12 | Шайба кузовная DIN9021 | CM120600 | CM120800 |

| Изм. | Кол.уч. | Лист | №док. | Подпись | Дата | DKC-2017.FCL.11 | | |
|---|---|---|---|---|---|---|---|---|
| Разработал | | Тиунов И.А. | | | 11.17 | Крепление кабельного лотка на консоли к стене | Стадия | Лист | Листов |
| Проверил | | Чередниченко Г.А. | | | 11.17 | | | 1 | 8 |
| Утвердил | | Дядичко А.В. | | | 11.17 | | DKC | | |

Взаим. инв. № | Подпись и дата | Инв. № подл.

Крепление к стене консоли на профиле, усиленной укосиной

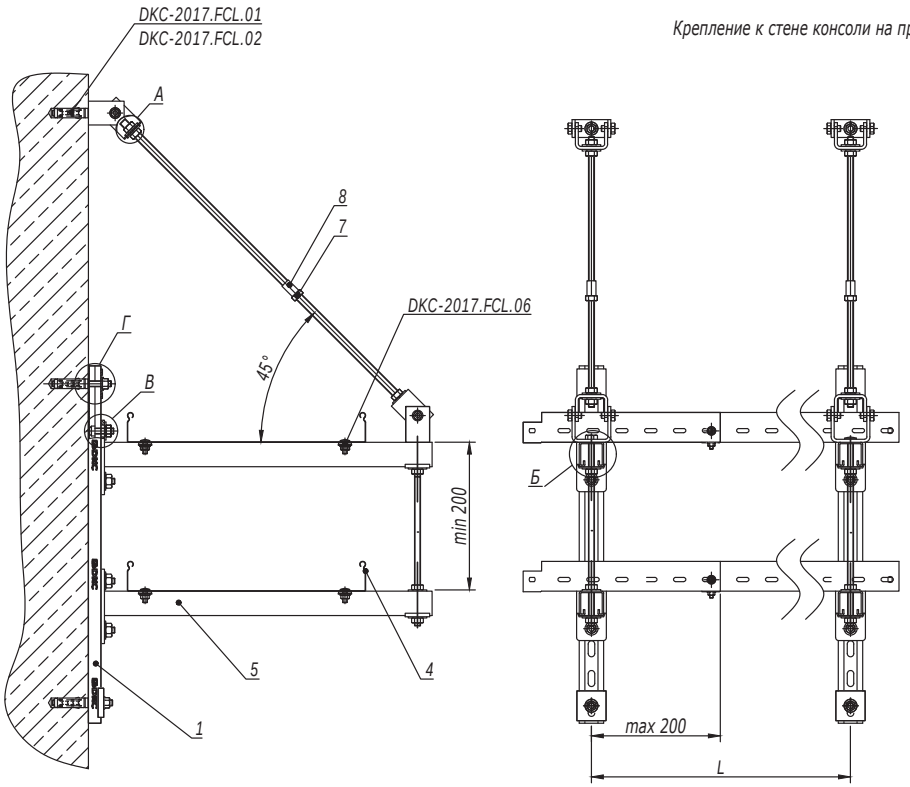


| Таблица 1 - выбор консоли | | |
|---|---|---|
| Ширина лотка (ширина группы лотков), мм | Длина полки консоли, мм | |
| | Консоль BBH60/BBH70 | Консоль BBP41/BBD41 |
| 200 | 427 | 450 |
| 300 | 527 | 550 |
| 400 | 627 | 650 |

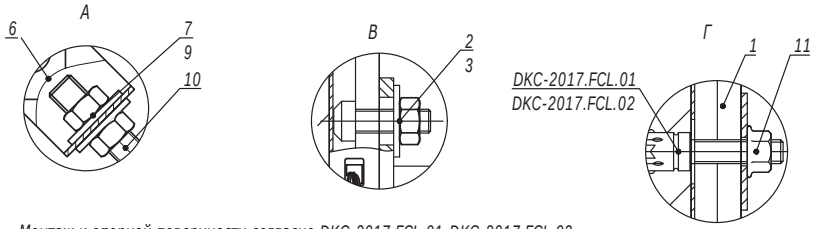


1. Монтаж к опорной поверхности согласно DKC-2017.FCL.01-DKC-2017.FCL.02.
2. Ширина кабельного лотка или суммарная ширина группы лотков не должны превышать 400 мм.
3. Расстояние L и допустимую нагрузку на кабельный лоток необходимо уточнить в соответствующем ТРМ.
4. Поз.5-6 применяются для соединения шпилек.
5. Количество элементов в спецификации указано на один подвес.

| Поз. | Наименование | Код | Кол. | Примечание |
|---|---|---|---|---|
| 1 | Профиль С-образный | | | |
| 2 | Болт для крепления к С-образному профилю М10х30 | CM041030 | | |
| 3 | Гайка с насечкой, препятствующей откручиванию М10 DIN6923 | CM101000 | | |
| 4 | Лоток кабельный | | | |
| 5 | Консоль BBP-41/BBD-41/ BBH-60/BBH-70 | | n | |
| 6 | Шарнир универсальный | BSV1012 | 2 | |
| 7 | Гайка шестигранная М8 DIN934 | CM110800 | | |
| 8 | Гайка соединительная М8 DIN6334 | CM210825 | 1 | |
| 9 | Шайба кузовная 8 DIN9021 | CM120800 | | |
| 10 | Шпилька М8х1000 DIN975/976 | CM200801 | 1 | |
| 11 | Пластина опорная для С-образных профилей | BHM4141 | n+2 | Применяется с BBP/BBD |
| 12 | Шпилька DIN975/976 | CM20**** | | См. таблицу 2 |
| 13 | Гайка шестигранная DIN934 | CM11**** | | |
| 14 | Шайба кузовная DIN9021 | CM12**** | | |

Б

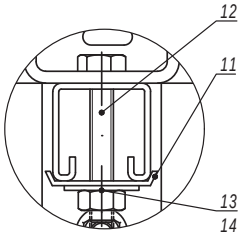


| Таблица 2 - выбор метизов | | | |
|---|---|---|---|
| Поз. | Наименование | Код | |
| | | Консоль BBH60/BBH70 | Консоль BBP41/BBD41 |
| 12 | Шпилька DIN975/976 | CM200601 | CM200801 |
| 13 | Гайка шестигранная DIN934 | CM110600 | CM110800 |
| 14 | Шайба кузовная DIN9021 | CM120600 | CM120800 |

| Изм. | Кол.уч. | Лист | №док. | Подпись | Дата |
|---|---|---|---|---|---|

DKC-2017.FCL.11

Лист 2

Взаим. инв. № | Подпись и дата | Инв. № подл.

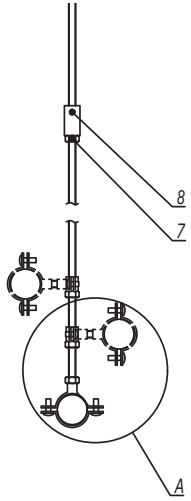


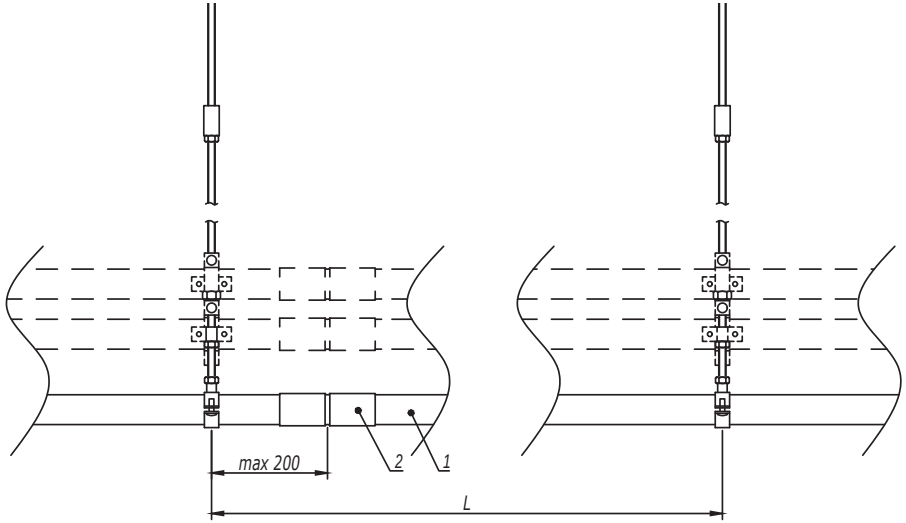


1. Монтаж к опорной поверхности согласно DKC-2017.FCL.01-DKC-2017.FCL.02, DKC-2017.FCL.04-DKC-2017.FCL.05.
2. Расстояние L необходимо уточнить в соответствующем ТРМ.
3. Поз.7-8 применяются для соединения шпилек.
4. Количество элементов в спецификации указано на один подвес.

A

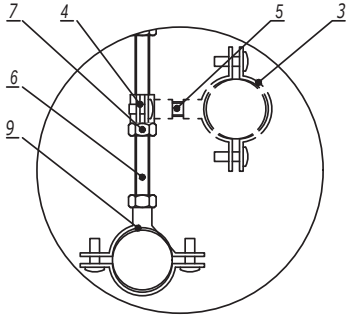


| Поз. | Наименование | Код | Кол. | Примечание |
|---|---|---|---|---|
| 1 | Труба стальная жесткая | 6008-**** | | |
| 2 | Муфта соединительная труба-труба, AISI316L | 6110-**XX | | |
| 3 | Хомут стальной с внутренней резьбой | 580** | n | |
| 4 | Хомут стальной с внутренней резьбой Ø6мм | 58006 | n | |
| 5 | Шпилька M6 DIN975/976 | CM2006** | | |
| 6 | Шпилька DIN975/976 | CM20**** | 1 | |
| 7 | Гайка шестигранная DIN934 | CM11**** | n+1 | |
| 8 | Гайка соединительная DIN6334 | CM21**** | 1 | |
| 9 | Хомут стальной с приварной гайкой | 6040-P** | 1 | |

| Изм. | Кол.уч. | Лист | №док. | Подпись | Дата | DKC-2017.FCL.12 | | | |
|---|---|---|---|---|---|---|---|---|---|
| Разработал | | Тиунов И.А. | | | 11.17 | Крепление жестких стальных труб для одиночной прокладки на шпильке | Стадия | Лист | Листов |
| Проверил | | Чередниченко Г.А. | | | 11.17 | | | | 1 |
| Утвердил | | Дядичко А.В. | | | 11.17 | | DKC | | |

Взаим. инв. №

Подпись и дата

Инв. № подл.

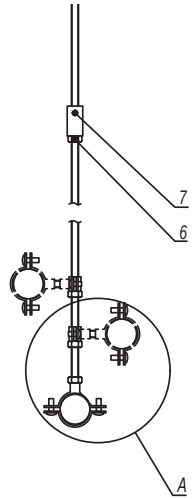


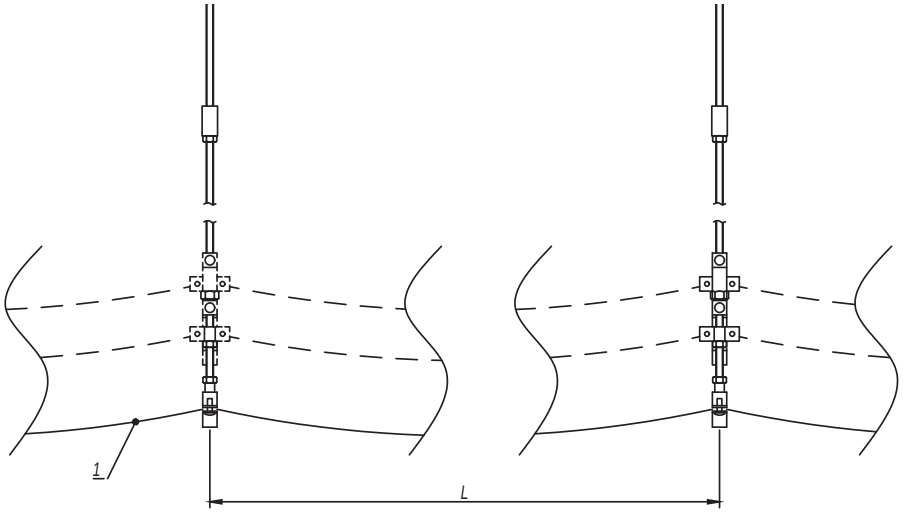


1. Монтаж к опорной поверхности согласно DKC-2017.FCL.01-DKC-2017.FCL.02, DKC-2017.FCL.04-DKC-2017.FCL.05.
2. Расстояние L необходимо уточнить в соответствующем ТРМ.
3. Поз.6-7 применяются для соединения шпилек.
4. Допускается прокладка кабеля в пластиковых трубах серии "Octopus", металлорукаве "Cosmec" .
5. Количество элементов в спецификации указано на один подвес.
6. Для предотвращения повреждения кабеля шпилькой поз.5 накрутить гайку поз.6 на шпильку, зафиксировав хомут поз.8 с внутренней резьбой.

A

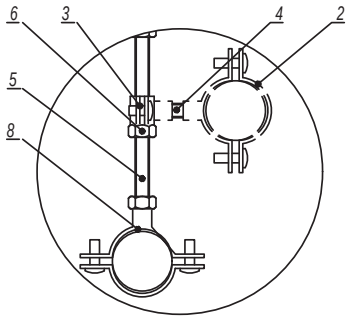


| Поз. | Наименование | Код | Кол. | Примечание |
|---|---|---|---|---|
| 1 | Кабель огнестойкий | | | |
| 2 | Хомут стальной с внутренней резьбой | 580** | n | |
| 3 | Хомут стальной с внутренней резьбой D6мм | 58006 | n | |
| 4 | Шпилька М6 DIN975/976 | CM2006** | | |
| 5 | Шпилька DIN975/976 | CM20**** | 1 | |
| 6 | Гайка шестигранная DIN934 | CM11**** | n+2 | |
| 7 | Гайка соединительная DIN6334 | CM21**** | 1 | |
| 8 | Хомут стальной с приварной гайкой | 6040-P** | 1 | |

| Изм. | Кол.уч. | Лист | №док. | Подпись | Дата |
|---|---|---|---|---|---|
| Разработал | | Тиунов И.А. | | | 11.17 |
| Проверил | | Чередниченко Г.А. | | | 11.17 |
| Утвердил | | Дядичко А.В. | | | 11.17 |

DKC-2017.FCL.15

Крепление кабелей к шпильке для одиночной прокладки

| Стадия | Лист | Листов |
|---|---|---|
| | | 1 |

DKC

Взаим. инв. № | Подпись и дата | Инв. № подл.