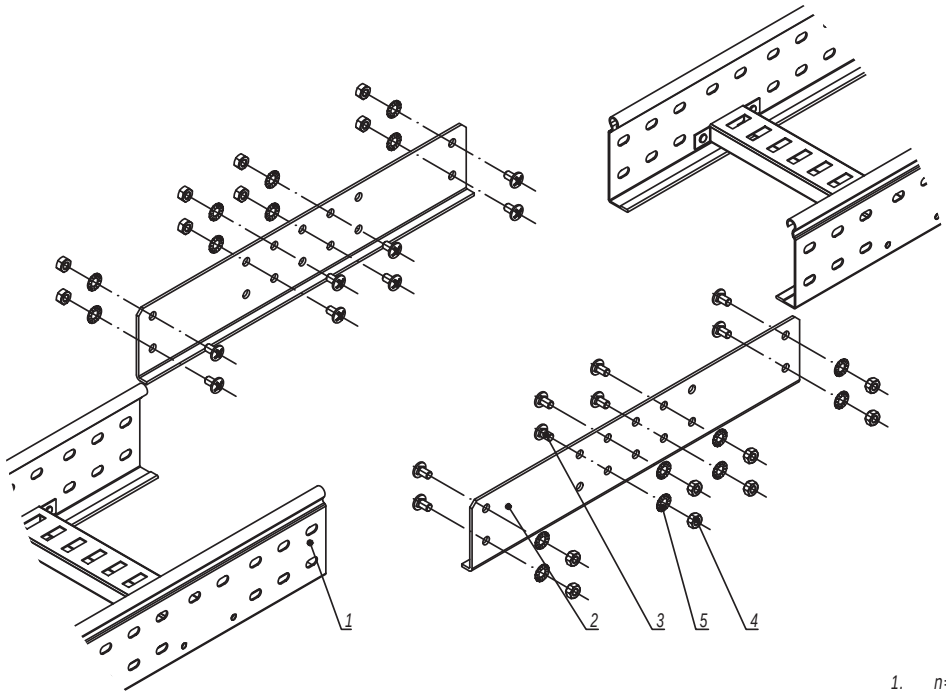

1. n=1 для высоты борта 50 мм.
2. n=2 для высоты борта 80, 100 мм.

Поз.	Наименование	Код	Кол.	Примечание
1	Лоток лестничный, прямой элемент			
2	Соединитель внешний GTO LI		2	
3	Винт M6x10	CM010610	n·8	
4	Гайка шестигранная M6 DIN 934	CM110600	n·8	
5	Шайба стопорная M6 DIN 6798A	CM220600	n·8	

Изм.	Кол.уч.	Лист	№док.	Подпись	Дата	DKC-2018.L5.03			
Разработал		Тиунов И.А.			09.18	Соединение лотков в местах однотипных окончаний на высоконагруженных участках трассы	Стадия	Лист	Листов
Проверил		Чередниченко Г.А.			09.18				1
Утвердил		Дядичко А.В.			09.18		DKC		

Взаим. инв. №

Подпись и дата

Инв. № подл.

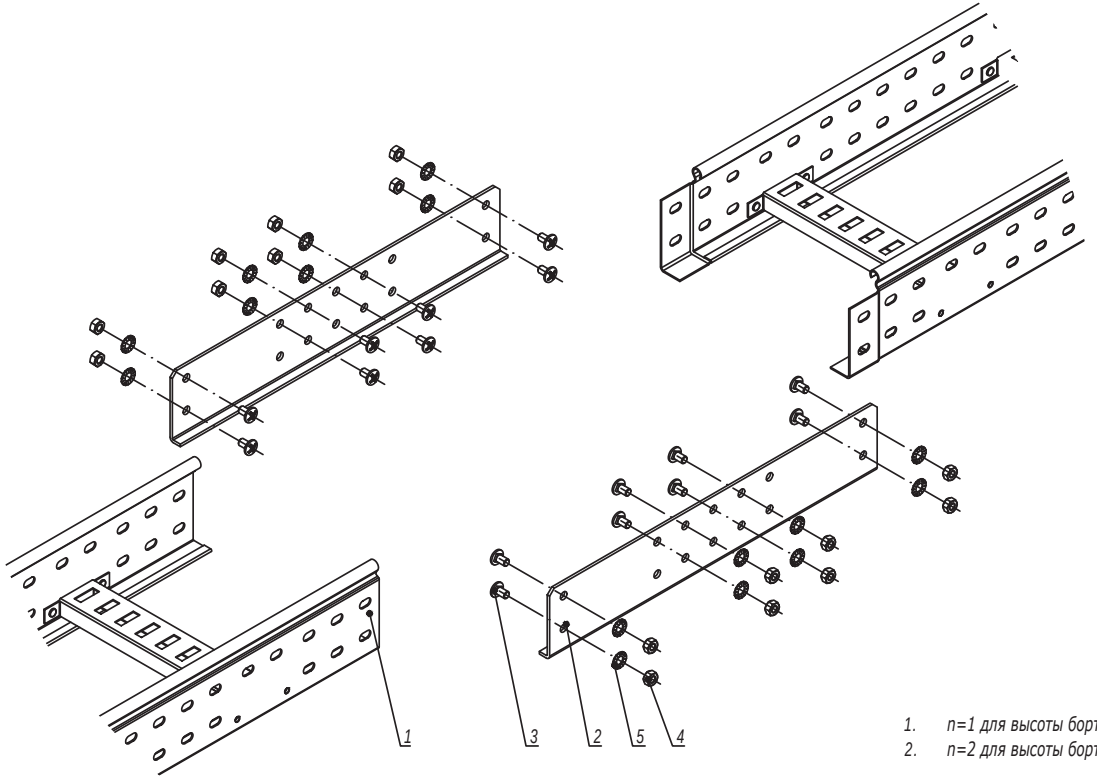

1. n=1 для высоты борта 50 мм.
2. n=2 для высоты борта 80, 100 мм.

Поз.	Наименование	Код	Кол.	Примечание
1	Лоток лестничный, прямой элемент			
2	Соединитель внешний GTO LI		2	
3	Винт с квадратным подголовником M6x25 DIN 603	CM010625	n·8	
4	Гайка шестигранная M6 DIN 934	CM110600	n·8	
5	Шайба стопорная M6 DIN 6798A	CM220600	n·8	

Изм.	Кол.уч.	Лист	№док.	Подпись	Дата	DKC-2018.L5.04			
Разработал		Тиунов И.А.			09.18	Соединение лотков при больших пролетах и на высоконагруженных участках трассы	Стадия	Лист	Листов
Проверил		Чередниченко Г.А.			09.18				1
Утвердил		Дядичко А.В.			09.18		DKC		

Взаим. инв. № | Подпись и дата | Инв. № подл.