Крепление монтажного профиля к строительной конструкции (тип 4)

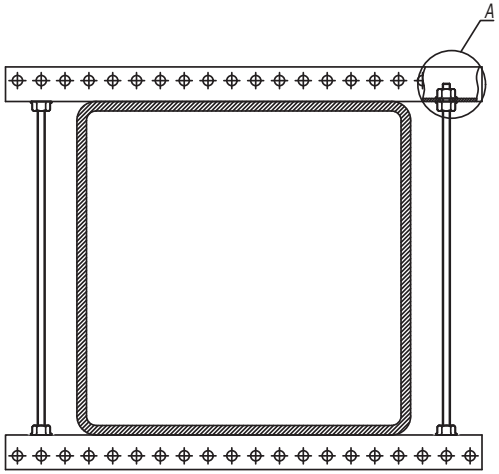

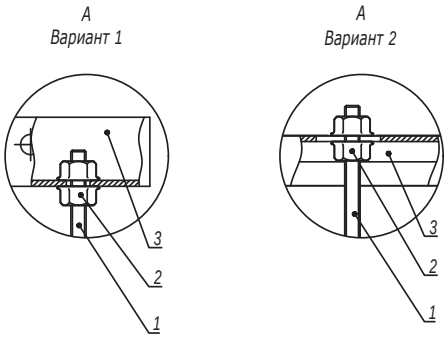

Поз.	Наименование	Код	Кол.	Примечание
1	Шпилька резьбовая М8	СМ2008**		
2	Гайка с насечкой, препятствующей откручиванию М8	СМ100800		
	Вариант 1			
3	Профиль П-образный ВРМ-29	ВРМ29**		
	Вариант 2			
3	Профиль С-образный 41х21	ВРМ21**		

Изм.	Кол.уч.	Лист	№док.	Подпись	Дата

DKC-2017.FCL.05

Лист 4

Взаим. инв. №

Подпись и дата

Инв. № подл.

Прокладка вдоль/поперек строительной балки (вариант 3)

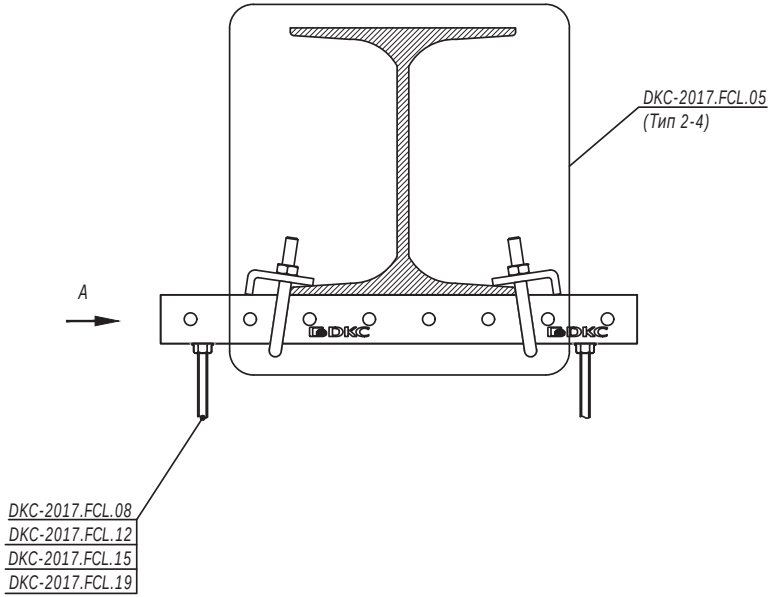

A
(Вариант 3)

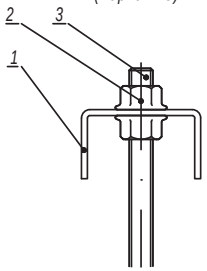

1. Монтаж к опорной поверхности согласно DKC-2017.FCL.05 (Тип 2-4).

Поз.	Наименование	Код	Кол.	Примечание
	Вариант 1			
1	Профиль С-образный	BPM21**/ BPM41**/ BPD21**/ BPD41**		
2	Гайка для монтажная	CM34****		
3	Гайка с насечкой, препятствующей откручиванию DIN6923	CM10****		
4	Шпилька DIN975/976	CM20****		
	Вариант 2			
1	Профиль С-образный	BPM21**/ BPM41**/ BPD21**/ BPD41**		
2	Пластина монтажная для С-образных профилей	BHM4141HDZL		
3	Гайка с насечкой, препятствующей откручиванию DIN6923	CM10****		
4	Шпилька DIN975/976	CM20****		
	Вариант 3			
1	Профиль П-образный	BPM29**		
2	Гайка с насечкой, препятствующей откручиванию DIN6923	CM10****		
3	Шпилька DIN975/976	CM20****		

A
(Вариант 1)

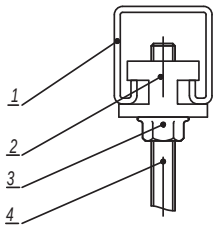

A
(Вариант 2)

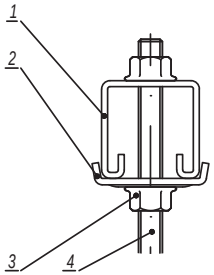

Изм.	Кол.уч.	Лист	№док.	Подпись	Дата

DKC-2017.FCL.07

Взаим. инв. №
Подпись и дата
Инв. № подл.

Монтаж консолей на профиле при помощи сварки

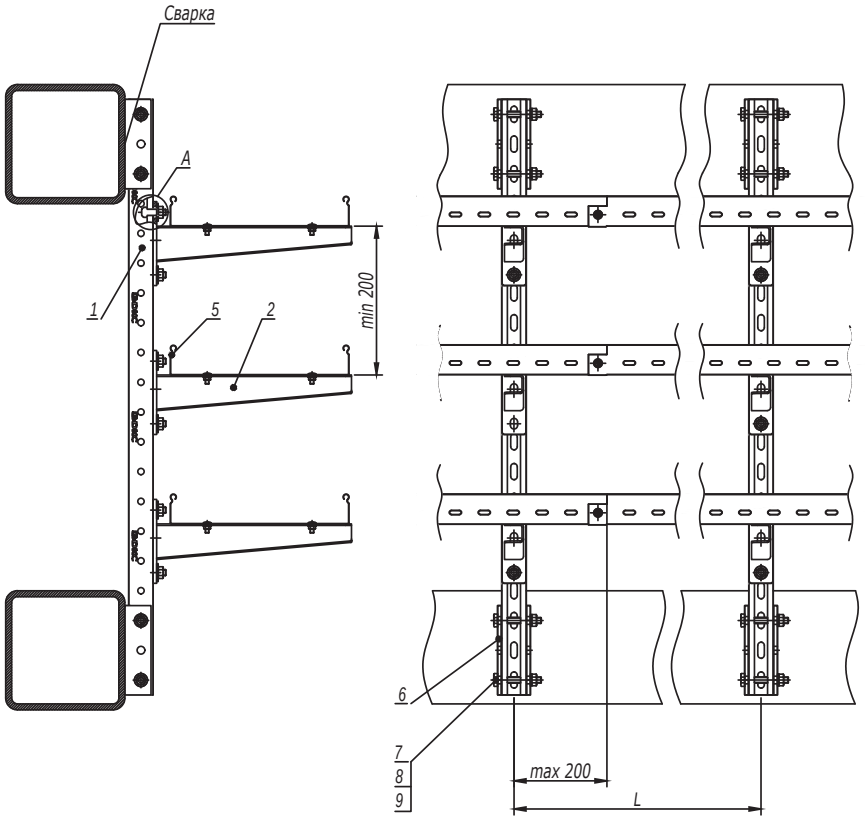

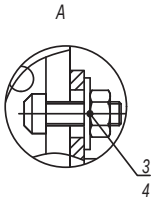

1. Ширина кабельного лотка или суммарная ширина группы лотков не должны превышать 400 мм.
2. После проведения сварочных работ необходимо произвести антикорозионную обработку крепления BSW-41 поз.10 и сварного шва.
3. Расстояние L и допустимую нагрузку на кабельный лоток необходимо уточнить в соответствующем ТРМ.

Поз.	Наименование	Код	Кол.	Примечание
1	Профиль С-образный		1	
2	Консоль усиленная ВВН-60/ВВН-70		n	
3	Болт для крепления к С-образному профилю	CM041030	2n	
4	Гайка с насечкой, препятствующей откручиванию M10 DIN6923	CM101000	2n	
5	Лоток кабельный			
6	Приварное крепление BSW-41	BSW4101	2	
7	Болт с шестигранной головкой DIN933 M10x80	CM081080	4	
8	Шайба с узкими полями DIN125 Ø10	CM241000	4	
9	Гайка шестигранная DIN934 M10	CM111000	4	

Изм.	Кол.уч.	Лист	№док.	Подпись	Дата

DKC-2017.FCL.11

Лист 8

Взаим. инв. № | Подпись и дата | Инв. № подл.