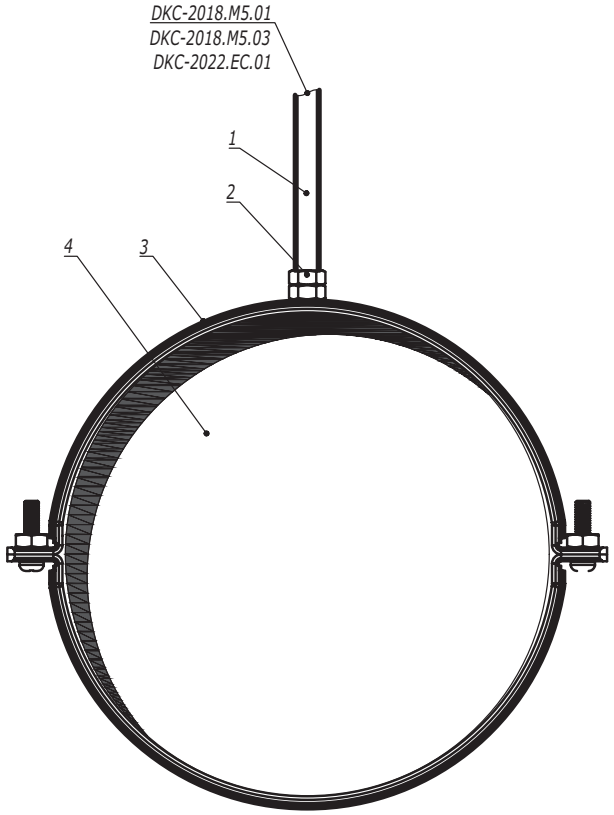

Поз.	Наименование	Код	Кол.	Примечание
1	Шпилька резьбовая М8	CM2008**		
2	Гайка шестигранная М8 DIN 934	CM110800		
3	Хомут BHV			
4	Воздуховод			

Изм.	Кол.уч.	Лист	№док.	Подпись	Дата	DKC-2022.EC.17		
Разработал		Тиунов И.А.			01.22	Прокладка воздуховодов при помощи хомута BHV	Стадия	Лист	Листов
Проверил		Чередниченко Г.А.			01.22			1	2
Утвердил		Дядичко А.В.			01.22		DKC		

Взаим. инв. №

Подпись и дата

Инв. № подл.

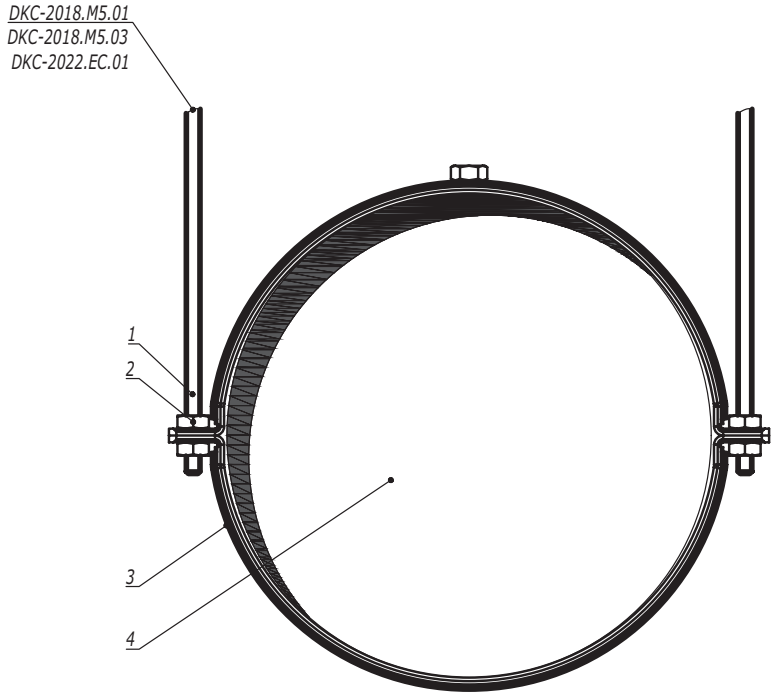

Поз.	Наименование	Код	Кол.	Примечание
1	Шпилька резьбовая	CM20****		Типоразмер шпильки выбирается в зависимости от хомута
2	Гайка шестигранная DIN 934	CM11****		
3	Хомут BHV			
4	Воздуховод			

Изм.	Кол.уч.	Лист	№док.	Подпись	Дата	DKC-2022.EC.17	Лист 2

Взаим. инв. №

Подпись и дата

Инв. № подл.

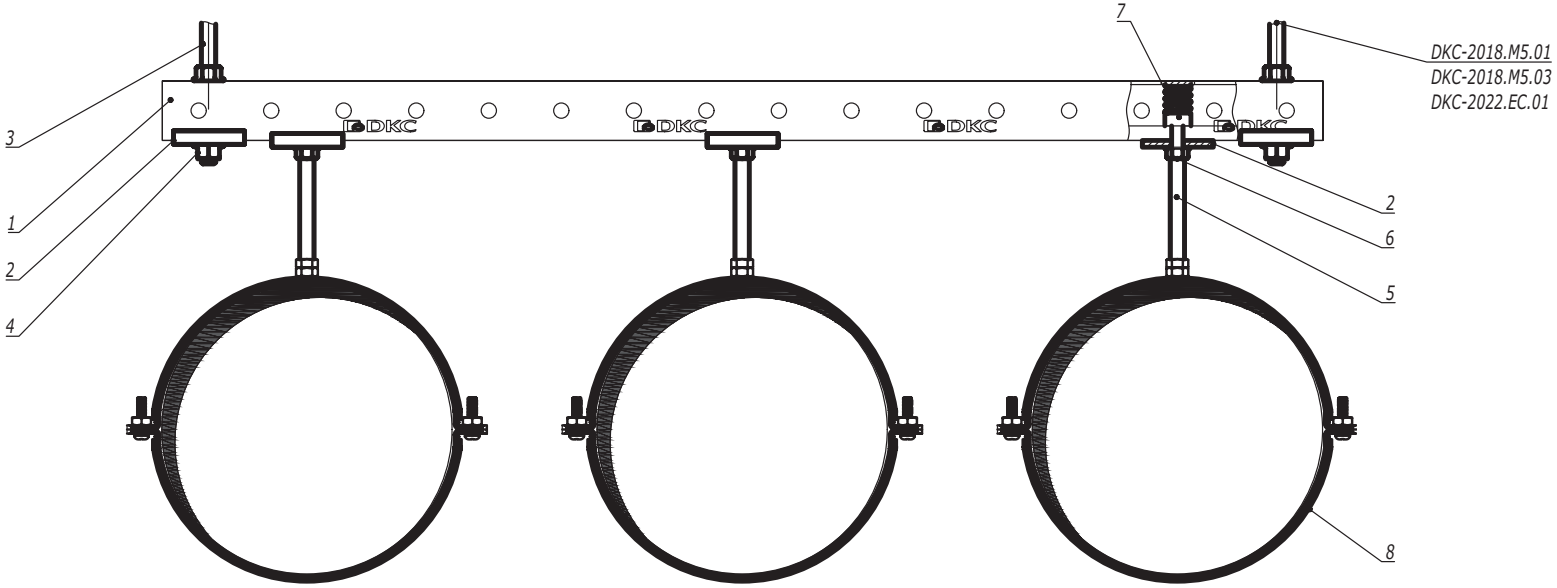

Поз.	Наименование	Код	Кол.	Примечание
1	Профиль С-обр.			
2	Опорная пластина для С-обр. профиля	BHM4141		
3	Шпилька резьбовая М10	CM2010**		
4	Гайка с насечкой М10 DIN 6923	CM101000		
5	Шпилька резьбовая М8	CM2008**		
6	Гайка с насечкой М8 DIN 6923	CM100800		
7	Гайка для подвешивания профиля	CM14****/ CM15****/ CM16****		
8	Хомут BHV			

Изм.	Кол.уч.	Лист	№док.	Подпись	Дата	DKC-2022.EC.18		
Разработал		Тиунов И.А.			01.22	Прокладка воздуховодов при помощи хомутов BHV на профиле	Стадия	Лист	Листов
Проверил		Чередниченко Г.А.			01.22				1
Утвердил		Дядичко А.В.			01.22		DKC		

Взаим. инв. №

Подпись и дата

Инв. № подл.