Вариант 1

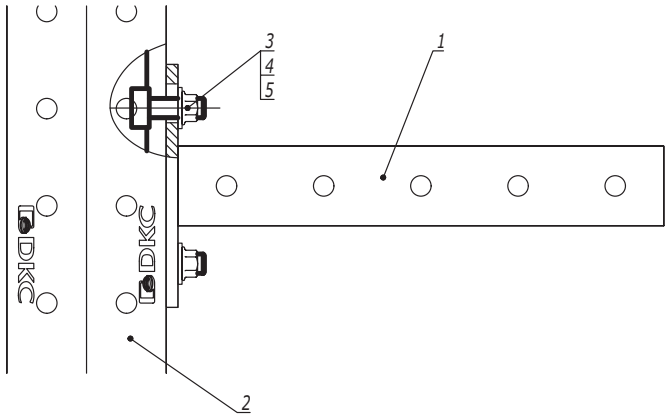

Вариант 2

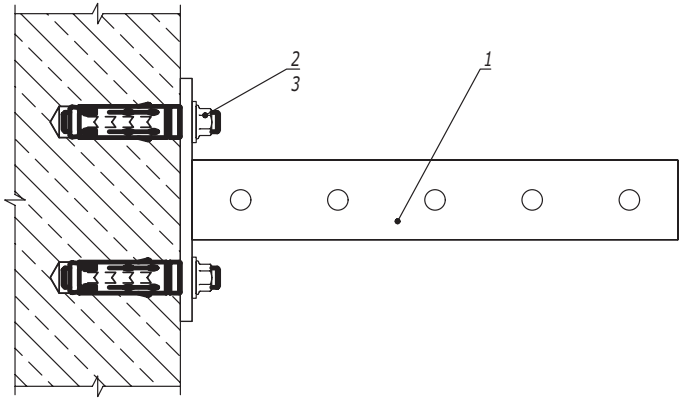

Поз.	Наименование	Код	Кол.	Примечание
1	Консоль из С-обр. профиля		1	
	Вариант 1			
2	Профиль С-обр.			
3	Винт для для крепления к профилю М10х30	CM041030	2	
4	Шайба кузовная 10, DIN 9021	CM121000	2	
5	Гайка с насечкой М10 DIN 6923	CM101000	2	
	Вариант 2			
2	Анкер М10		2	DKC.2018.M5.01
3	Шайба кузовная 10, DIN 9021	CM121000	2	

Изм.	Кол.уч.	Лист	№док.	Подпись	Дата	DKC-2022.EC.02		
Разработал		Тиунов И.А.			01.22	Крепление консоли	Стадия	Лист	Листов
Проверил		Чередниченко Г.А.			01.22				1
Утвердил		Дядичко А.В.			01.22		DKC		

Взаим. инв. №

Подпись и дата

Инв. № подл.

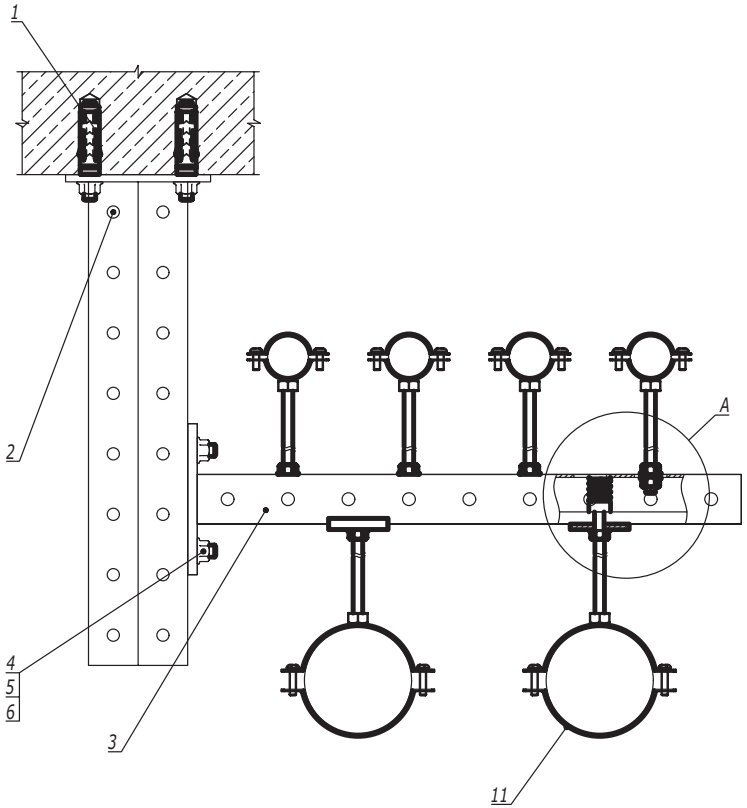

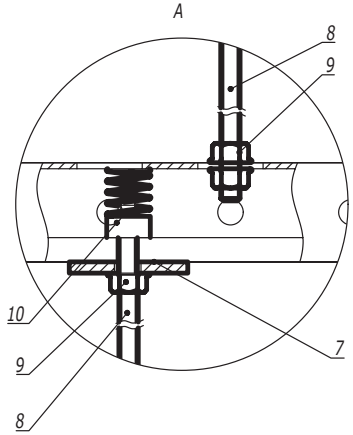

Поз.	Наименование	Код	Кол.	Примечание
1	Анкер стандартный М10			DKC-2018.M5.01
2	Подвес BSD-41			
3	Консоль из С-обр. профиля		n	
4	Винт для для крепления к профилю М10х30	CM041030	2n	
5	Шайба кузовная 10, DIN 9021	CM121000	2n	
6	Гайка с насечкой М10 DIN 6923	CM101000	2n	
7	Опорная пластина для С-обр. профиля	BHM4141		
8	Шпилька резьбовая	CM20****		
9	Гайка с насечкой DIN 6923	CM10****		
10	Гайка для подвешивания профиля	CM14****/ CM15****/ CM16****		
11	Хомут для средних нагрузок BHM			

Изм.	Кол.уч.	Лист	№док.	Подпись	Дата	DKC-2022.EC.07		
Разработал		Тиунов И.А.			01.22	Прокладка инженерных коммуникаций на подвесе на консоли с использованием хомутов BHM	Стадия	Лист	Листов
Проверил		Чередниченко Г.А.			01.22				1
Утвердил		Дядичко А.В.			01.22		DKC		

Взаим. инв. №

Подпись и дата

Инв. № подл.

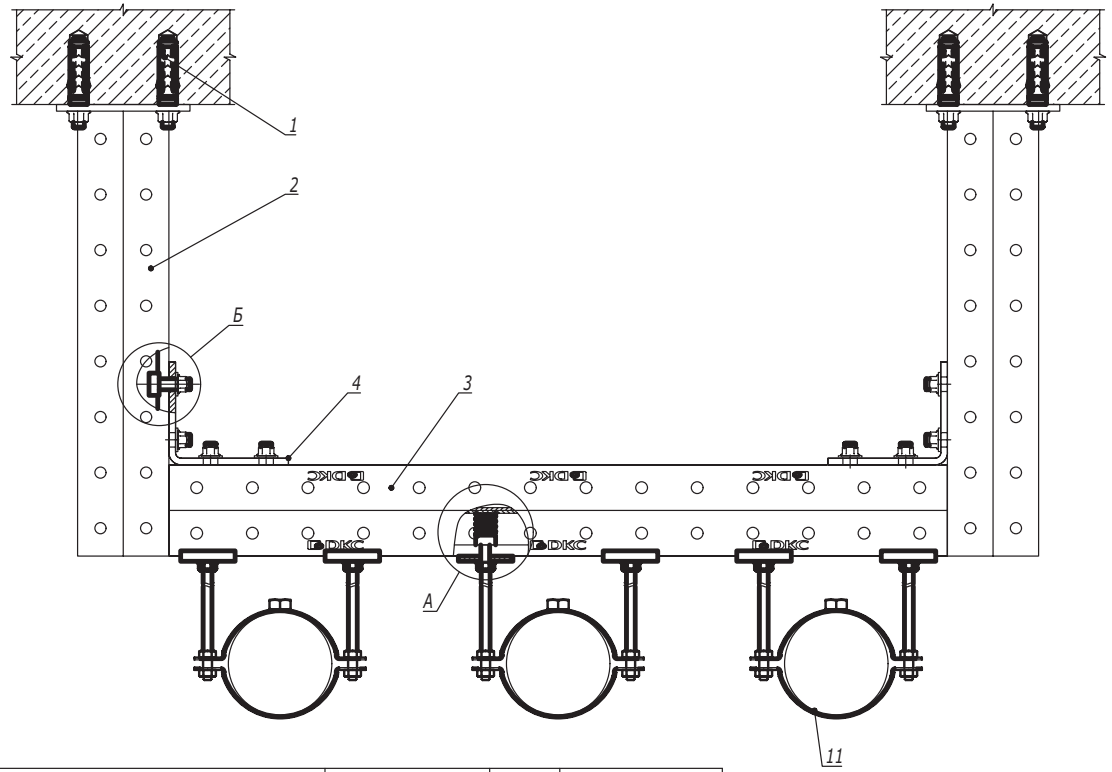

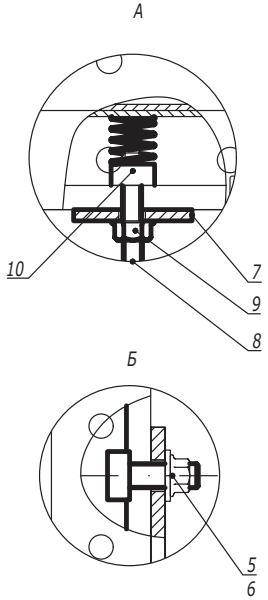

Поз.	Наименование	Код	Кол.	Примечание
1	Анкер М10		8	DKC-2018.M5.01
2	Подвес BSD-41		2	
3	Профиль двойной С-обр.	BPD41**	1	
4	Уголок крепежный двойной BMC-10	BMC1021	2	
5	Винт для для крепления к профилю М10х30	CM041030	8	
6	Гайка с насечкой М10 DIN 6923	CM101000	8	
7	Опорная пластина для С-обр. профиля	BHM4141		
8	Шпилька резьбовая	CM20****		Шпилька М8-М12 применяется в зависимости от типоразмера хомута
9	Гайка с насечкой DIN 6923	CM10****		
10	Гайка для подвешивания профиля	CM14****/ CM15****/ CM16****		
11	Хомут для высоких нагрузок BHH			

Взаим. инв. №

Подпись и дата

Инв. № подл.

Изм.	Кол.уч.	Лист	№док.	Подпись	Дата	DKC-2022.EC.12		
Разработал		Тиунов И.А.			01.22	Прокладка инженерных коммуникаций на двух подвесах с применением хомутов BHH	Стадия	Лист	Листов
Проверил		Чередниченко Г.А.			01.22				1
Утвердил		Дядичко А.В.			01.22		DKC		

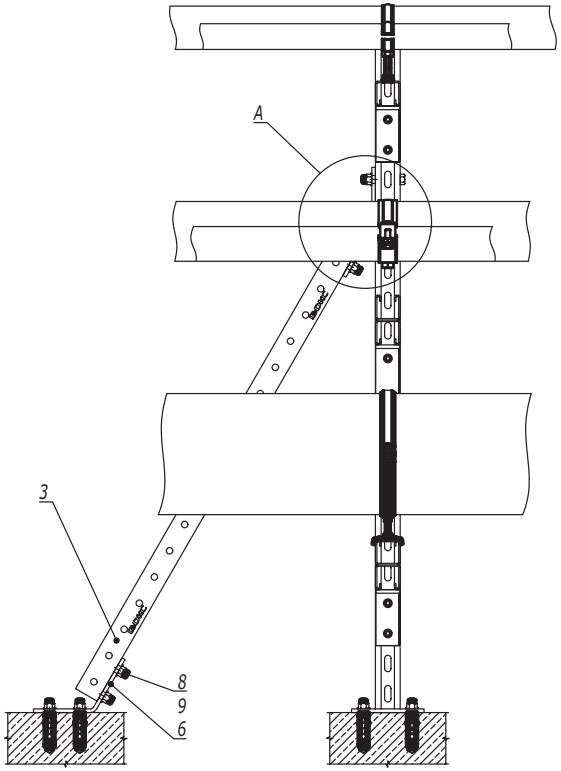

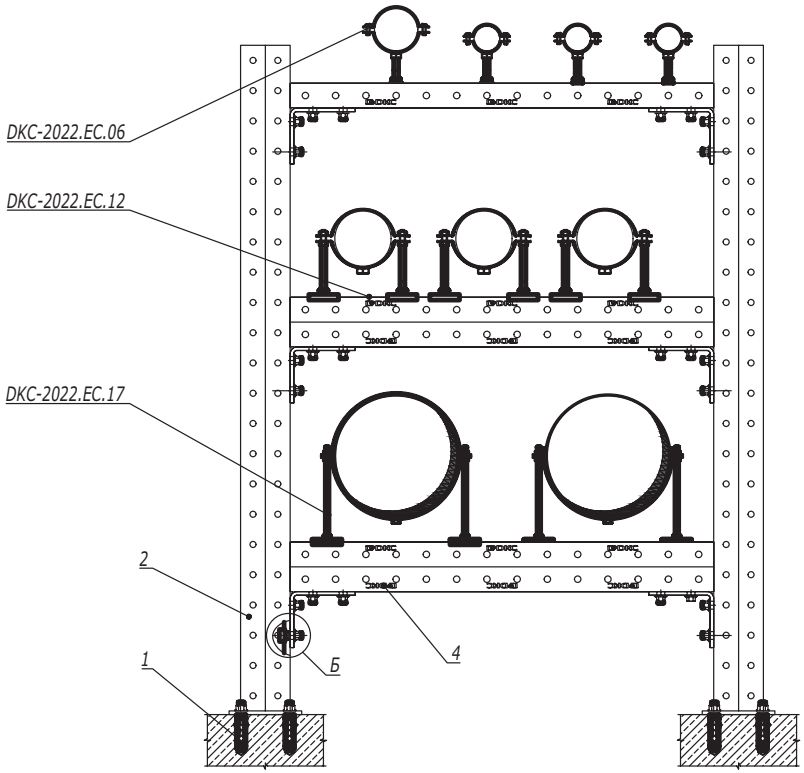

А

Трубы условно не показаны

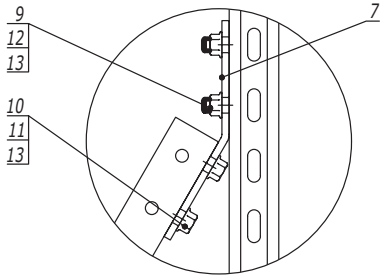

Б

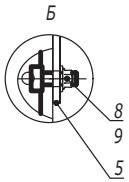

Поз.	Наименование	Код	Кол.	Примечание
1	Анкер М10			
2	Подвес BSD-41			
3	Профиль С-обр. 41х41			
4	Профиль двойной С-обр. 41х41			
5	Уголок крепежный ВМС-10, двойной	ВМС1021		
6	Уголок крепежный ВМС-10, двойной, 30 гр	ВМС1023		
7	Уголок крепежный ВМС-10, двойной, 60 гр	ВМС1026		
8	Винт для крепления к С-обр. профилю М10х30	СМ041030		
9	Гайка с насечкой М10	СМ101000		
10	Гайка для подвешивания профиля М10	СМ141000		
11	Болт с шестигранной головкой М10х35	СМ081035		
12	Болт с шестигранной головкой М10х60	СМ081060		
13	Шайба 10	СМ241000		

Взаим. инв. №

Подпись и дата

Инв. № подл.

Изм.	Кол.уч.	Лист	№док.	Подпись	Дата
Разработал		Тиунов И.А.			01.22
Проверил		Чередниченко Г.А.			01.22
Утвердил		Дядичко А.В.			01.22

DKC-2022.EC.19

Комплексная прокладка различных коммуникаций

Стадия	Лист	Листов
		1

DKC