Анкер стандартный с болтом (тип 1)

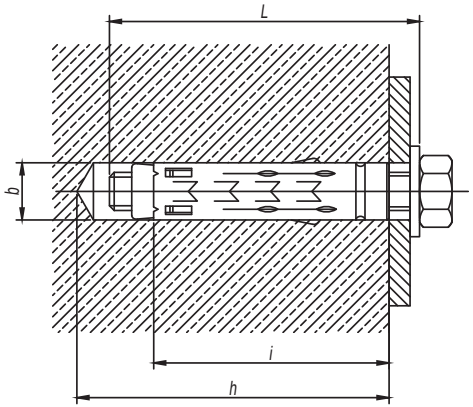


| Диаметр резьбы | Длина резьбы болта L, мм | Диаметр сверла b, мм | Длина гильзы i, мм | Глубина бурения h, мм | Код анкера |
|---|---|---|---|---|---|
| M6 | 55 | 10 | 40 | 55 | CM430645 |
| M8 | 60 | 12 | 45 | 60 | CM430850 |
| M10 | 80 | 15 | 52 | 67 | CM431060 |
| M12 | 90 | 18 | 65 | 80 | CM431274 |

Анкер стандартный со шпилькой (тип 2)

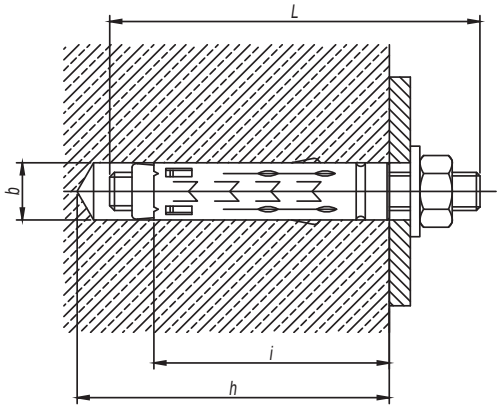


| Диаметр резьбы | Длина шпильки L, мм | Диаметр сверла b, мм | Длина гильзы i, мм | Глубина бурения h, мм | Код анкера |
|---|---|---|---|---|---|
| M6 | 60 | 10 | 40 | 55 | CM440645 |
| M8 | 70 | 12 | 45 | 60 | CM440850 |
| M10 | 90 | 15 | 52 | 67 | CM441060 |
| M12 | 110 | 18 | 65 | 80 | CM441274 |

1. Подробные характеристики см. в актуальном каталоге ДКС.
2. Порядок крепления:
   а) просверлить и очистить отверстие. Установить анкер в отверстие;
   б) установить монтируемую деталь и зафиксировать ее с помощью болта (шпильки и гайки);
   в) расклинить анкер, затянув болт (гайку).
3. Стандартный анкер с болтом CM43** можно заменить комплектом из стандартного анкера CM42**, шайбой кузовной DIN9021 CM12** и болтом DIN933 CM08**.
4. Стандартный анкер со шпилькой CM44** можно заменить комплектом из стандартного анкера CM42**, шпилькой DIN975/976 CM20**, шайбой DIN9021 CM12**, гайкой DIN934 CM11**.

| Изм. | Кол.уч. | Лист | №док. | Подпись | Дата | DKC-2017.FCL.01 | | |
|---|---|---|---|---|---|---|---|---|
| Разработал | | Тиунов И.А. | | | 11.17 | Крепеж анкерный для твердых перекрытий и стен | Стадия | Лист | Листов |
| Проверил | | Чередниченко Г.А. | | | 11.17 | | | 1 | 4 |
| Утвердил | | Дядичко А.В. | | | 11.17 | | DKC | | |

Взаим. инв. №

Подпись и дата

Инв. № подл.

Анкер усиленный с болтом (тип 3)

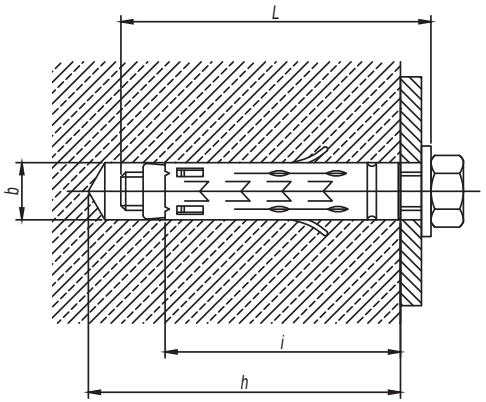


| Диаметр резьбы | Длина резьбы болта L, мм | Диаметр сверла b, мм | Длина гильзы i, мм | Глубина бурения h, мм | Код анкера |
|---|---|---|---|---|---|
| M6 | 55 | 12 | 30 | 45 | CM460645 |
| M8 | 60 | 14 | 35 | 50 | CM460850 |
| M10 | 80 | 16 | 43 | 58 | CM461065 |
| M12 | 90 | 20 | 55 | 70 | CM461275 |

Анкер усиленный со шпилькой (тип 4)

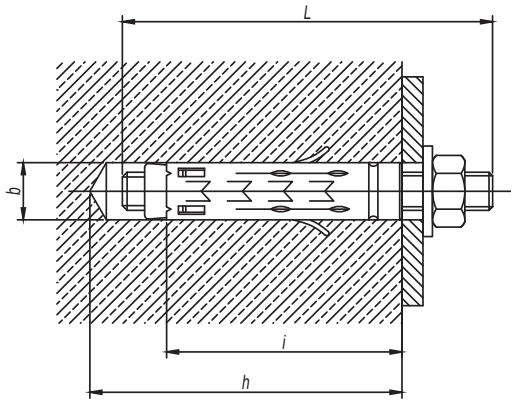


| Диаметр резьбы | Длина шпильки L, мм | Диаметр сверла b, мм | Длина гильзы i, мм | Глубина бурения h, мм | Код анкера |
|---|---|---|---|---|---|
| M6 | 60 | 12 | 30 | 45 | CM470645 |
| M8 | 70 | 14 | 35 | 50 | CM470850 |
| M10 | 90 | 16 | 43 | 58 | CM471065 |
| M12 | 100 | 20 | 55 | 70 | CM471275 |

1. Подробные характеристики см. в актуальном каталоге ДКС.
2. Порядок крепления:
   а) просверлить и очистить отверстие. Установить анкер в отверстие;
   б) установить монтируемую деталь и зафиксировать ее с помощью болта (шпильки и гайки);
   в) расклинить анкер, затянув болт (гайку).
3. Усиленный анкер с болтом CM46** можно заменить комплектом из усиленного анкера CM45**, шайбой кузовной DIN9021 CM12** и болтом DIN933 CM08**.
4. Усиленный анкер со шпилькой CM47** можно заменить комплектом из усиленного анкера CM45**, шпилькой DIN975/976 CM20**, шайбой DIN9021 CM12**, гайкой DIN934 CM11**.

*Стальной забивной анкер (тип 5)*

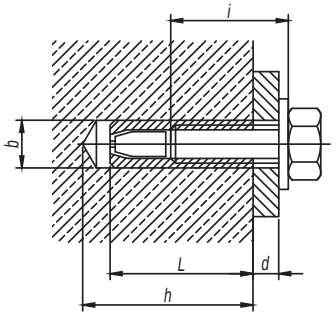


| Диаметр резьбы | Длина анкера L, мм | Диаметр сверла b, мм | Рекомендуемая длина болта i, мм | Глубина бурения h, мм | Код анкера |
|---|---|---|---|---|---|
| M6 | 25 | 8 | d+6...d+12 | 27 | CM400625 |
| M8 | 30 | 10 | d+8...d+14 | 32 | CM400830 |
| M10 | 40 | 12 | d+10...d+18 | 42 | CM401040 |
| M12 | 50 | 15 | d+12...d+22 | 53 | CM401250 |
| M16 | 65 | 20 | d+18...d+32 | 68 | CM401665 |

1. Подробные характеристики см. в актуальном каталоге ДКС.
2. Порядок крепления:
   а) просверлить и очистить отверстие. Установить анкер в отверстие и расклинить при помощи молотка и инструмента для монтажа забивного анкера CMT00002;
   б) зафиксировать деталь с помощью болта DIN933 CM08** или шпильки CM20** и шайбы кузовной DIN9021 CM12**;
   в) дополнительно расклинить анкер, затянув болт DIN933 CM08** или гайку DIN934 CM11**.

*Латунный разрезной анкер (тип 6)*

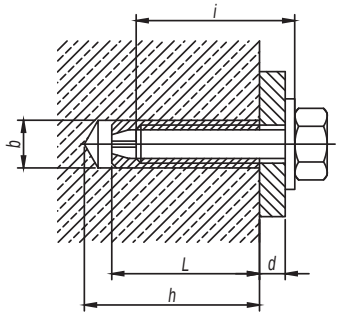


| Диаметр резьбы | Длина анкера L, мм | Диаметр сверла b, мм | Минимальная длина болта i, мм | Глубина бурения h, мм | Код анкера |
|---|---|---|---|---|---|
| M4 | 16 | 5 | d+16 | 20 | CM410416 |
| M5 | 21 | 6,5 | d+21 | 25 | CM410421 |
| M6 | 24 | 8 | d+24 | 28 | CM410625 |
| M8 | 31 | 10 | d+31 | 35 | CM410831 |
| M10 | 34 | 12 | d+34 | 39 | CM411034 |
| M12 | 41 | 15 | d+41 | 46 | CM411241 |
| M14 | 43 | 20 | d+43 | 50 | CM411443 |
| M16 | 45 | 22 | d+45 | 52 | CM411645 |

1. Подробные характеристики см. в актуальном каталоге ДКС.
2. Порядок крепления:
   а) просверлить и очистить отверстие. Установить анкер в отверстие при помощи молотка;
   б) зафиксировать деталь с помощью болта DIN933 CM08** или шпильки CM20** и шайбы кузовной DIN9021 CM12**;
   в) дополнительно расклинить анкер, затянув болт DIN933 CM08** или гайку DIN934 CM11**.

# V-образное крепление к профнастилу

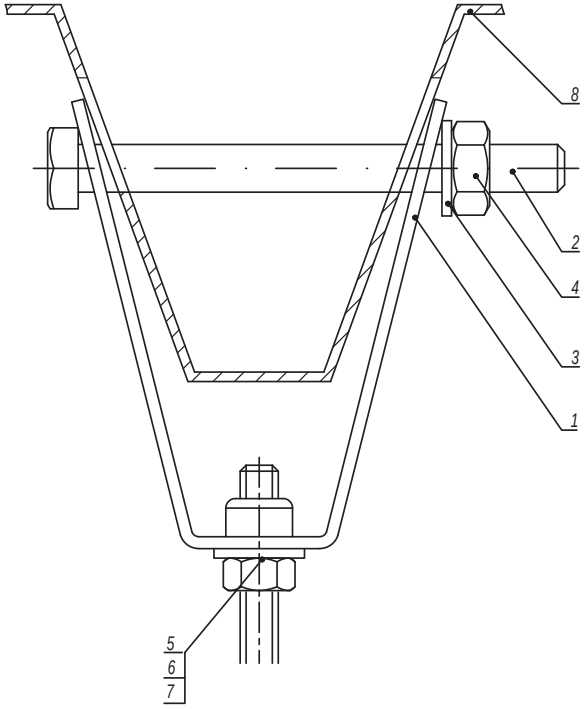


| Таблица 1 - выбор болта | | | |
|---|---|---|---|
| Поз. | Наименование | Ширина профнастила | |
| | | 50 мм | 100 мм |
| 2 | Болт DIN933 M10 | CM081070 | CM081012 |

1. Порядок крепления:
   а) просверлить отверстия в профнастиле диаметром 12 мм;
   б) установить болт в отверстия крепления и профнастила;
   в) затянуть гайку до прилегания крепления к профтастилу.
2. Используется с профнастилом шириной 50-100 мм.

| Поз. | Наименование | Код | Кол. | Примечание |
|---|---|---|---|---|
| 1 | Крепление к профнастилу V-образное | CM33**** | 1 | |
| 2 | Болт DIN933 M10 | CM0810** | 1 | См. таблицу 1 |
| 3 | Шайба кузовная Ø10 | CM121000 | 1 | |
| 4 | Гайка DIN934 M10 | CM111000 | 1 | |
| 5 | Шайба с узкими полями DIN125 | CM24**** | 1 | См. таблицу 2 |
| 6 | Гайка DIN934 | CM11**** | 1 | |
| 7 | Шпилька DIN975/976 | CM20**** | 1 | |
| 8 | Профнастил | | | |

| Таблица 2 - выбор шпильки | | | |
|---|---|---|---|
| Поз. | Наименование | Код | |
| | | Для крепления M8 (CM330800) | Для крепления M10 (CM331000) |
| 5 | Шайба кузовная DIN9021 | CM240800 | CM241000 |
| 6 | Гайка шестигранная DIN934 | CM110800 | CM111000 |
| 7 | Шпилька DIN975/976 | CM200801 | CM201001 |

| Изм. | Кол.уч. | Лист | №док. | Подпись | Дата | DKC-2017.FCL.04 | | |
|---|---|---|---|---|---|---|---|---|
| Разработал | | Тиунов И.А. | | | 11.17 | Крепление к профнастилу | Стадия | Лист | Листов |
| Проверил | | Чередниченко Г.А. | | | 11.17 | | | 1 | 2 |
| Утвердил | | Дядичко А.В. | | | 11.17 | | DKC | | |

Взаим. инв. №

Подпись и дата

Инв. № подл.

# Крепление к профнастилу потолочное

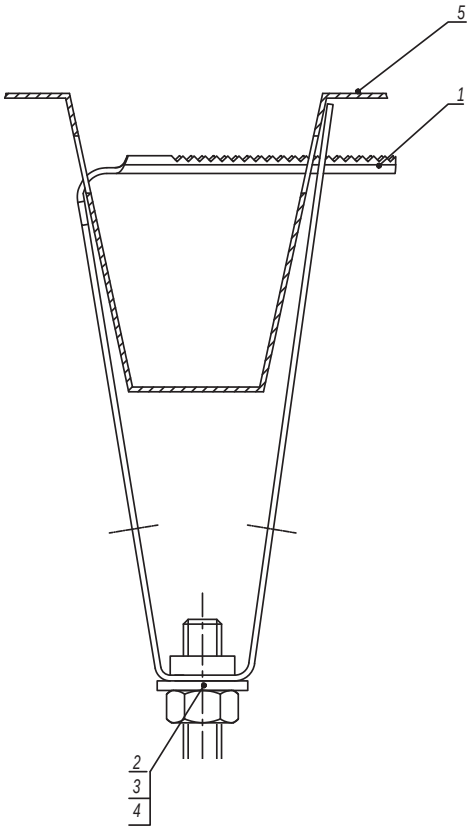


| Таблица 1 - выбор шпильки | | | |
|---|---|---|---|
| Поз. | Наименование | Код | |
| | | Для крепления М8 (СМ310800) | Для крепления М10 (СМ311000) |
| 2 | Шайба кузовная DIN9021 | СМ240800 | СМ241000 |
| 3 | Гайка шестигранная DIN934 | СМ110800 | СМ111000 |
| 4 | Шпилька DIN975/976 | СМ200801 | СМ201001 |

1. Порядок крепления:
   а) просверлить отверстия в профнастиле диаметром 12 мм;
   б) установить крепление в отверстия;
   в) защелкнуть крепление до прилегания к профтастилу.
2. Используется с профнастилом шириной 50 мм.

| Поз. | Наименование | Код | Кол. | Примечание |
|---|---|---|---|---|
| 1 | Крепление к профнастилу потолочное | СМ31**** | 1 | |
| 2 | Шайба DIN125 | СМ24**** | 1 | См. таблицу 1 |
| 3 | Гайка DIN934 | СМ11**** | 1 | |
| 4 | Шпилька DIN975/976 | СМ20**** | 1 | |
| 5 | Профнастил | | | |

| Изм. | Кол.уч | Лист | №док. | Подпись | Дата |
|---|---|---|---|---|---|

DKC-2017.FCL.04



Взаим. инв. №

Подпись и дата

Инв. № подл.

Вертикальное крепление шпилек струбциной к швеллеру/двутавру (тип 1)

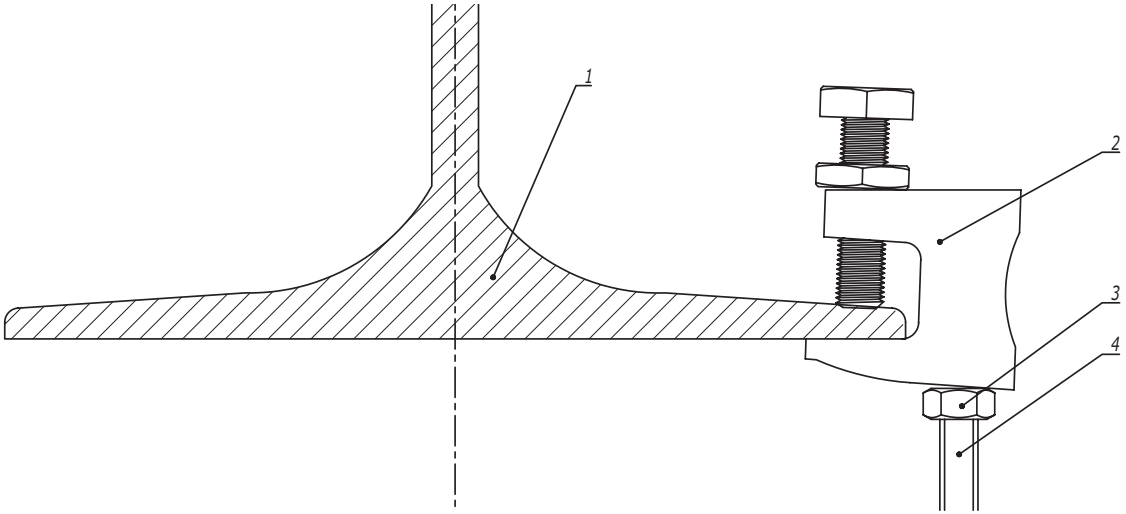


| Поз. | Наименование | Код | Кол. | Примечание |
|---|---|---|---|---|
| 1 | Швеллер/двутавр | | 1 | |
| 2 | Струбцина | СМ30**** | 1 | |
| 3 | Шпилька | СМ20**** | 1 | |
| 3 | Гайка шестигранная DIN934 | СМ11**** | 1 | |

| Изм. | Кол.уч. | Лист | №док. | Подпись | Дата | DKC-2017.FCL.05 | | |
|---|---|---|---|---|---|---|---|---|
| Разработал | | Тиунов И.А. | | | 11.17 | Крепление к строительной балке без сверлильных и сварочных работ | Стадия | Лист | Листов |
| Проверил | | Чередниченко Г.А. | | | 11.17 | | | 1 | 4 |
| Утвердил | | Дядичко А.В. | | | 11.17 | | DKC | | |

Взаим. инв. №

Подпись и дата

Инв. № подл.

Прокладка вдоль строительной балки (вариант 2)

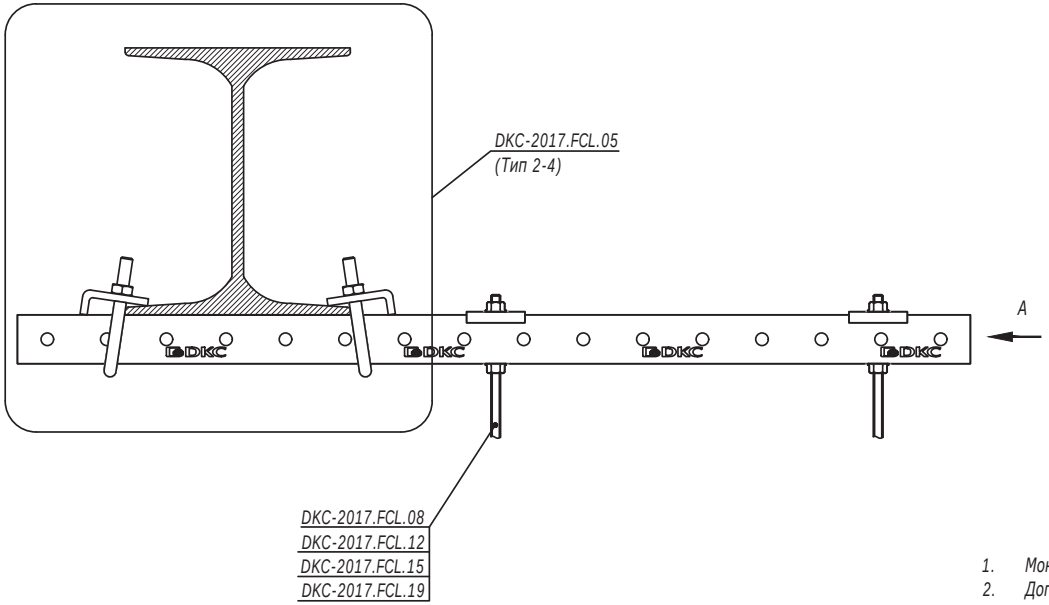


1. Монтаж к опорной поверхности согласно DKC-2017.FCL.05 (Тип 2-4).
2. Допускается двусторонняя схема подвеса.

A
(Вариант 1)

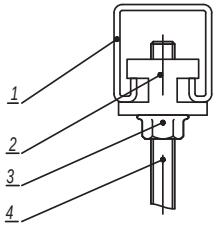


A
(Вариант 2)

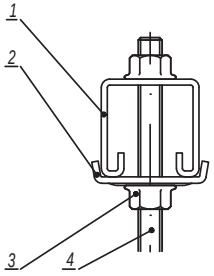


| Поз. | Наименование | Код | Кол. | Примечание |
|---|---|---|---|---|
| | Вариант 1 | | | |
| 1 | Профиль С-образный | BPM41**/<br>BPD21**/<br>BPD41** | | |
| 2 | Гайка для монтажная | CM34**** | | |
| 3 | Гайка с насечкой, препятствующей откручиванию DIN6923 | CM10**** | | |
| 4 | Шпилька DIN975/976 | CM20**** | | |
| | Вариант 2 | | | |
| 1 | Профиль С-образный | BPM41**/<br>BPD21**/<br>BPD41** | | |
| 2 | Пластина монтажная для С-образных профилей | BHM4141HDZL | | |
| 3 | Гайка с насечкой, препятствующей откручиванию DIN6923 | CM10**** | | |
| 4 | Шпилька DIN975/976 | CM20**** | | |

Прокладка вдоль/поперек строительной балки (вариант 3)

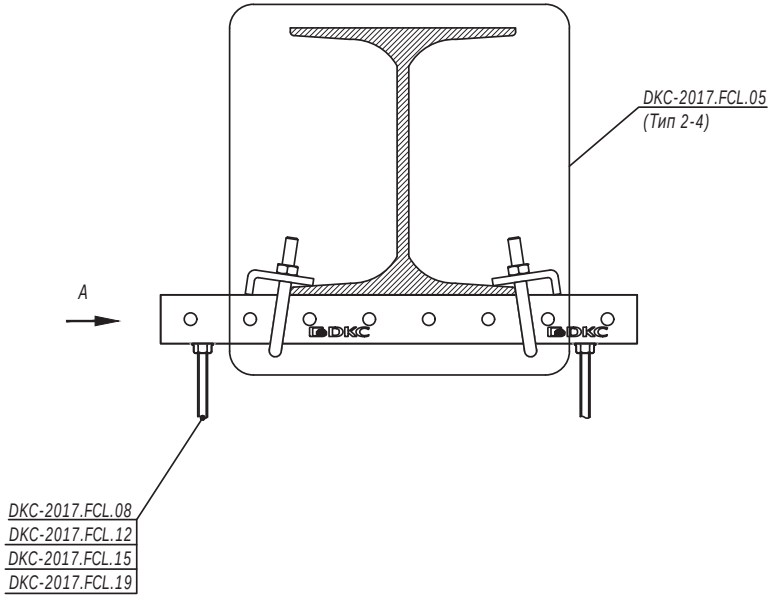


A
(Вариант 3)

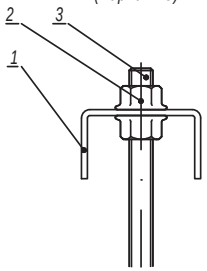


1. Монтаж к опорной поверхности согласно DKC-2017.FCL.05 (Тип 2-4).

| Поз. | Наименование | Код | Кол. | Примечание |
|---|---|---|---|---|
| | Вариант 1 | | | |
| 1 | Профиль С-образный | BPM21**/<br>BPM41**/<br>BPD21**/<br>BPD41** | | |
| 2 | Гайка для монтажная | CM34**** | | |
| 3 | Гайка с насечкой, препятствующей откручиванию DIN6923 | CM10**** | | |
| 4 | Шпилька DIN975/976 | CM20**** | | |
| | Вариант 2 | | | |
| 1 | Профиль С-образный | BPM21**/<br>BPM41**/<br>BPD21**/<br>BPD41** | | |
| 2 | Пластина монтажная для С-образных профилей | BHM4141HDZL | | |
| 3 | Гайка с насечкой, препятствующей откручиванию DIN6923 | CM10**** | | |
| 4 | Шпилька DIN975/976 | CM20**** | | |
| | Вариант 3 | | | |
| 1 | Профиль П-образный | BPM29** | | |
| 2 | Гайка с насечкой, препятствующей откручиванию DIN6923 | CM10**** | | |
| 3 | Шпилька DIN975/976 | CM20**** | | |

A
(Вариант 1)

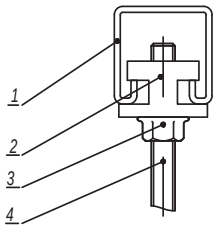


A
(Вариант 2)

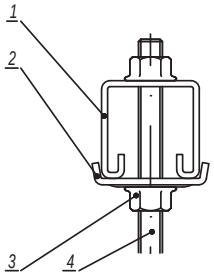


| Изм. | Кол.уч. | Лист | №док. | Подпись | Дата |
|---|---|---|---|---|---|

DKC-2017.FCL.07



Взаим. инв. №
Подпись и дата
Инв. № подл.

Крепление листового лотка шириной 200-400 мм

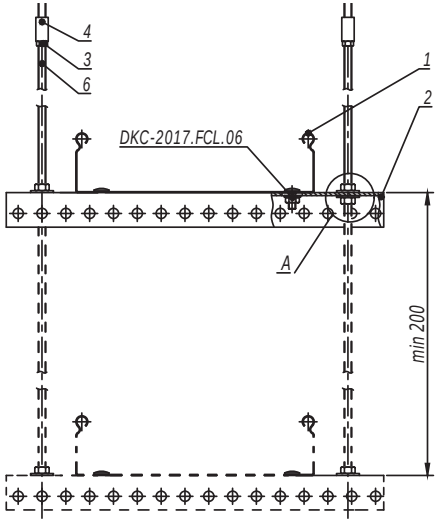


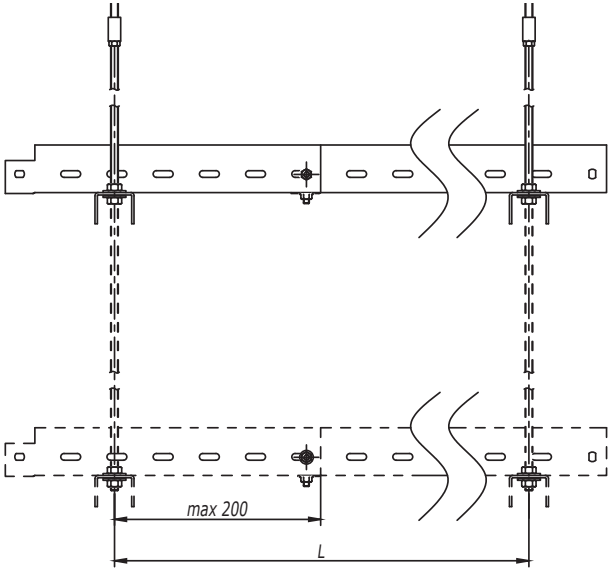


| Таблица 1 - выбор профиля | |
|---|---|
| Ширина лотка (ширина группы лотков), мм | Код скобы |
| 200 | BPM2903 |
| 300 | BPM2904 |
| 400 | BPM2905 |

1. Монтаж к опорной поверхности согласно DKC-2017.FCL.01-DKC-2017.FCL.02, DKC-2017.FCL.04-DKC-2017.FCL.05.
2. Ширина кабельного лотка или суммарная ширина группы лотков не должны превышать 400 мм.
3. Длину подвеса, расстояние L и допустимую нагрузку на кабельный лоток необходимо уточнить в соответствующем ТРМ.
4. При подвесе не более 3-х ярусов использовать шпильку М8 СМ200801 (поз.6).
5. При подвесе в 4 яруса использовать шпильку М10 СМ201001 (поз.6).
6. Поз.3-4 применяются для соединения шпилек.
7. Количество элементов в спецификации указано на один подвес.

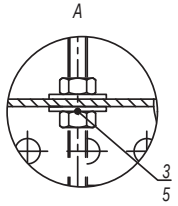


| Поз. | Наименование | Код | Кол. | Примечание |
|---|---|---|---|---|
| 1 | Лоток кабельный | | | |
| 2 | П-образный профиль | | n | |
| 3 | Гайка шестигранная DIN934 | CM11**** | 2(n+1) | |
| 4 | Гайка соединительная DIN6334 | CM21**** | 2 | |
| 5 | Шайба кузовная DIN9021 | CM12**** | 2n | |
| 6 | Шпилька DIN975/976 | CM20**** | 2 | |

| Изм. | Кол.уч. | Лист | №док. | Подпись | Дата | DKC-2017.FCL.08 | Лист 3 |
|---|---|---|---|---|---|---|---|

Взаим. инв. №

Подпись и дата

Инв. № подл.

Вариант 2

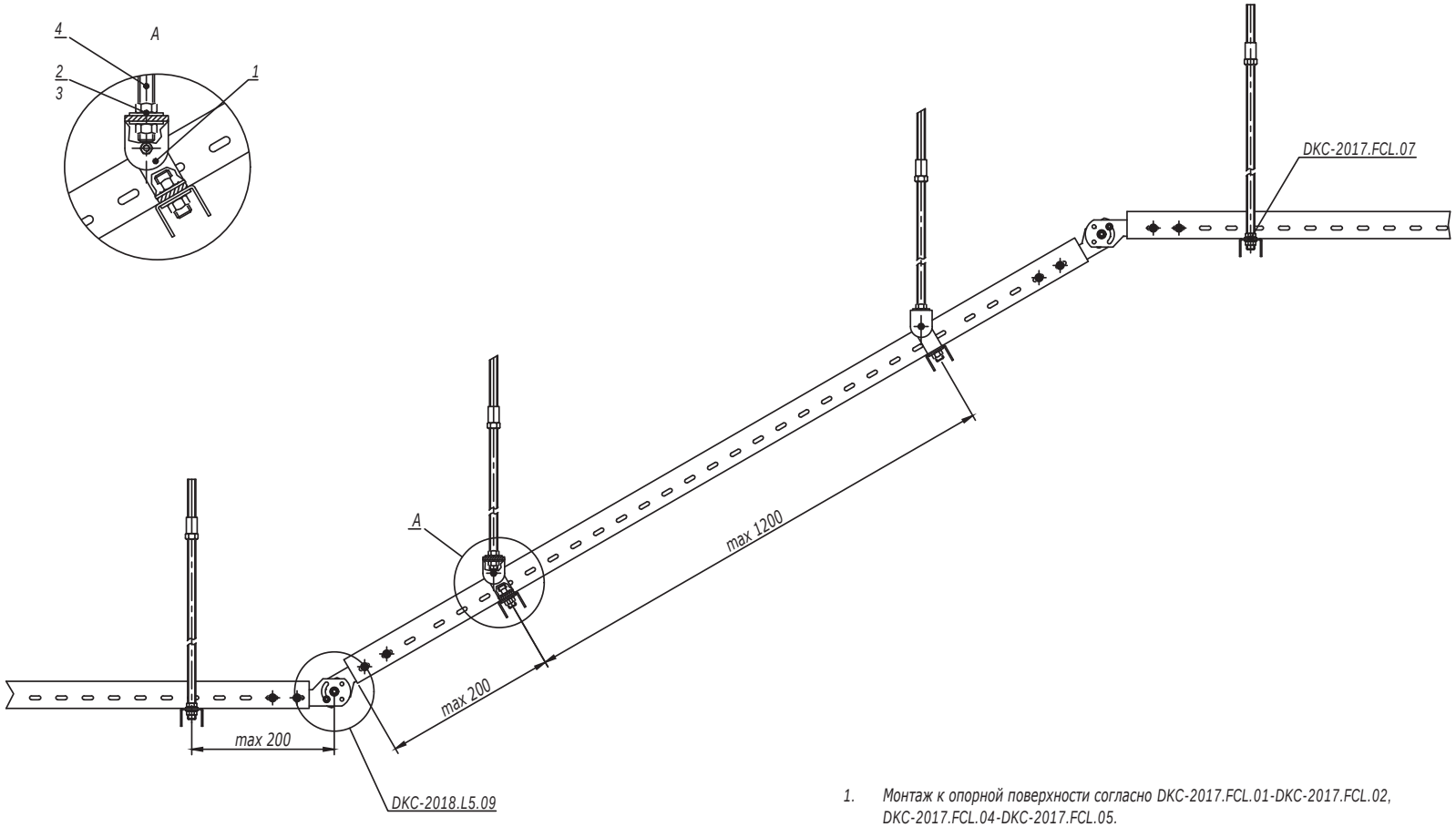


1. Монтаж к опорной поверхности согласно DKC-2017.FCL.01-DKC-2017.FCL.02, DKC-2017.FCL.04-DKC-2017.FCL.05.

| Поз. | Наименование | Код | Кол. | Примечание |
|---|---|---|---|---|
| 1 | Шарнир универсальный | BSV1012 | | |
| 2 | Гайка шестигранная DIN934 | CM11**** | | |
| 3 | Шайба кузовная DIN9021 | CM12**** | | |
| 4 | Шпилька DIN975/976 | CM20**** | | |

| Изм. | Кол.уч. | Лист | №док. | Подпись | Дата |
|---|---|---|---|---|---|

DKC-2017.FCL.09

Лист 2

Взаим. инв. №

Подпись и дата

Инв. № подл.

Односторонняя схема подвеса

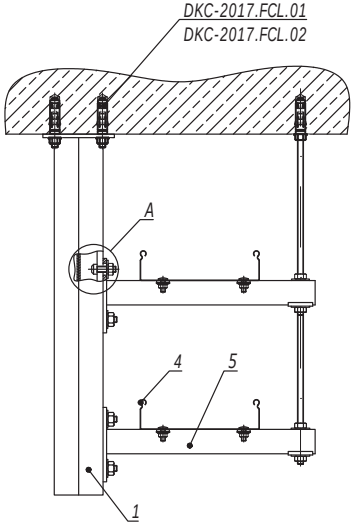


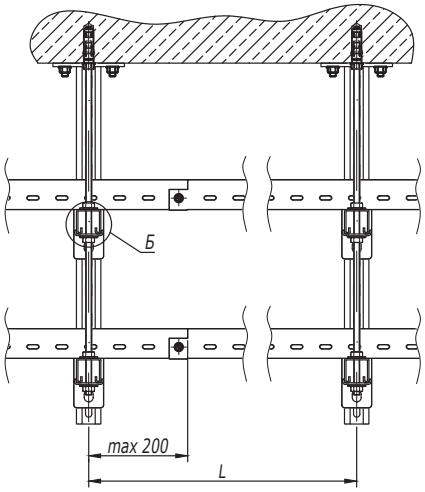


А

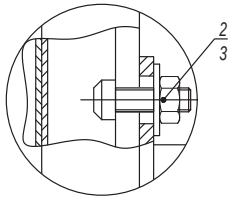


Б

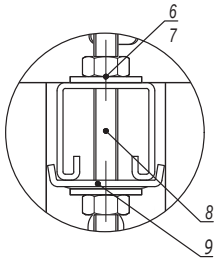


| Таблица 1 - выбор консоли | | |
|---|---|---|
| Ширина лотка (ширина группы лотков), мм | Длина полки консоли, мм | |
| | Консоль BBH60/BBH70 | Консоль BBP41/BBD41 |
| 200 | 327 | 350 |
| 300 | 427 | 450 |
| 400 | 527 | 550 |

1. Монтаж к опорной поверхности согласно DKC-2017.FCL.01-DKC-2017.FCL.02, DKC-2017.FCL.05.
2. Длину подвеса, расстояние L и допустимую нагрузку на кабельный лоток необходимо уточнить в соответствующем ТРМ.
3. Количество элементов в спецификации указано на один подвес.

| Поз. | Наименование | Код | Кол. | Примечание |
|---|---|---|---|---|
| 1 | Подвес BSD-41/ BSD92 | | | |
| 2 | Болт для крепления к С-образному профилю М10х30 | CM041030 | 2n | |
| 3 | Гайка с насечкой, препятствующей откручиванию М10 DIN6923 | CM101000 | 2n | |
| 4 | Лоток кабельный | | | |
| 5 | Консоль BBP-41/BBD-41/ BBH-60/BBH-70 | | n | |
| 6 | Гайка шестигранная М8 DIN934 | | 2n | См. таблицу 2 |
| 7 | Шайба кузовная 8 DIN9021 | | 2n | |
| 8 | Шпилька М8х1000 DIN975/976 | | 1 | |
| 9 | Пластина опорная для С-образных профилей | BHM4141 | n/2n | Применяется с BBP/BBD |

| Таблица 2 - выбор метизов | | | |
|---|---|---|---|
| Поз. | Наименование | Код | |
| | | Консоль BBH60/BBH70 | Консоль BBP41/BBD41 |
| 6 | Гайка шестигранная DIN934 | CM110600 | CM110800 |
| 7 | Шайба кузовная DIN9021 | CM120600 | CM120800 |
| 8 | Шпилька DIN975/976 | CM200601 | CM200801 |

| Изм. | Кол.уч. | Лист | №док. | Подпись | Дата | DKC-2017.FCL.10 | | | |
|---|---|---|---|---|---|---|---|---|---|
| Разработал | | Тиунов И.А. | | | 11.17 | Прокладка с использованием подвесов BSD | Стадия | Лист | Листов |
| Проверил | | Чередниченко Г.А. | | | 11.17 | | | 1 | 2 |
| Утвердил | | Дядичко А.В. | | | 11.17 | | DKC | | |

Взаим. инв. №

Подпись и дата

Инв. № подл.

Двусторонняя схема подвеса

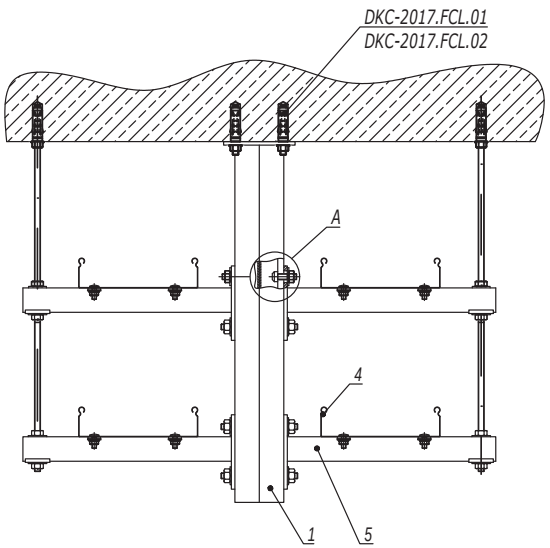


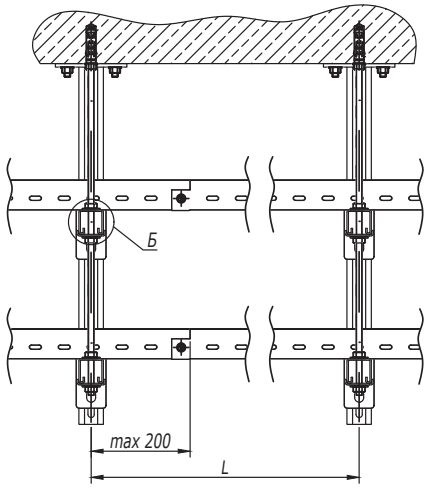


| Таблица 1 - выбор консоли | | |
|---|---|---|
| Ширина лотка (ширина группы лотков), мм | Длина полки консоли, мм | |
| | Консоль BBH60/BBH70 | Консоль BBP41/BBD41 |
| 200 | 327 | 350 |
| 300 | 427 | 450 |
| 400 | 527 | 550 |

А

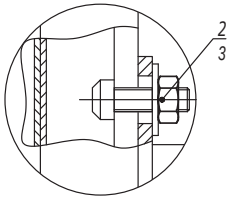


Б

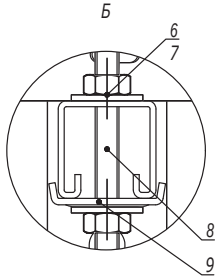


1. Монтаж к опорной поверхности согласно DKC-2017.FCL.01-DKC-2017.FCL.02, DKC-2017.FCL.05.
2. Длину подвеса, расстояние L и допустимую нагрузку на кабельный лоток необходимо уточнить в соответствующем ТРМ.
3. Количество элементов в спецификации указано на один подвес.

| Таблица 2 - выбор метизов | | | |
|---|---|---|---|
| Поз. | Наименование | Код | |
| | | Консоль BBH60/BBH70 | Консоль BBP41/BBD41 |
| 6 | Гайка шестигранная DIN934 | CM110600 | CM110800 |
| 7 | Шайба кузовная DIN9021 | CM120600 | CM120800 |
| 8 | Шпилька DIN975/976 | CM200601 | CM200801 |

| Поз. | Наименование | Код | Кол. | Примечание |
|---|---|---|---|---|
| 1 | Подвес BSD-41/ BSD92 | | | |
| 2 | Болт для крепления к С-образному профилю М10х30 | CM041030 | 2n | |
| 3 | Гайка с насечкой, препятствующей откручиванию М10 DIN6923 | CM101000 | 2n | |
| 4 | Лоток кабельный | | | |
| 5 | Консоль BBP-41/BBD-41/ BBH-60/BBH-70 | | n | |
| 6 | Гайка шестигранная М8 DIN934 | | 2n | См. таблицу 2 |
| 7 | Шайба кузовная 8 DIN9021 | | 2n | |
| 8 | Шпилька М8х1000 DIN975/976 | | 1 | |
| 9 | Пластина опорная для С-образных профилей | BHM4141 | n/2n | Применяется с BBP/BBD |

| Изм. | Кол.уч. | Лист | №док. | Подпись | Дата |
|---|---|---|---|---|---|

DKC-2017.FCL.10

Лист 2

Взаим. инв. № | Подпись и дата | Инв. № подл.

Крепление к стене консоли, усиленной укосиной

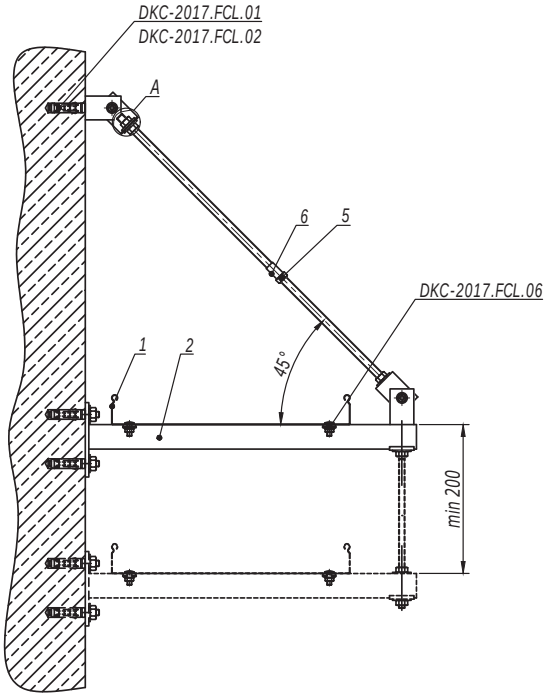


| Таблица 1 - выбор консоли | | |
|---|---|---|
| Ширина лотка (ширина группы лотков), мм | Длина полки консоли, мм | |
| | Консоль BBH60/BBH70 | Консоль BBP41/BBD41 |
| 200 | 427 | 450 |
| 300 | 527 | 550 |
| 400 | 627 | 650 |

1. Монтаж к опорной поверхности согласно DKC-2017.FCL.01-DKC-2017.FCL.02.
2. Ширина кабельного лотка или суммарная ширина группы лотков не должны превышать 400 мм.
3. Расстояние L и допустимую нагрузку на кабельный лоток необходимо уточнить в соответствующем ТРМ.
4. Поз.5-6 применяются для соединения шпилек.
5. Количество элементов в спецификации указано на один подвес.
6. При многоярусной схеме подвеса использовать шпильку поз.10 вместо болта поз.4.

| Поз. | Наименование | Код | Кол. | Примечание |
|---|---|---|---|---|
| 1 | Лоток кабельный | | | |
| 2 | Консоль BBP-41/BBD-41/BBH-60/BBH-70 | | n | |
| 3 | Шарнир универсальный | BSV1012 | 2 | |
| 4 | Болт с шестигранной головкой M8x80 DIN933 | CM081070 | 1 | |
| 5 | Гайка шестигранная M8 DIN934 | CM110800 | 2n+4 | |
| 6 | Гайка соединительная M8 DIN6334 | CM210825 | 1 | |
| 7 | Шайба кузовная 8 DIN9021 | CM120800 | 2n+4 | |
| 8 | Шпилька M8x1000 DIN975/976 | CM200801 | 1 | |
| 9 | Пластина опорная для С-образных профилей | BHM4141 | n/2n | Применяется с BBP/BBD |
| 10 | Шпилька DIN975/976 | CM20**** | | См. таблицу 2 |
| 11 | Гайка шестигранная DIN934 | CM11**** | | |
| 12 | Шайба кузовная DIN9021 | CM12**** | | |

| Таблица 2 - выбор метизов | | | |
|---|---|---|---|
| Поз. | Наименование | Код | |
| | | Консоль BBH60/BBH70 | Консоль BBP41/BBD41 |
| 10 | Шпилька DIN975/976 | CM200601 | CM200801 |
| 11 | Гайка шестигранная DIN934 | CM110600 | CM110800 |
| 12 | Шайба кузовная DIN9021 | CM120600 | CM120800 |

| Изм. | Кол.уч. | Лист | №док. | Подпись | Дата | DKC-2017.FCL.11 | | |
|---|---|---|---|---|---|---|---|---|
| Разработал | | Тиунов И.А. | | | 11.17 | Крепление кабельного лотка на консоли к стене | Стадия | Лист | Листов |
| Проверил | | Чередниченко Г.А. | | | 11.17 | | | 1 | 8 |
| Утвердил | | Дядичко А.В. | | | 11.17 | | DKC | | |

Взаим. инв. № | Подпись и дата | Инв. № подл.

Крепление к стене консоли на профиле, усиленной укосиной

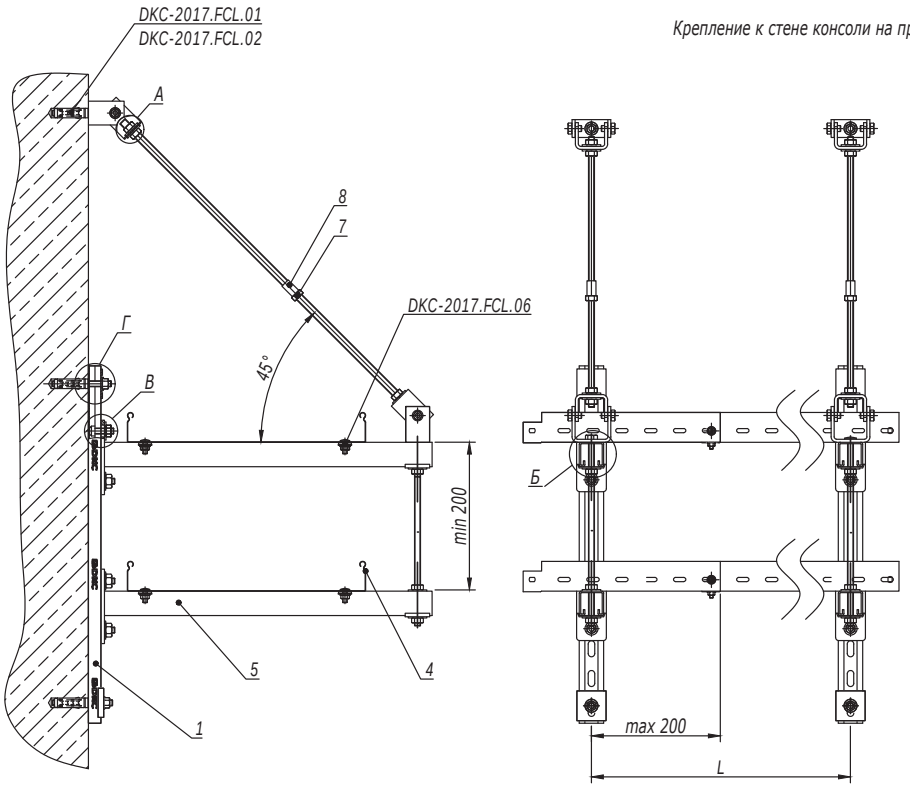


| Таблица 1 - выбор консоли | | |
|---|---|---|
| Ширина лотка (ширина группы лотков), мм | Длина полки консоли, мм | |
| | Консоль BBH60/BBH70 | Консоль BBP41/BBD41 |
| 200 | 427 | 450 |
| 300 | 527 | 550 |
| 400 | 627 | 650 |

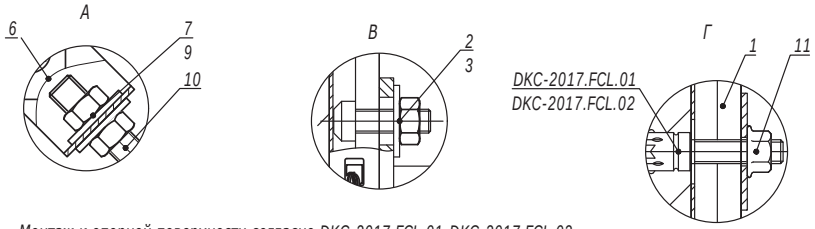


1. Монтаж к опорной поверхности согласно DKC-2017.FCL.01-DKC-2017.FCL.02.
2. Ширина кабельного лотка или суммарная ширина группы лотков не должны превышать 400 мм.
3. Расстояние L и допустимую нагрузку на кабельный лоток необходимо уточнить в соответствующем ТРМ.
4. Поз.5-6 применяются для соединения шпилек.
5. Количество элементов в спецификации указано на один подвес.

| Поз. | Наименование | Код | Кол. | Примечание |
|---|---|---|---|---|
| 1 | Профиль С-образный | | | |
| 2 | Болт для крепления к С-образному профилю М10х30 | CM041030 | | |
| 3 | Гайка с насечкой, препятствующей откручиванию М10 DIN6923 | CM101000 | | |
| 4 | Лоток кабельный | | | |
| 5 | Консоль BBP-41/BBD-41/ BBH-60/BBH-70 | | n | |
| 6 | Шарнир универсальный | BSV1012 | 2 | |
| 7 | Гайка шестигранная М8 DIN934 | CM110800 | | |
| 8 | Гайка соединительная М8 DIN6334 | CM210825 | 1 | |
| 9 | Шайба кузовная 8 DIN9021 | CM120800 | | |
| 10 | Шпилька М8х1000 DIN975/976 | CM200801 | 1 | |
| 11 | Пластина опорная для С-образных профилей | BHM4141 | n+2 | Применяется с BBP/BBD |
| 12 | Шпилька DIN975/976 | CM20**** | | См. таблицу 2 |
| 13 | Гайка шестигранная DIN934 | CM11**** | | |
| 14 | Шайба кузовная DIN9021 | CM12**** | | |

Б

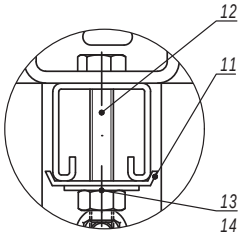


| Таблица 2 - выбор метизов | | | |
|---|---|---|---|
| Поз. | Наименование | Код | |
| | | Консоль BBH60/BBH70 | Консоль BBP41/BBD41 |
| 12 | Шпилька DIN975/976 | CM200601 | CM200801 |
| 13 | Гайка шестигранная DIN934 | CM110600 | CM110800 |
| 14 | Шайба кузовная DIN9021 | CM120600 | CM120800 |

| Изм. | Кол.уч. | Лист | №док. | Подпись | Дата |
|---|---|---|---|---|---|

DKC-2017.FCL.11

Лист 2

Взаим. инв. № | Подпись и дата | Инв. № подл.

Крепление к стене консоли, усиленной шпилькой к потолку

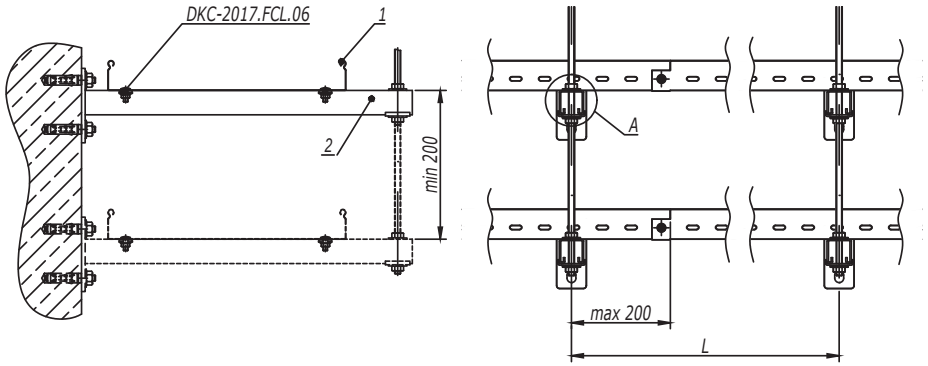


| Таблица 1 - выбор консоли | | |
|---|---|---|
| Ширина лотка (ширина группы лотков), мм | Длина полки консоли, мм | |
| | Консоль BBH60/BBH70 | Консоль BBP41/BBD41 |
| 200 | 327 | 350 |
| 300 | 427 | 450 |
| 400 | 527 | 550 |

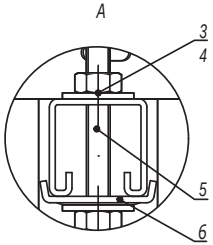


1. Монтаж к опорной поверхности согласно DKC-2017.FCL.01-DKC-2017.FCL.02.
2. Ширина кабельного лотка или суммарная ширина группы лотков не должны превышать 400 мм.
3. Расстояние L и допустимую нагрузку на кабельный лоток необходимо уточнить в соответствующем ТРМ.
4. Количество элементов в спецификации указано на один подвес.

| Таблица 2 - выбор метизов | | | |
|---|---|---|---|
| Поз. | Наименование | Код | |
| | | Консоль BBH60/BBH70 | Консоль BBP41/BBD41 |
| 3 | Гайка шестигранная DIN934 | CM110600 | CM110800 |
| 4 | Шайба кузовная DIN9021 | CM120600 | CM120800 |
| 5 | Шпилька DIN975/976 | CM200601 | CM200801 |

| Поз. | Наименование | Код | Кол. | Примечание |
|---|---|---|---|---|
| 1 | Лоток кабельный | | | |
| 2 | Консоль BBP-41/BBD-41/ BBH-60/BBH-70 | | n | |
| 3 | Гайка шестигранная DIN934 | | 2n | См. таблицу 2 |
| 4 | Шайба кузовная DIN9021 | | 2n | |
| 5 | Шпилька DIN975/976 | | | |
| 6 | Пластина опорная для С-образных профилей | BHM4141 | n/2n | Применяется с BBP/BBD |

| Изм. | Кол.уч. | Лист | №док. | Подпись | Дата |
|---|---|---|---|---|---|

DKC-2017.FCL.11

Лист 3

Взаим. инв. № | Подпись и дата | Инв. № подл.

Крепление консоли на профиле к стене, усиленной шпилькой к потолку

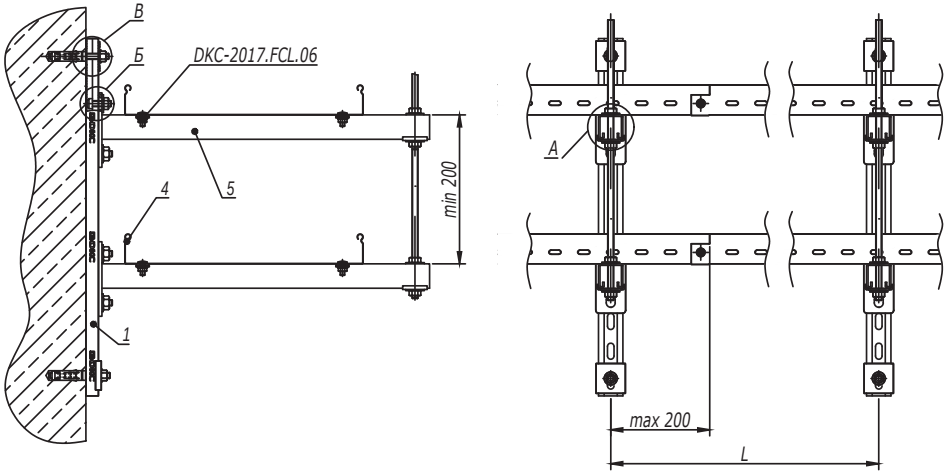


| Таблица 1 - выбор консоли | | |
|---|---|---|
| Ширина лотка (ширина группы лотков), мм | Длина полки консоли, мм | |
| | Консоль BBH60/BBH70 | Консоль BBP41/BBD41 |
| 200 | 327 | 350 |
| 300 | 427 | 450 |
| 400 | 527 | 550 |

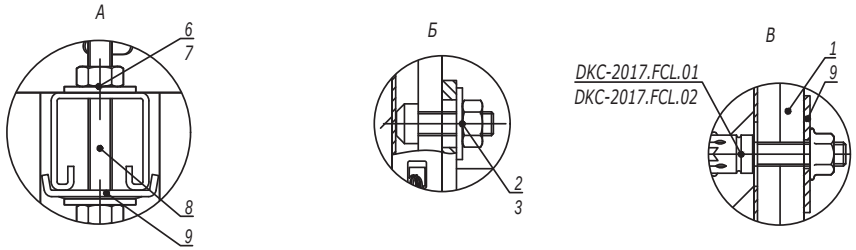


1. Монтаж к опорной поверхности согласно DKC-2017.FCL.01-DKC-2017.FCL.02.
2. Ширина кабельного лотка или суммарная ширина группы лотков не должны превышать 400 мм.
3. Расстояние L и допустимую нагрузку на кабельный лоток необходимо уточнить в соответствующем ТРМ.
4. Поз.5-6 применяются для соединения шпилек.
5. Количество элементов в спецификации указано на один подвес.

| Таблица 2 - выбор метизов | | | |
|---|---|---|---|
| Поз. | Наименование | Код | |
| | | Консоль BBH60/BBH70 | Консоль BBP41/BBD41 |
| 6 | Гайка шестигранная DIN934 | CM110600 | CM110800 |
| 7 | Шайба кузовная DIN9021 | CM120600 | CM120800 |
| 8 | Шпилька DIN975/976 | CM200601 | CM200801 |

| Поз. | Наименование | Код | Кол. | Примечание |
|---|---|---|---|---|
| 1 | Профиль С-образный | | | |
| 2 | Болт для крепления к С-образному профилю М10х30 | CM041030 | 2n | |
| 3 | Гайка с насечкой, препятствующей откручиванию М10 DIN6923 | CM101000 | 2n | |
| 4 | Лоток кабельный | | | |
| 5 | Консоль BBP-41/BBD-41/ BBH-60/BBH-70 | | n | |
| 6 | Гайка шестигранная М8 DIN934 | | 2n | См. таблицу 2 |
| 7 | Шайба кузовная 8 DIN9021 | | 2m | |
| 8 | Шпилька М8х1000 DIN975/976 | | 1 | |
| 9 | Пластина опорная для С-образных профилей | BHM4141 | n+2 | Применяется с BBP/BBD |

| Изм. | Кол.уч. | Лист | №док. | Подпись | Дата |
|---|---|---|---|---|---|

DKC-2017.FCL.11

Лист 4

Взаим. инв. № | Подпись и дата | Инв. № подл.

Монтаж консолей, усиленных шпилькой, на профиле при помощи сварки

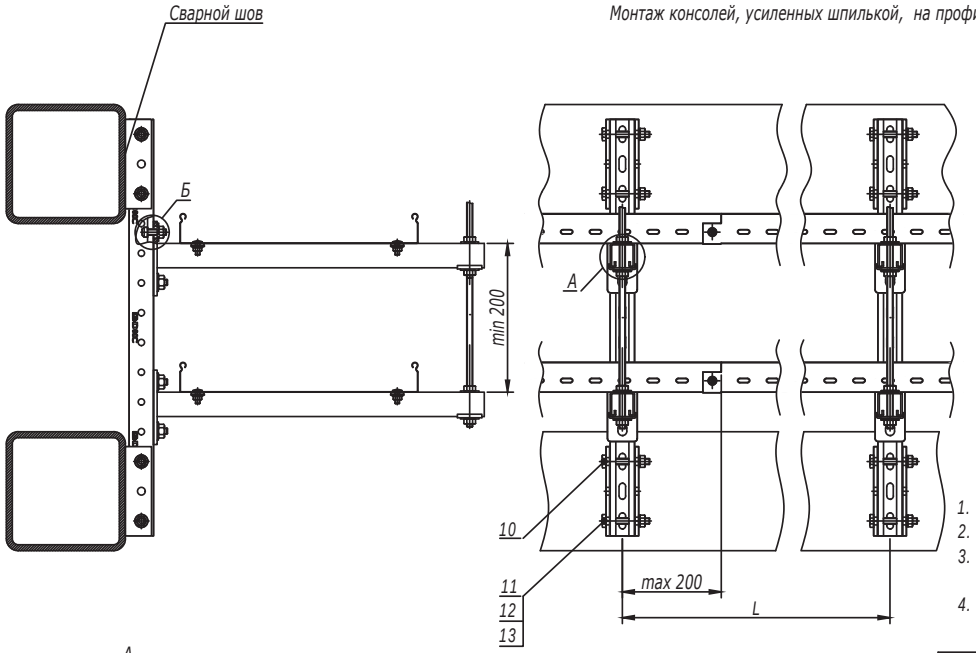


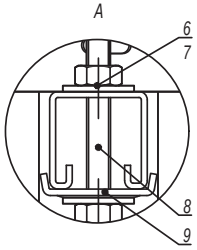


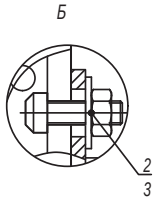


| Таблица 1 - выбор консоли | | |
|---|---|---|
| Ширина лотка (ширина группы лотков), мм | Длина полки консоли, мм | |
| | Консоль BBH60/BBH70 | Консоль BBP41/BBD41 |
| 200 | 327 | 350 |
| 300 | 427 | 450 |
| 400 | 527 | 550 |

1. Ширина кабельного лотка или суммарная ширина группы лотков не должны превышать 400 мм.
2. Расстояние L и допустимую нагрузку на кабельный лоток необходимо уточнить в соответствующем ТРМ.
3. После проведения сварочных работ необходимо произвести антикорозионную обработку крепления BSW-41 поз.10 и сварного шва.
4. Количество элементов в спецификации указано на один подвес.

| Таблица 2 - выбор метизов | | | |
|---|---|---|---|
| Поз. | Наименование | Код | |
| | | Консоль BBH60/BBH70 | Консоль BBP41/BBD41 |
| 6 | Гайка шестигранная DIN934 | CM110600 | CM110800 |
| 7 | Шайба кузовная DIN9021 | CM120600 | CM120800 |
| 8 | Шпилька DIN975/976 | CM200601 | CM200801 |

| Поз. | Наименование | Код | Кол. | Примечание |
|---|---|---|---|---|
| 1 | Профиль С-образный, 41х41 | | 1 | |
| 2 | Болт для крепления к С-образному профилю М10х30 | CM041030 | 2n | |
| 3 | Гайка с насечкой, препятствующей откручиванию М10 DIN6923 | CM101000 | 2n | |
| 4 | Лоток кабельный | | | |
| 5 | Консоль BBP-41/BBD-41/BBH-60/BBH-70 | | n | |
| 6 | Гайка шестигранная М8 DIN934 | | 2n | См. таблицу 2 |
| 7 | Шайба кузовная 8 DIN9021 | | 2n | |
| 8 | Шпилька М8х1000 DIN975/976 | | 1 | |
| 9 | Пластина опорная для С-образных профилей | BHM4141 | n/2n | Применяется с BBP/BBD |
| 10 | Приварное крепление BSW-41 | BSW4101 | 2 | |
| 11 | Болт с шестигранной головкой DIN933 М10х80 | CM081080 | 4 | |
| 12 | Шайба с узкими полями DIN125 Ø10 | CM241000 | 4 | |
| 13 | Гайка шестигранная DIN934 М10 | CM111000 | 4 | |

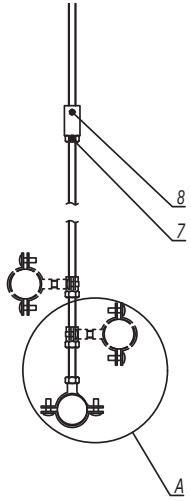


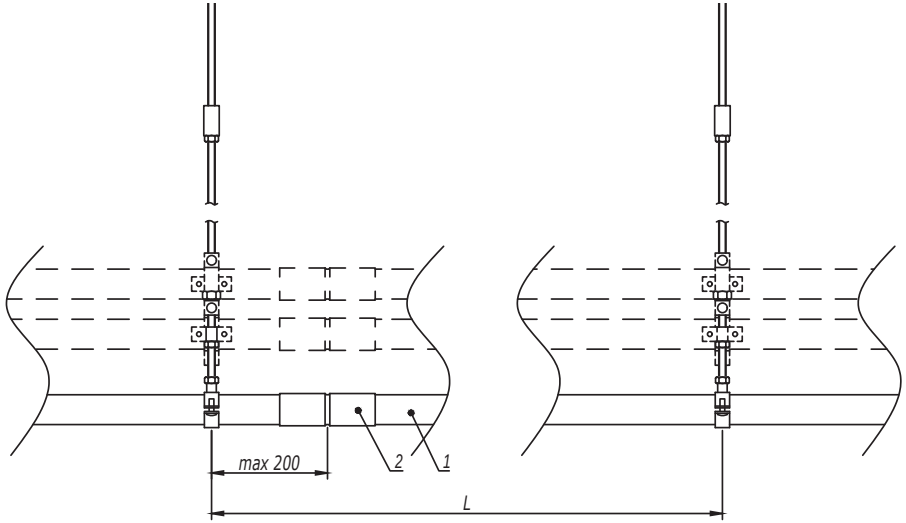


1. Монтаж к опорной поверхности согласно DKC-2017.FCL.01-DKC-2017.FCL.02, DKC-2017.FCL.04-DKC-2017.FCL.05.
2. Расстояние L необходимо уточнить в соответствующем ТРМ.
3. Поз.7-8 применяются для соединения шпилек.
4. Количество элементов в спецификации указано на один подвес.

A

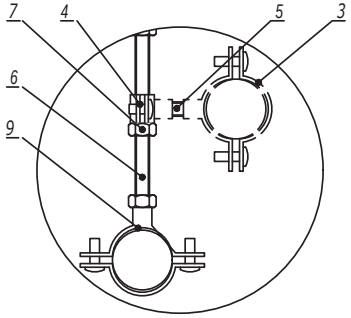


| Поз. | Наименование | Код | Кол. | Примечание |
|---|---|---|---|---|
| 1 | Труба стальная жесткая | 6008-**** | | |
| 2 | Муфта соединительная труба-труба, AISI316L | 6110-**XX | | |
| 3 | Хомут стальной с внутренней резьбой | 580** | n | |
| 4 | Хомут стальной с внутренней резьбой Ø6мм | 58006 | n | |
| 5 | Шпилька M6 DIN975/976 | CM2006** | | |
| 6 | Шпилька DIN975/976 | CM20**** | 1 | |
| 7 | Гайка шестигранная DIN934 | CM11**** | n+1 | |
| 8 | Гайка соединительная DIN6334 | CM21**** | 1 | |
| 9 | Хомут стальной с приварной гайкой | 6040-P** | 1 | |

| Изм. | Кол.уч. | Лист | №док. | Подпись | Дата | DKC-2017.FCL.12 | | | |
|---|---|---|---|---|---|---|---|---|---|
| Разработал | | Тиунов И.А. | | | 11.17 | Крепление жестких стальных труб для одиночной прокладки на шпильке | Стадия | Лист | Листов |
| Проверил | | Чередниченко Г.А. | | | 11.17 | | | | 1 |
| Утвердил | | Дядичко А.В. | | | 11.17 | | DKC | | |

Взаим. инв. №

Подпись и дата

Инв. № подл.

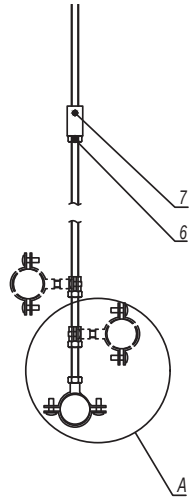


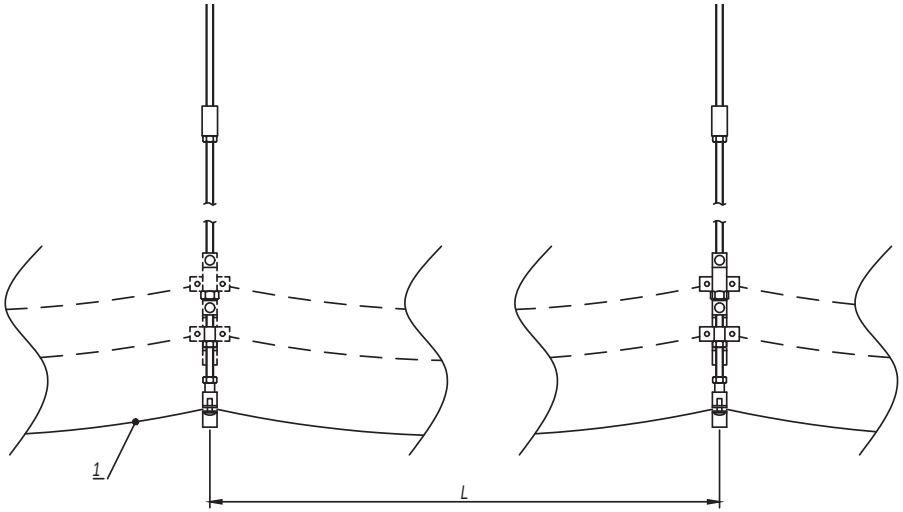


1. Монтаж к опорной поверхности согласно DKC-2017.FCL.01-DKC-2017.FCL.02, DKC-2017.FCL.04-DKC-2017.FCL.05.
2. Расстояние L необходимо уточнить в соответствующем ТРМ.
3. Поз.6-7 применяются для соединения шпилек.
4. Допускается прокладка кабеля в пластиковых трубах серии "Octopus", металлорукаве "Cosmec" .
5. Количество элементов в спецификации указано на один подвес.
6. Для предотвращения повреждения кабеля шпилькой поз.5 накрутить гайку поз.6 на шпильку, зафиксировав хомут поз.8 с внутренней резьбой.

A

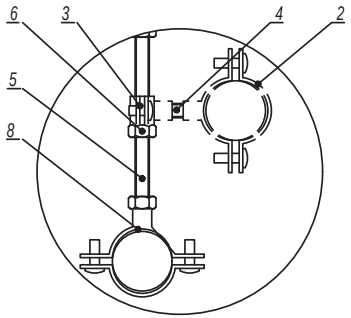


| Поз. | Наименование | Код | Кол. | Примечание |
|---|---|---|---|---|
| 1 | Кабель огнестойкий | | | |
| 2 | Хомут стальной с внутренней резьбой | 580** | n | |
| 3 | Хомут стальной с внутренней резьбой D6мм | 58006 | n | |
| 4 | Шпилька М6 DIN975/976 | CM2006** | | |
| 5 | Шпилька DIN975/976 | CM20**** | 1 | |
| 6 | Гайка шестигранная DIN934 | CM11**** | n+2 | |
| 7 | Гайка соединительная DIN6334 | CM21**** | 1 | |
| 8 | Хомут стальной с приварной гайкой | 6040-P** | 1 | |

| Изм. | Кол.уч. | Лист | №док. | Подпись | Дата |
|---|---|---|---|---|---|
| Разработал | | Тиунов И.А. | | | 11.17 |
| Проверил | | Чередниченко Г.А. | | | 11.17 |
| Утвердил | | Дядичко А.В. | | | 11.17 |

DKC-2017.FCL.15

Крепление кабелей к шпильке для одиночной прокладки

| Стадия | Лист | Листов |
|---|---|---|
| | | 1 |

DKC

Взаим. инв. № | Подпись и дата | Инв. № подл.

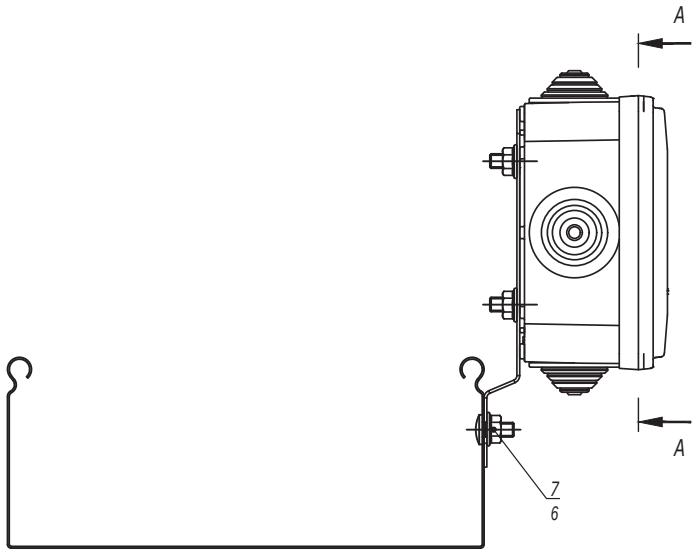


А-А

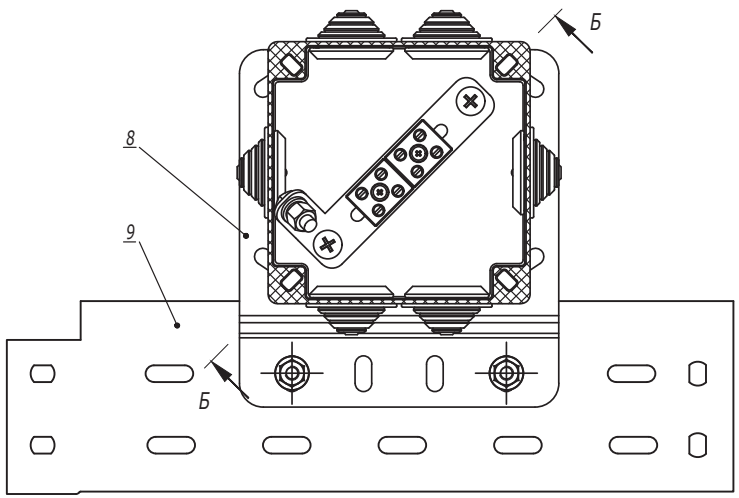


Б-Б
Поз. 9 не показана

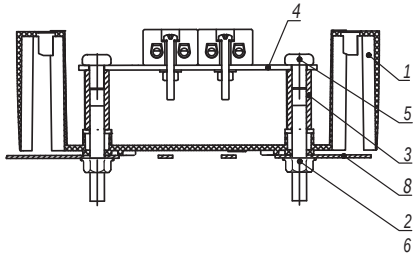


| Поз. | Наименование | Код | Кол. | Примечание |
|---|---|---|---|---|
| 1 | Коробка пластиковая FS с кабельными вводами и клеммниками IP 55 | | 1 | |
| 2 | Шпилька M6x60 DIN975/976 | | 2 | Поставляетсяв комплекте с ответвительной коробкой |
| 3 | Гайка соединительная M6x25 DIN6334 | | 2 | |
| 4 | Пластина монтажная для клеммника | | 1 | |
| 5 | Винт с полуцилиндрической головкой M6x10 DIN7985 | | 2 | |
| 6 | Гайка с насечкой, препятствующей откручиванию M6 DIN6923 | CM100600 | 4 | |
| 7 | Винт с гладкой головкой и квадратным подголовником M6x10 DIN603 | CM010610 | 7 | |
| 8 | Пластина монтажная вертикальная | LP3000 | 1 | |
| 9 | Лоток кабельный | | 1 | |

| Изм. | Кол.уч. | Лист | №док. | Подпись | Дата | DKC-2017.FCL.17 | | |
|---|---|---|---|---|---|---|---|---|
| Разработал | | Тиунов И.А. | | | 11.17 | Крепление ответвительной коробки к кабельному лотку с помощью монтажной пластины | Стадия | Лист | Листов |
| Проверил | | Чередниченко Г.А. | | | 11.17 | | | | 1 |
| Утвердил | | Дядичко А.В. | | | 11.17 | | DKC | | |

Взаим. инв. №
Подпись и дата
Инв. № подл.

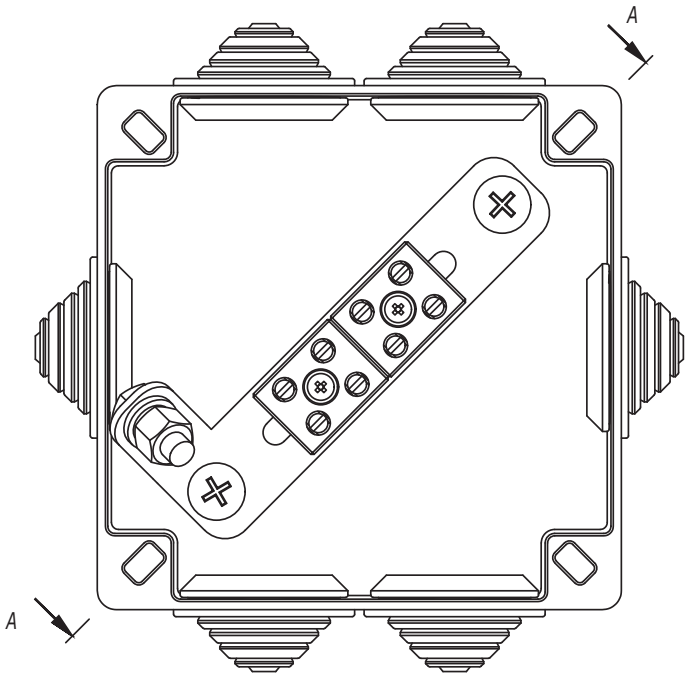


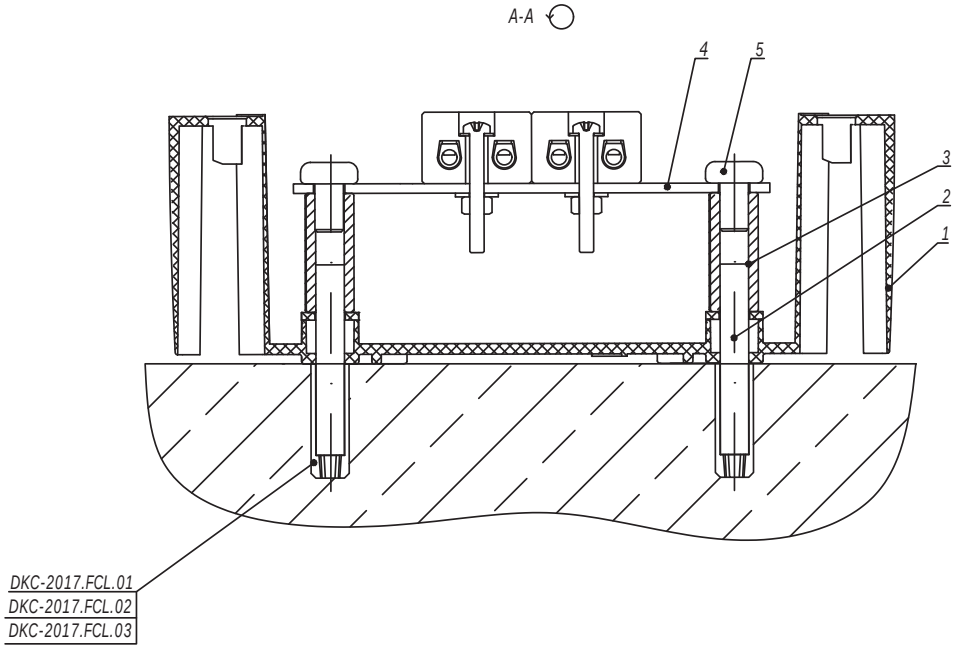


1. Крышка условно не показана.

| Поз. | Наименование | Код | Кол. | Примечание |
|---|---|---|---|---|
| 1 | Коробка пластиковая FS с кабельными вводами и клеммниками IP 55 | | 1 | |
| 2 | Шпилька M6x60 DIN975/976 | | 2 | Поставляется в комплекте с ответвительной коробкой |
| 3 | Гайка соединительная M6x25 DIN6334 | | 2 | |
| 4 | Пластина монтажная для клеммника | | 1 | |
| 5 | Винт с полуцилиндрической головкой M6x10 DIN7985 | | 2 | |

| Изм. | Кол.уч. | Лист | №док. | Подпись | Дата | DKC-2017.FCL.18 | | |
|---|---|---|---|---|---|---|---|---|
| Разработал | | Тиунов И.А. | | | 11.17 | Крепление ответвительной коробки к бетону, кирпичу и аналогичным поверхностям | Стадия | Лист | Листов |
| Проверил | | Чередниченко Г.А. | | | 11.17 | | | | 1 |
| Утвердил | | Дядичко А.В. | | | 11.17 | | DKC | | |

Взаим. инв. №

Подпись и дата

Инв. № подл.

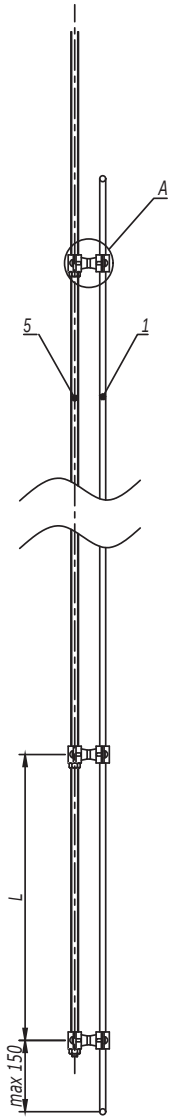


А-А

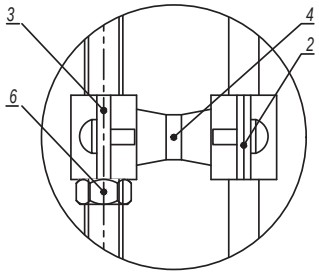


1. Монтаж к опорной поверхности согласно DKC-2017.FCL.01-DKC-2017.FCL.02, DKC-2017.FCL.04-DKC-2017.FCL.05.
2. Высоту подвеса от опорной поверхности и расстояние L необходимо уточнить в соответствующем ТРМ.

| Поз. | Наименование | Код | Кол. | Примечание |
|---|---|---|---|---|
| 1 | Кабель огнестойкий | | 1 | |
| 2 | Хомут стальной с внутренней резьбой | 580** | n | |
| 3 | Хомут стальной с внутренней резьбой Ø8мм | 58008 | n | |
| 4 | Шпилька М6 DIN975/976 | CM2006** | | |
| 5 | Шпилька М8 DIN975/976 | CM2008** | 1 | |
| 6 | Гайка шестигранная М8 DIN934 | CM110800 | n | |

| Изм. | Кол.уч. | Лист | №док. | Подпись | Дата | DKC-2017.FCL.19 | | |
|---|---|---|---|---|---|---|---|---|
| Разработал | | Тиунов И.А. | | | 11.17 | Опуск одиночного кабеля по шпильке | Стадия | Лист | Листов |
| Проверил | | Чередниченко Г.А. | | | 11.17 | | | | 1 |
| Утвердил | | Дядичко А.В. | | | 11.17 | | DKC | | |

Взаим. инв. №

Подпись и дата

Инв. № подл.