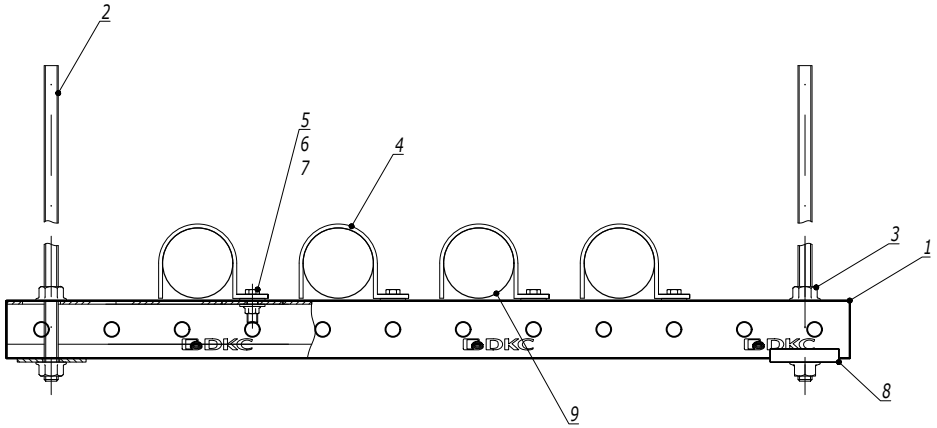

Таблица подбора односторонних держателей для жестких металлических труб

Внешний диаметр Ø, мм	Код (Сталь, оцинкованная по методу Сендзимира)	Держатель оцинкованный односторонний
16	6008-16L3	53341
20	6008-20L3	53342
25	6008-25L3	53344
32	6008-32L3	53345
40	6008-40L3	53346
50	6008-50L3	53347

Поз.	Наименование	Код	Кол.	Примечание
1	Профиль С-образный	BPM41**		
2	Шпилька резьбовая	CM20****		
3	Гайка с насечкой DIN 6923	CM10****		
4	Держатель оцинкованный односторонний	533**	n	
5	Болт с шестигранной головкой М6х20	CM020620	n*1	
6	Шайба М6 кузовная DIN9021	CM120600	n*2	
7	Гайка с насечкой, препятствующей откручиванию М6	CM100600	n*1	
8	Опорная пластина для С-образного профиля	BHM4141		
9	Труба стальная жесткая	6008-**L3		

1. Монтаж к опорной поверхности согласно DKC-2018.M5.01, DKC-2018.M5.03, DKC-2018.M5.04

Изм.	Кол.уч.	Лист	№док.	Подпись	Дата

DKC-2024.CMS.10

Узел по организации прокладки стальных труб с помощью держателя одностороннего на подвесе

Стадия	Лист	Листов
		1

DKC

Взаим. инв. №

Подпись и дата

Инв. № подл.

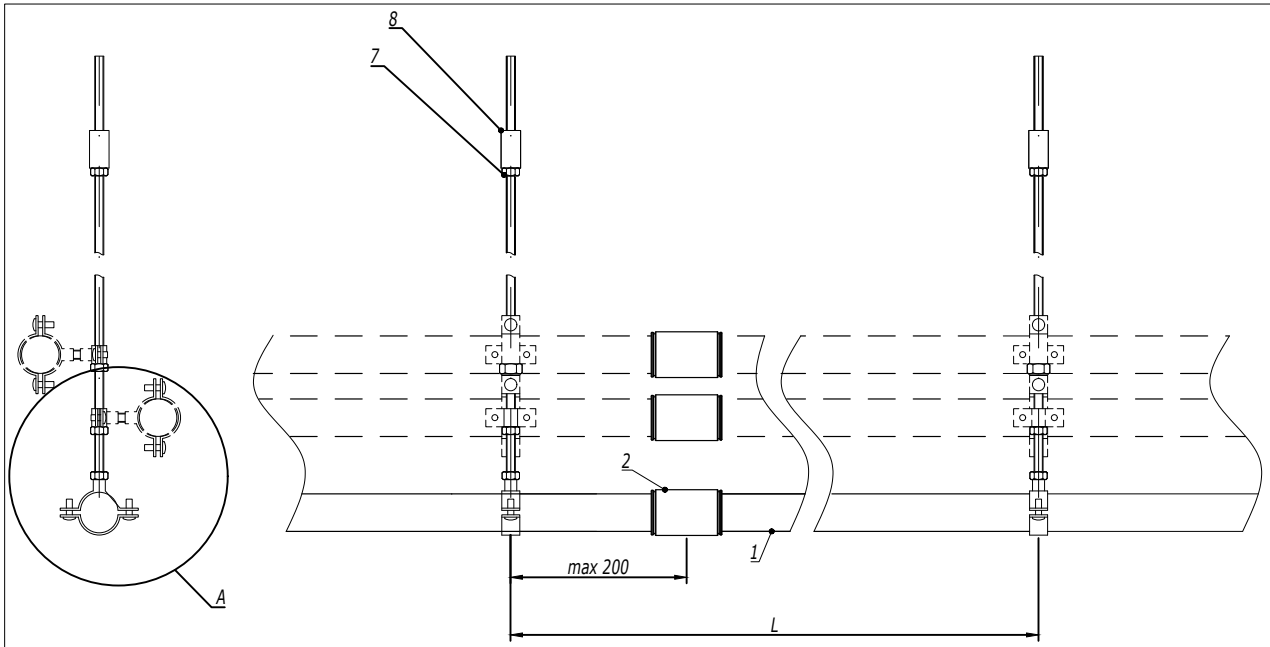

Таблица подбора хомута для оцинкованных жестких металлических труб

Внешний диаметр Ø, мм	Код (Сталь, оцинкованная по методу Сендзимира)	Хомут стальной с приварной гайкой
16	6008-16L3	6040-P12
20	6008-20L3	6040-P12
25	6008-25L3	6040-P34
32	6008-32L3	6040-P01
40	6008-40L3	6040-P114
50	6008-50L3	6040-P112
63	6008-63L3	6040-P02

Таблица подбора хомута для нержавеющих жестких металлических труб

Диаметр стальной трубы, мм	Труба жесткая стальная AISI 304	Труба жесткая стальная AISI 316L	Хомут для тяжелых нагрузок из нержавеющей стали	
			(AISI 304)	(AISI 316L)
16	6700-16L3	6700A-16L3	6040-038	-
20	6700-20L3	6700A-20L3	6040-012	6040-012X
25	6700-25L3	6700A-25L3	6040-034	6040-034X
32	6700-32L3	6700A-32L3	6040-001	6040-001X
40	6700-40L3	6700A-40L3	6040-114	6040-114X
50	6700-50L3	6700A-50L3	6040-112	6040-112X

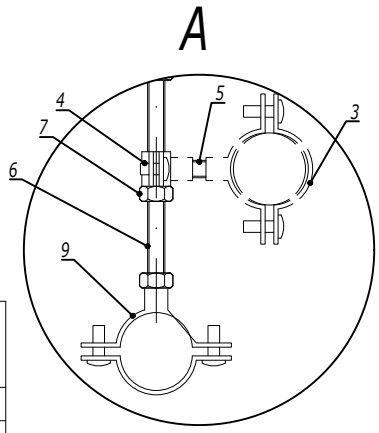

1. Монтаж к опорной поверхности согласно DKC-2018.M5.01, DKC-2018.M5.03, DKC-2018.M5.04
2. Расстояние L необходимо уточнить в соответствующем ТРМ
3. Поз.7-8 применяются для соединения шпилек
4. Количество элементов в спецификации указано на один подвес

Поз.	Наименование	Код	Кол.	Примечание
1	Труба стальная жесткая	6008-**L3		
2	Муфта соединительная "труба-труба"	6110-**		
3	Хомут стальной с внутренней резьбой	580**	n	
4	Хомут стальной с внутренней резьбой Ø6мм	58006	n	
5	Шпилька M6 DIN975/976	CM2006**		
6	Шпилька DIN975/976	CM20****	1	
7	Гайка шестигранная DIN934	CM11****	n+1	
8	Гайка соединительная DIN6334	CM21****	1	
9	Хомут стальной с приварной гайкой	6040-P**	1	

Взаим. инв. №
Подпись и дата
Инв. № подл.

Изм.	Кол.уч.	Лист	№док.	Подпись	Дата

DKC-2024.CMS.11

Узел по организации прокладки стальных труб с помощью хомута с приварной гайкой

Стадия	Лист	Листов
		1

DKC

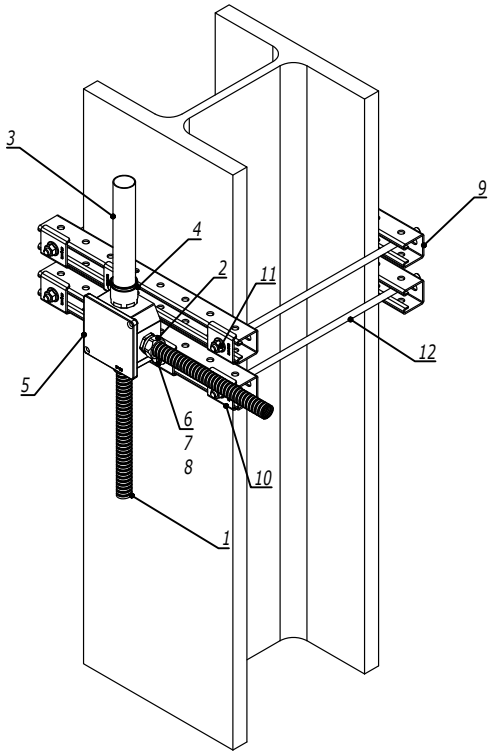

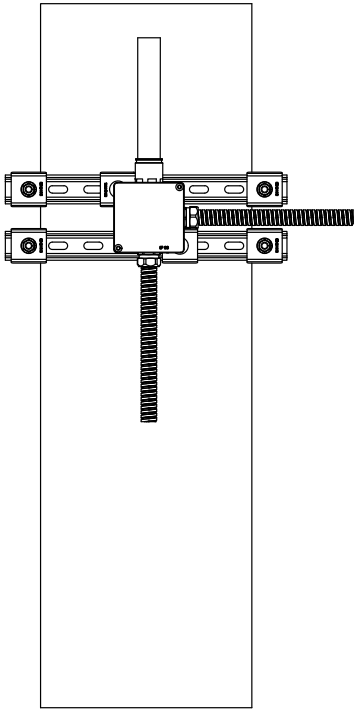

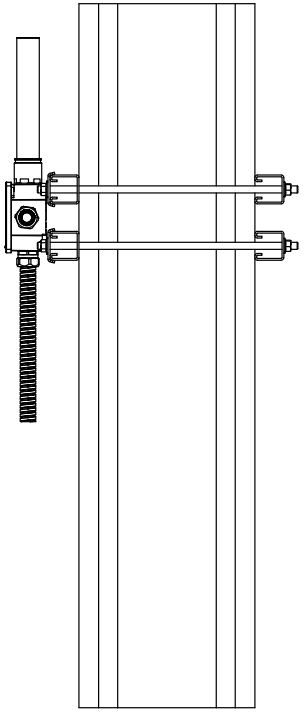

Поз.	Наименование	Код	Кол.	Примечание
1	Металлорукав		2	
2	Муфта "металлорукав-коробка"	6014-****	2	
3	Труба жесткая оцинкованная	6008-**L3	1	
4	Муфта "труба-коробка"	6111-A**	1	
5	Коробка ответвительная алюминиевая окрашенная, IP66/IP67, RAL 9006	6530*	n	
6	Болт с шестигранной головкой M6x25	CM080625	n*2	
7	Шайба M6 кузовная DIN9021	CM120600	n*2	
8	Гайка для подвешивания профиля M6x40	CM140600	n*2	
9	Профиль BPM-41	BPM41**	4	
10	Опорная пластина для С-образных профилей BHM-41	BHM4141	6	
11	Гайка с насечкой M10 DIN 6923	CM101000	8	
12	Шпилька резьбовая M10 DIN 975 /976	CM201001	4	

1. Муфты дополнительно укомплектовать гайкой 6006-**A и при необходимости уплотнительной прокладкой IP67 код 6060-****
2. n=1 для коробки 65300
3. n=2 для коробки 65301...65306

Взаим. инв. №

Подпись и дата

Инв. № подл.

Изм.	Кол.уч.	Лист	№док.	Подпись	Дата

DKC-2024.CMS.15

Узел по организации соединения распределительной коробки на металлической балке

Стадия	Лист	Листов
		1

DKC